INTERNATIONAL Engines

CATÁLOGO DE PEÇAS
PARTS BOOK
CATÁLOGO DE REPUESTOS
CATALOGUE DE PIÈCES

S4 / S4T
S4T PLUS

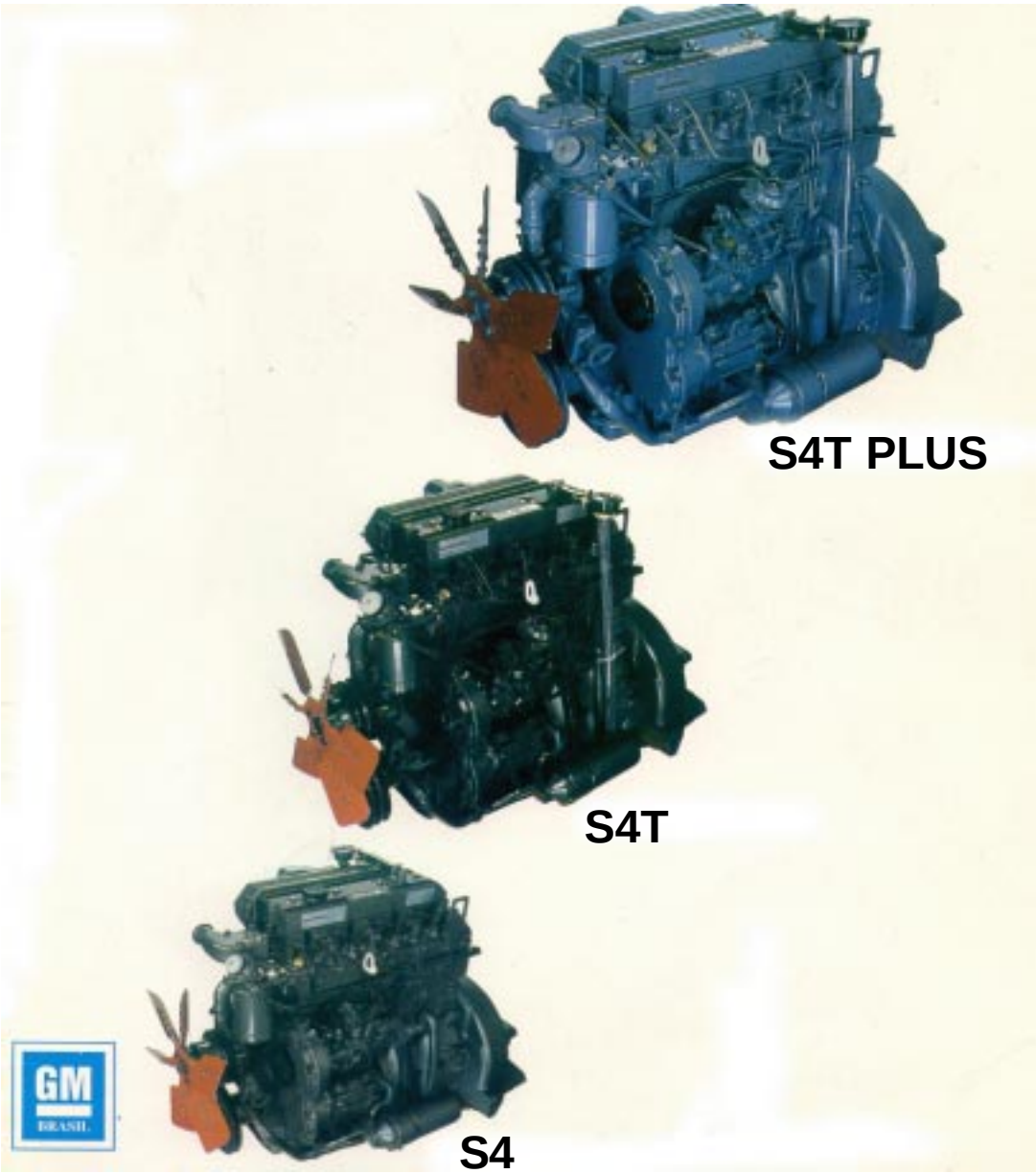

IMPRESSO NO BRASIL 81000090 B 05/00

ÍNDICE NUMÉRICO
NUMERICAL INDEX
INDICE NUMERICO
INDEX NUMERIQUE

S4 / S4T / S4T PLUS

NUMEROS INTERNATIONAL
INTERNATIONAL NUMBERS
NUMEROS INTERNATIONAL
NUMEROS INTERNATIONAL

PEÇA NÚMERO	G R U P O S
P4001	11/89
	11/90
	11/91
	14/106
	14/107
S4001	11/76
	11/77
S4002	11/76
	11/77
S4003	17/40
S4004	11/76
	11/77
	11/89
	11/91
	13/41A
S4005	11/76
	11/77
	14/37
S4006	11/75
	11/76
	11/77
	14/36
	14/37
S4007	11/76
	11/77
S4008	56/102
	56/104
	56/109
	56/112
	56/113
	56/114
	56/115
	56/117
	56/118
	56/119
	56/123
	56/124
S4009	20/17
S4010	00/50
S4011	00/51
S4012	42/192
	42/193
S4020	51/27
S4021	51/28
S4022	11/75
S4023	11/75
S4024	17/39
S4025	11/75
	11/90
	13/41
S4026	11/75
	14/36
S4027	11/75

PEÇA NÚMERO	G R U P O S
S4028	00/71
S4029	15/22
S4039	42/207
	42/208
	42/230
S4047	17/49
S4048	11/89
	11/91
	14/106
S4049	11/90
	14/107
S4050	17/50
S4051	11/89
	11/91
S4052	11/90
S4053	51/32
S4054	56/113
	56/114
	56/119
	56/124
S4055	56/102
	56/104
	56/109
	56/112
	56/113
	56/114
	56/115
	56/117
	56/118
	56/119
	56/123
	56/124
S4056	56/115
	56/117
S4057	56/102
	56/104
	56/109
	56/118
	56/123
S4058	56/112
S4059	12/62
	12/65
	12/77
S4060	11/89
	11/91
S4061	11/89
	11/91
S4062	11/90
S4063	11/90
71054	33/120
	33/121
	33/122
72038	42/192

PEÇA NÚMERO	G R U P O S
72038	42/193
72065	42/192
	42/193
72081	42/192
	42/193
	42/207
	42/208
	42/230
72089	42/192
	42/193
73079	43/61
73100	73/130
73145	73/147
73146	43/70
74084	39/192
	39/193
	39/216
	39/224
	39/225
	39/231
74109	53/40
	53/41
	53/48
	53/53
74156	46/57
	46/60
74175	46/66
	46/68
75053	33/120
	33/121
76028	44/113
77371	48/105
77372	48/104
77373	48/105
77374	48/104
77377	39/193
77378	39/192
77417	39/216
77418	48/137
77419	48/137
77426	39/224
77427	48/142
77429	48/142
77430	39/225
77431	48/143
77433	48/143
77486	48/145
77487	48/145
77488	39/231
79019	58/27
	58/28
79023	58/40
79036	58/48

ÍNDICE NUMÉRICO
NUMERICAL INDEX
INDICE NUMERICO
INDEX NUMERIQUE

S4 / S4T / S4T PLUS

NUMEROS INTERNATIONAL
INTERNATIONAL NUMBERS
NUMEROS INTERNATIONAL
NUMEROS INTERNATIONAL

PEÇA NÚMERO	G R U P O S
423669	13/41
	13/41A
423669 A	13/41
	13/41A
423669 B	13/41
	13/41A
423669 C	13/41
	13/41A
423670	13/41A
	14/37
	14/106
423670 A	14/37
	14/106
423670 B	14/37
	14/106
423670 C	14/37
	14/106
423680	44/113
424804	11/76
	11/77
	11/89
	11/91
	14/37
	14/106
424807	18/35
	18/36
	18/40
	18/41
424808	13/41
	13/41A
424808 A	13/41
	13/41A
424819	15/23
424823	18/35
	18/36
	18/40
	18/41
0050345	22/13
0095344	42/192
	42/193
0170040	56/102
	56/104
	56/109
	56/112
	56/113
	56/114
	56/115
	56/117
	56/118
	56/119
	56/123
	56/124
0170151	18/35

PEÇA NÚMERO	G R U P O S
0170151	18/36
	18/40
	18/41
0350009	20/17
0350025	45/113
	45/115
0360027	35/99
	35/102
0410276	55/141
0490773	39/192
	39/193
	39/216
	39/224
	39/225
	39/231
0500006	56/102
	56/104
	56/109
	56/112
	56/113
	56/114
	56/115
	56/117
	56/118
	56/119
	56/123
	56/124
0500009	44/113
0500012	13/41
	13/41A
	21/25
	21/26
0560244	31/154
	31/155
	31/156
	31/173
	31/175
0566004	75/131
	75/156
0566005	31/154
	31/155
	31/156
	31/173
	31/175
0566008	52/298
	52/300
	52/313
	52/315
	52/319
	52/320
0571346	75/131
	75/156
0576005	44/113

PEÇA NÚMERO	G R U P O S
0576007	56/102
	56/104
	56/109
	56/112
	56/113
	56/114
	56/115
	56/117
	56/118
	56/119
	56/123
	56/124
0576052	18/35
	18/36
	18/40
	18/41
0576112	75/131
	75/156
0576114	31/154
	31/155
	31/156
	31/173
	31/175
0610012	15/22
	15/23
0610844	21/25
	21/26
0640126	31/154
	31/155
	31/156
	31/173
	31/175
0650507	18/35
	18/36
	18/40
	18/41
0650540	52/301
0650582	11/75
	11/76
	11/77
	11/89
	11/90
	11/91
0720579	18/35
	18/36
	18/40
	18/41
0726260	48/104
	48/105
	48/137
	48/142
	48/143
	48/145

ÍNDICE NUMÉRICO
NUMERICAL INDEX
INDICE NUMERICO
INDEX NUMERIQUE

S4 / S4T / S4T PLUS

NUMEROS INTERNATIONAL
INTERNATIONAL NUMBERS
NUMEROS INTERNATIONAL
NUMEROS INTERNATIONAL

PEÇA NÚMERO	G R U P O S
0726504	18/35
	18/36
	18/40
	18/41
	73/130
	73/147
0826243	39/192
	39/193
	39/216
	39/224
	39/225
	39/231
0826244	58/27
	58/28
	58/40
0826276	37/114
	37/125
0826408	41/57
	50/180
0826422	41/58
	41/67
	41/68
	58/27
	58/28
	58/40
	58/48
0826451	41/57
0920003	58/27
	58/28
	58/40
	58/48
	73/130
	73/147
0920009	56/102
	56/104
	56/109
	56/112
	56/113
	56/114
	56/115
	56/117
	56/118
	56/119
	56/123
	56/124
0920058	56/102
	56/104
	56/109
	56/112
	56/113
	56/114
	56/115
	56/117

PEÇA NÚMERO	G R U P O S
0920058	56/118
	56/119
	56/123
	56/124
2116024	15/22
2172514	11/75
	11/76
	11/77
	11/89
	11/90
	11/91
2172530	20/17
2511425	18/35
	18/36
	18/40
	18/41
4236114	13/41
	14/36
	14/107
4236114 A	14/36
	14/107
4236114 B	14/36
	14/107
4236114 C	14/36
	14/107
4236119	11/75
	11/90
	14/36
	14/107
2313C058	58/27
	58/28
	58/40
	58/48
2313C063	58/27
	58/28
	58/40
	58/48
2314H003	58/27
	58/28
	58/40
	58/48
2314H006	58/27
	58/28
	58/40
	58/48
31171681	13/41
	13/41A
31171931	21/25
	21/26
31415372	21/26
31415373	21/25
31434163	18/35
	18/36

PEÇA NÚMERO	G R U P O S
31434163	18/40
	18/41
31743108	18/35
	18/36
	18/40
	18/41
31744123	18/35
	18/36
	18/40
	18/41
31744133	18/35
	18/36
	18/40
	18/41
31745122	18/35
	18/36
	18/40
	18/41
32166329	11/75
	11/76
	11/77
	11/89
	11/90
	11/91
32166337	17/39
	17/40
32166338	17/39
	17/40
32166339	17/39
	17/40
32184234	39/192
	39/216
	39/225
3242T001	32/96
	32/97
	32/100
32716117	15/22
	15/23
32762116	14/36
	14/37
	14/106
	14/107
33112111	20/17
33114412	39/192
	39/193
	39/216
	39/224
	39/225
	39/231
33117121	55/141
33117415	18/35
	18/36
	18/40

ÍNDICE NUMÉRICO
NUMERICAL INDEX
INDICE NUMERICO
INDEX NUMERIQUE

S4 / S4T / S4T PLUS

NUMEROS INTERNATIONAL
INTERNATIONAL NUMBERS
NUMEROS INTERNATIONAL
NUMEROS INTERNATIONAL

PEÇA NÚMERO	G R U P O S
33117415	18/41
33134421	31/154
33137408	15/22
	15/23
33142111	11/75
	11/76
	11/77
	11/89
	11/90
	11/91
33153121	21/25
	21/26
33415118	18/35
	18/36
	18/40
	18/41
33532121	31/154
	31/155
	31/156
	31/173
	31/175
33811113	18/35
	18/36
	18/40
	18/41
33817132	34/81
	34/82
	34/96
	34/100
	34/101
	34/106
	34/107
	34/108
	34/111
35511111	18/35
	18/36
	18/40
	18/41
36212152	17/39
	17/40
	17/49
	17/50
	36/76
	36/78
3627P011	11/75
	11/76
	11/77
	11/89
	11/90
	11/91
36611419	31/154
	31/155
	31/156

PEÇA NÚMERO	G R U P O S
36611419	31/173
	31/175
3681E016	17/39
	17/49
3681E036	17/40
	17/50
36814137	12/62
	12/65
	12/77
36817157	20/17
36832118	31/154
36832131	58/27
	58/28
	58/40
	58/48
36834143	39/192
	39/193
	39/216
	39/224
	39/225
	39/231
36845114	48/104
	48/105
	48/137
	48/142
	48/143
	48/145
36851409	17/39
	17/40
	17/49
	17/50
	36/76
	36/78
36853514	37/111
	37/114
	37/125
36865511	44/113
3688A004	58/27
	58/28
3688C001	38/104
	38/105
	38/106
	38/107
3688C002	38/104
	38/105
	38/106
	38/107
3688C003	38/104
	38/105
	38/106
	38/107
3688C007	41/57
	41/58

PEÇA NÚMERO	G R U P O S
3688C007	41/67
	41/68
36885008	58/27
	58/28
	58/40
	58/48
41115018	22/13
41314182	15/23
4132F012	15/22
4138A017	15/22
70050008	55/141
70050141	57/24
	57/31
70100421	39/192
	39/193
	39/216
	39/224
	39/225
	39/231
70100449	31/154
	31/155
	31/156
	31/173
	31/175
70100531	71/122
70100655	42/192
	42/193
	42/207
	42/208
	42/230
	75/131
	75/156
70100657	33/120
	33/121
	33/122
70100659	42/192
	42/193
70100660	57/27
	58/28
70100692	57/24
70100693	42/192
	42/193
70100696	42/207
	42/208
70100708	33/120
	33/121
	33/122
70100715	58/40
	58/48
70100716	18/35
	18/36
	18/40
	18/41

ÍNDICE NUMÉRICO
NUMERICAL INDEX
INDICE NUMERICO
INDEX NUMERIQUE

S4 / S4T / S4T PLUS

NUMEROS INTERNATIONAL
INTERNATIONAL NUMBERS
NUMEROS INTERNATIONAL
NUMEROS INTERNATIONAL

PEÇA NÚMERO	G R U P O S
70100745	73/130
	73/147
70100776	57/31
70100778	42/230
70100779	71/140
70100880	71/140
70150047	17/39
	17/40
	17/49
	17/50
	18/35
	18/36
	18/40
	18/41
70170026	14/37
	14/106
70170034	73/130
	73/147
70170035	14/36
	14/107
70180128	33/120
	33/121
70180148	31/154
	31/155
	31/156
	31/173
	31/175
70180149	33/120
	33/121
70180154	33/120
	33/121
	53/40
	53/41
	53/48
	53/53
70180155	53/40
	53/41
	53/48
	53/53
	56/102
	56/104
	56/109
	56/112
	56/113
	56/114
	56/115
	56/117
	56/118
	56/119
	56/123
	56/124
	58/27
	58/28

PEÇA NÚMERO	G R U P O S
70180155	58/40
	58/48
70180157	56/119
	56/123
	56/124
70180159	58/27
	58/28
	58/40
	58/48
70180179	42/192
	42/193
	42/207
	42/208
	42/230
	52/345
	52/346
	52/347
	52/348
	52/351
	53/40
	53/48
	75/131
	75/156
70180182	48/104
	48/105
	48/137
	48/142
	48/143
	48/145
70200478	53/41
	53/53
70200484	53/40
70200528	37/111
	37/114
70200531	76/17
70200534	56/102
	56/104
	56/109
	56/112
	56/113
	56/114
	56/115
	56/117
	56/118
	56/119
	56/123
	56/124
70200535	33/120
	33/121
70200536	33/120
	33/121
70200537	58/27
	58/28

PEÇA NÚMERO	G R U P O S
70200537	58/40
	58/48
70200539	53/41
	53/53
70200540	58/27
	58/28
70200570	52/298
	52/300
	52/306
	52/315
70200581	52/298
	52/300
	52/313
	52/315
	52/319
	52/320
70200582	39/192
	39/216
	39/225
70200592	58/27
	58/28
	58/40
	58/48
70200603	53/41
	53/58
70200605	33/120
	33/121
70200622	44/113
70200634	52/314
	52/318
	52/319
	52/343
	52/344
	52/345
	52/346
70200689	76/21
70200694	52/313
	52/315
	52/319
	52/320
	52/343
	52/346
	52/348
70200695	44/113
70200706	58/40
	58/48
70200724	53/48
70200794	56/119
	56/123
	56/124
70200811	37/125
70200812	43/70
70230010	17/39

ÍNDICE NUMÉRICO
NUMERICAL INDEX
INDICE NUMERICO
INDEX NUMERIQUE

S4 / S4T / S4T PLUS

NUMEROS INTERNATIONAL
INTERNATIONAL NUMBERS
NUMEROS INTERNATIONAL
NUMEROS INTERNATIONAL

PEÇA NÚMERO	G R U P O S
70230010	17/40
	17/49
	17/50
	18/35
	18/36
	18/40
	18/41
70320074	31/154
	31/155
	31/156
	31/173
	31/175
70360055	35/99
70360057	35/119
70410049	44/113
70410057	39/192
	39/193
70410083	39/216
70410085	39/224
	39/225
	39/231
70420007	73/130
	73/147
70420017	17/39
	17/40
70420019	17/39
	17/40
	17/49
	17/50
70440172	37/111
	37/114
70440173	45/115
70440175	45/113
70440183	37/125
70470045	39/192
	39/193
	39/216
	39/224
	39/225
	39/231
70470054	33/120
	33/121
70470083	17/39
70470084	17/40
70470085	17/39
	17/40
70470094	17/39
70470095	17/40
70470096	17/39
	17/40
70470104	17/49
	17/50
70470105	17/49

PEÇA NÚMERO	G R U P O S
70470111	17/50
70490144	56/102
	56/104
	56/109
	56/112
	56/113
	56/114
	56/115
	56/117
	56/118
	56/119
	56/123
	56/124
70490156	31/155
	31/156
	31/173
	31/175
70490178	31/154
	31/155
	31/156
	31/173
	31/175
70490182	42/192
	42/193
	42/207
	42/208
	42/230
70490242	58/27
	58/28
	58/40
	58/48
70490254	37/111
	37/114
	37/125
70490255	56/102
	56/104
	56/109
	56/112
	56/113
	56/114
	56/115
	56/117
	56/118
	56/119
	56/123
	56/124
70490256	33/120
	33/121
	33/122
70490257	58/27
	58/28
	58/40
	58/48

PEÇA NÚMERO	G R U P O S
70490257	76/17
	76/21
70490258	34/81
	34/82
	34/96
	34/100
	34/101
	34/106
	34/107
	34/108
	34/111
70490259	12/62
	12/65
	12/77
70490279	11/75
	11/76
	11/77
	11/89
	11/90
	11/91
70490283	58/40
	58/48
70490284	45/113
	45/115
70490287	42/192
	42/193
	42/207
	42/208
	42/230
70530020	11/75
	11/76
	11/77
70530022	11/89
	11/90
	11/91
70540100	41/58
	41/67
	41/68
70540131	58/27
70540133	58/27
70540134	38/104
	38/107
70540135	38/105
	38/106
	38/107
70540136	41/57
70540138	58/28
70540139	58/28
70540140	58/40
	58/48
70540142	58/40
	58/48
70550020	42/192

ÍNDICE NUMÉRICO
NUMERICAL INDEX
INDICE NUMERICO
INDEX NUMERIQUE

S4 / S4T / S4T PLUS

NUMEROS INTERNATIONAL
INTERNATIONAL NUMBERS
NUMEROS INTERNATIONAL
NUMEROS INTERNATIONAL

PEÇA NÚMERO	G R U P O S
70550020	42/193
70570072	31/154
	31/155
	31/156
	31/173
	31/175
	73/130
	73/147
70570073	31/154
	31/155
	31/156
	37/114
	37/125
	39/192
	39/193
	39/216
	39/224
	39/225
	39/231
	42/192
	42/193
	42/207
	42/208
	42/230
	44/113
	56/102
	56/104
	56/109
	56/112
	56/113
	56/114
	56/115
	56/117
	56/118
	56/119
	56/123
	56/124
	58/27
	58/28
	58/40
	76/17
70570074	37/111
	37/114
	37/125
	38/106
	38/107
	57/24
	57/31
70570075	18/35
	18/36
	18/40
	18/41
	33/120

PEÇA NÚMERO	G R U P O S
70570075	33/121
	33/122
	71/122
	71/140
70570082	41/57
	41/58
	41/67
	41/68
	58/27
	58/28
	58/40
	58/48
70570085	58/27
	58/28
	58/40
	58/48
70570087	34/81
	34/82
	34/96
	34/100
	34/101
	34/106
	34/107
	34/108
	34/111
70570090	52/298
	52/300
	52/313
	52/315
	52/319
	52/320
70570094	14/36
	14/37
	14/106
	14/107
70576100	48/104
	48/105
	48/137
	48/142
	48/143
	48/145
70590007	31/154
	31/155
	31/156
	31/173
	31/175
70590008	48/104
	48/105
	48/137
	48/142
	48/143
	48/145
70590009	12/62

PEÇA NÚMERO	G R U P O S
70590009	12/65
	12/77
70590010	33/120
	33/121
70590011	34/81
	34/82
	34/96
	34/100
	34/101
	34/106
	34/107
	34/108
	34/111
70610059	73/130
	73/147
70620699	53/40
	53/48
70620753	31/155
	31/156
	31/173
	31/175
70620760	31/154
70620769	52/298
	52/300
	52/313
	52/315
	52/319
	52/320
70650008	31/154
	31/155
	31/156
	31/173
	31/175
70650068	11/75
	11/76
	11/77
	11/89
	11/90
	11/91
70650071	11/75
	11/76
	11/77
	11/89
	11/90
	11/91
70650075	11/75
	11/76
	11/77
	11/89
	11/90
	11/91
	17/39
	17/40

ÍNDICE NUMÉRICO
NUMERICAL INDEX
INDICE NUMERICO
INDEX NUMERIQUE

S4 / S4T / S4T PLUS

NUMEROS INTERNATIONAL
INTERNATIONAL NUMBERS
NUMEROS INTERNATIONAL
NUMEROS INTERNATIONAL

PEÇA NÚMERO	G R U P O S
70650075	17/49
	17/50
70650076	11/75
	11/76
	11/77
	11/89
	11/90
	11/91
70650077	11/75
	11/76
	11/77
	11/89
	11/90
	11/91
70650079	11/75
	11/76
	11/77
	11/89
	11/90
	11/91
70650083	11/75
	11/76
	11/77
	11/89
	11/90
	11/91
70650109	11/75
	11/76
	11/77
	11/89
	11/90
	11/91
70650113	52/300
	52/302
	52/311
	52/313
	52/320
	52/347
	56/102
	56/104
	56/115
70650115	42/192
	42/193
70650116	37/111
	37/114
	37/125
70650119	52/302
	52/306
	52/311
	52/312
	52/314
	52/318
	52/319

PEÇA NÚMERO	G R U P O S
70650119	52/344
	52/345
	52/347
	52/351
	56/109
	56/117
	56/118
70650138	52/298
	52/300
	52/301
	52/302
	52/306
	52/311
	52/312
	52/313
	52/314
	52/315
	52/318
	52/319
	52/320
	52/343
	52/344
	52/345
	52/346
	52/347
	52/348
	52/351
70670096	56/104
	56/112
	56/113
	56/115
	56/119
	56/123
70670105	56/102
	56/109
	56/114
	56/124
70670158	32/96
70670160	32/97
70670167	32/100
70670198	56/117
	56/118
70690005	75/131
	75/156
70730043	12/62
	12/65
	12/77
70730050	20/17
70730051	17/39
	17/40
	17/49
	17/50
	18/35

PEÇA NÚMERO	G R U P O S
70730051	18/36
	18/40
	18/41
70740079	73/130
	73/147
70740086	42/192
	42/193
	42/207
	42/208
	42/230
70740087	58/27
	58/28
	58/40
	58/48
70740094	33/120
	33/121
	33/122
	42/192
	42/193
70740103	31/154
	31/155
	31/156
	31/173
	31/175
70740129	12/62
	12/65
	12/77
	33/120
	33/121
	33/122
	45/113
	45/115
	52/313
	52/320
70740130	12/62
	12/65
	15/22
	15/23
	17/39
	17/40
	17/49
	17/50
	20/17
	31/154
	31/155
	31/156
	31/173
	31/175
	36/76
	36/78
	58/27
	58/28
	58/40

ÍNDICE NUMÉRICO
NUMERICAL INDEX
INDICE NUMERICO
INDEX NUMERIQUE

S4 / S4T / S4T PLUS

NUMEROS INTERNATIONAL
INTERNATIONAL NUMBERS
NUMEROS INTERNATIONAL
NUMEROS INTERNATIONAL

PEÇA NÚMERO	G R U P O S
70740130	58/48
70740131	12/62
	12/65
	12/77
	39/192
	39/193
	39/216
	39/224
	39/225
	39/231
	58/48
	76/17
	76/21
70740132	31/154
70740133	37/111
	37/114
	37/125
70740134	12/77
70740137	35/99
	35/102
70740142	12/62
	12/65
	12/77
70740144	31/154
	31/155
	31/156
70740147	37/111
	37/114
	37/125
70740155	37/111
	37/114
	37/125
70740174	12/62
	12/65
	12/77
	75/131
	75/156
70740175	42/192
	42/193
70740176	36/76
	36/78
	42/207
	42/208
	42/230
70740177	57/24
	57/31
70740178	38/104
	38/105
	38/106
	38/107
	45/113
	45/115
	46/57

PEÇA NÚMERO	G R U P O S
70740178	46/60
	46/66
	46/68
	57/24
	57/31
70740181	37/111
	37/114
	37/125
	46/66
	46/68
70740188	37/111
	37/114
	37/125
	56/102
	56/104
	56/109
	56/112
	56/113
	56/114
	56/115
	56/117
	56/118
	56/119
	56/123
	56/124
70740189	22/13
70740191	38/104
	38/105
	38/106
	38/107
70740206	56/102
	56/104
	56/109
	56/112
	56/113
	56/114
	56/115
	56/117
	56/118
	56/119
	56/123
	56/124
70740307	12/62
	12/65
	31/154
	31/155
	31/156
	31/173
	31/175
70740308	12/62
	12/65
	12/77
70740309	38/104

PEÇA NÚMERO	G R U P O S
70740309	38/105
	38/106
	38/107
70740310	15/22
	15/23
70740311	38/104
	38/105
70740313	39/192
	39/193
	39/216
	39/224
	39/225
	39/231
70740315	55/141
70740323	21/25
	21/26
70740330	42/192
	42/193
70740333	31/154
	31/155
	31/156
	31/173
	31/175
70740340	17/39
	17/40
	17/49
	17/50
70740341	17/39
	17/40
	17/49
	17/50
70740342	17/39
	17/40
	17/49
	17/50
70740343	42/192
	42/193
	42/207
	42/208
	42/230
70740365	35/119
70740373	32/96
	32/97
	32/100
70740381	12/77
70740744	48/104
	48/105
	48/137
	48/142
	48/143
	48/145
70760029	12/62
	12/65

ÍNDICE NUMÉRICO
NUMERICAL INDEX
INDICE NUMERICO
INDEX NUMERIQUE

S4 / S4T / S4T PLUS

NUMEROS INTERNATIONAL
INTERNATIONAL NUMBERS
NUMEROS INTERNATIONAL
NUMEROS INTERNATIONAL

PEÇA NÚMERO	G R U P O S
70760029	12/77
70780028	73/130
	73/147
70800016	42/192
	42/193
	42/207
	42/208
	42/230
70820082	58/27
	76/17
70820083	31/154
	31/155
	31/156
	39/192
	39/193
	39/216
	39/224
	39/225
	39/231
70820084	42/192
	42/193
	42/207
	42/208
	42/230
	56/102
	56/104
	56/109
	56/112
	56/113
	56/114
	56/115
	56/117
	56/118
	56/119
	56/123
	56/124
70820086	37/111
	37/114
	37/125
70820088	33/120
	33/121
	33/122
	71/122
	71/140
70820089	33/120
	33/121
	33/122
70820090	58/27
70820092	38/106
	38/107
70820094	57/24
	57/31
70820096	50/179

PEÇA NÚMERO	G R U P O S
70820096	50/180
70820097	74/86
70820098	58/28
70820100	44/113
70820105	18/35
	18/36
	18/40
	18/41
70820106	58/40
	58/48
70830143	31/154
	31/155
	31/156
	31/173
70830144	31/175
70910037	17/49
	18/40
70910038	17/49
	18/40
70920065	11/75
	11/76
	11/77
	11/89
	11/90
	11/91
70920083	39/192
	39/216
	39/225
70920088	44/113
70920094	33/120
	33/121
70920096	48/104
	48/105
	48/137
	48/142
	48/143
	48/145
70920097	73/130
70920103	21/25
	21/26
70920104	48/104
	48/105
	48/137
	48/142
	48/143
	48/145
70920109	31/154
	31/155
	31/156
	31/173
	31/175
70920115	42/192
	42/193

PEÇA NÚMERO	G R U P O S
70920115	42/207
	42/208
	42/230
70920120	42/192
	42/193
70920127	42/192
	42/193
	42/207
	42/208
	42/230
70920128	52/298
	52/300
	52/301
	52/302
	52/306
	52/311
	52/312
	52/313
	52/314
	52/315
	52/318
	52/319
	52/320
	52/343
	52/344
	52/345
	52/346
	52/347
	52/348
	52/351
	58/27
	58/28
	58/40
	58/48
70920136	35/99
70940144	36/76
	36/78
70940148	36/76
70940149	36/78
70940151	22/13
70950029	46/60
	46/66
	46/68
70950030	58/27
	58/28
70950032	58/40
	58/48
70991108	15/22
	15/23
70991139	35/102
70991690	45/113
	45/115
70991765	31/155

ÍNDICE NUMÉRICO
NUMERICAL INDEX
INDICE NUMERICO
INDEX NUMERIQUE

S4 / S4T / S4T PLUS

NUMEROS INTERNATIONAL
INTERNATIONAL NUMBERS
NUMEROS INTERNATIONAL
NUMEROS INTERNATIONAL

PEÇA NÚMERO	G R U P O S
70991765	31/156
	31/173
	31/175
70992475	42/192
	42/193
70992477	42/192
	42/193
70992479	39/192
	39/216
	39/225
70992480	42/192
	42/193
70992497	15/23
70992498	15/22
70992499	55/141
70992500	34/82
	34/96
	34/107
	34/111
70992502	34/81
70992503	31/154
70992505	58/27
	58/28
	58/40
	58/48
70992506	58/27
	58/28
	58/40
	58/48
70992508	31/154
	31/155
	31/156
	31/173
	31/175
70992520	48/104
	48/105
	48/137
70992521	48/104
	48/105
	48/137
70992522	48/104
	48/105
	48/137
70992523	48/104
	48/105
	48/137
70992547	15/22
70992580	42/193
70992581	42/192
70992582	48/104
	48/105
70992612	42/192
	42/193

PEÇA NÚMERO	G R U P O S
70992613	42/192
	42/193
70992661	42/193
70992663	42/192
70992690	12/62
	12/65
	12/77
70992722	42/207
	42/208
	42/230
70992723	42/208
70992724	42/207
	42/230
70992725	42/207
	42/208
70992847	34/100
	34/101
	34/106
	34/108
70993018	42/207
	42/208
	42/230
70993120	48/142
	48/143
70993121	48/142
	48/143
70993122	48/142
	48/143
70993123	48/142
	48/143
70993124	12/77
70993176	42/230
70993243	48/145
70993244	48/145
70993245	48/145
70993246	48/145
70993311	33/120
	33/121
70997136	33/122
70997137	33/120
	33/121
70998009	13/41
	13/41A
70998019	17/39
	17/40
	17/50
	18/35
	18/36
	18/41
70998020	17/39
	18/35
70998033	11/75
	11/76

PEÇA NÚMERO	G R U P O S
70998033	11/77
	11/89
	11/90
	11/91
70998036	15/22
	15/23
70998037	11/76
	11/77
	11/89
	11/91
70998041	18/35
	18/36
	18/40
	18/41
70998078	14/36
	14/107
70998082	17/40
	17/50
	18/36
	18/41
70998085	14/37
	14/106
70998095	18/35
	18/36
	18/40
	18/41
70998096	18/35
	18/36
	18/40
	18/41
70998113	37/111
	37/114
	37/125
70998119	34/81
	34/82
	34/96
	34/100
	34/101
	34/106
	34/107
	34/108
	34/111
70998120	18/35
	18/36
70998121	18/35
	18/36
	18/40
	18/41
70998134	12/62
	12/65
	12/77
70998136	17/39
	17/40

ÍNDICE NUMÉRICO
NUMERICAL INDEX
INDICE NUMERICO
INDEX NUMERIQUE

S4 / S4T / S4T PLUS

NUMEROS INTERNATIONAL
INTERNATIONAL NUMBERS
NUMEROS INTERNATIONAL
NUMEROS INTERNATIONAL

PEÇA NÚMERO	G R U P O S
70998136	17/49
	17/50
	18/35
	18/36
	18/40
	18/41
70998172	22/13

ÍNDICE DE GRUPOS
GROUP INDEX
INDICE DE GRUPOS
INDEX DE GROUPES

S4

PICK-UP
VAN
FURGONETA
CAMIONNETTE

GM D-20

LISTA DE PEÇAS
PART LIST
LISTA DE PIEZAS
LISTE DE PIECES

8862

GRUPOS	UNIDADE BÁSICA Nº 276	BASIC UNIT Nº 276	UNIDAD BÁSICA Nº 276	UNITÉ DE BASE Nº 276
11/77	BLOCO DE CILINDROS	CYLINDER BLOCK	BLOQUE DE CILINDROS	BLOC-CYLINDRES
12/62	CAIXA DISTRIBUIÇÃO	TIMING CASE	CAJA DISTRIBUCIÓN	CARTER DISTRIBUTION
13/41A	ÁRVORE DE MANIVELAS	CRANKSHAFT	CIGUENAL	VILEBREQUIN
14/37	PISTÕES E BIELAS	PISTONS / CONNECT RODS	PISTONES Y BIELAS	PISTONS ET BIELLES
15/23	BOMBA ÓLEO LUBRIFICANTE	LUBRICATING OIL PUMP	BOMBA ACEITE LUBRICANTE	POMPE À HUILE LUBRIFIANTE
17/40	CABEÇOTE	CYLINDER HEAD	CULATA	CULASSE
18/36	VÁLVULAS/BALANCEIROS	VALVER / ROCKERSHAFT	VÁLVULAS / BALANCINES	SOUPAPES / LEVIERS
20/17	RETENTOR TRASEIRO	REAR OIL SEAL	SELLO TRASERO DE ACEITE	DÉFLECTEUR D'HUILE ARR.
21/26	ÁRVORE COMANDO VÁLVULAS	CAMSHAFT	ARBOL DE LEVAS	ARBRE À CAMES
22/13	ENGRENAGENS DISTRIBUIÇÃO	IDLER GEARS	ENGRENAJES DISTRIBUCIÓN	PIGNONS DISTRIBUTION
	COMPLEMENTOS	**COMPLEMENTS**	**COMPLEMENTOS**	**COMPLÉMENTS**
31/156	CARTER ÓLEO LUBRIFICANTE	LUBRICATING OIL SUMP	CARTER ACEITE LUBRICANTE	CARTER HUILE LUBRIFIANTE
32/100	POLIA ÁRVORE MANIVELAS	CRANKSHAFT PULLEY	POLEA DEL CIGÜENAL	POULIE DU VILEBREQUIN
33/122	FILTRO LUBRIFICANTE	LUBR. OIL FILTER	FILTRO ACEITE	FILTRE HUILE
34/82	TAMPA DO CABEÇOTE	CYLINDER HEAD COVER	TAPA DE VÁLVULAS	CACHE-CULBUTEURS
35/99	VENTILADOR	FAN	VENTILADOR	VENTILATEUR
36/76	TAMPA TRASEIRA CABEÇOTE	CYLINDER HEAD REAR COVER	TAPA TRASERA DE LA CULATA	CACHE-CULBUTEURS ARRIERE
37/111	TERMOSTATO E CARCAÇA	THERMOSTAT AND HOUSING	TERMOSTATO Y CÁRTER	THERMOSTAT ET CARTER
38/106	COLETOR DE ADMISSÃO	INDUCTION MANIFOLD	MÚLTIPLE DE ADMISIÓN	COLLECTEUR D'ADMISSION
39/193	BOMBA INJETORA COMBUSTÍVEL	FUEL INJECTION PUMP	BOMBA INYECTORA COMBUSTIBLE	POMPE D'INJEC. / COMBUST.
40/..	SISTEMA AUXILIAR PARTIDA	COLD WEATHER STARTING AID	SIST. AUXILIAR DE ARRANQUE	THERMOSTART
41/58	COLETOR DE ESCAPE	EXHAUST MANIFOLD	MÚLTIPLE DE ESCAPE	COLLECTEURD'ECHAPPEMENT
42/193	BOMBA ALIMENTADORA E FILTRO ÓLEO COMBUSTÍVEL	FUEL LIFT PUMP AND FUEL OIL FILTER	BOMBA DE ALIMENTACIÓN Y FILTROS ACEITE COMBUSTIBLE	POMPE D'ALIMENTATION ET FILTRE À HUILE COMBUSTIBLE
43/61	TOMADA P/ MANÔMETRO ÓLEO	OIL PRESS GAUGE	TOMA P/ MANÓMETRO ACEITE	PRISE P/ MANOMETRE D'HUILE
44/113	TOMADA POTÊNCIA/EXAUSTOR	POWER TAKE-OFF/EXHAUSTER	TOMA DE POTENCIA/EDUCTOR	PRISE DE PUIS./POMPE À VIDE
45/113	CARCAÇA DO VOLANTE	FLYWHEEL HOUSING	CARTER DEL VOLANTE	CARTER DU VOLANT
46/57	MOTOR DE PARTIDA (A)	STARTER MOTOR (A)	MOTOR DE ARRANQUE (A)	DÉMARREUR (A)
46/60	MOTOR DE PARTIDA (B)	STARTER MOTOR (B)	MOTOR DE ARRANQUE (B)	DÉMARREUR (B)
47/..	ACIONAMENTO DO TAQUÍMETRO	TACHOMETER DRIVE	MANDO DEL TAQUÍMETRO	COMMANDE DU COMPTE-TOURS
48/105	TUBO INJEÇÃO / INJETORES	FUEL INJECTION SYSTEM	EQUIPO DE INYECCIÓN	SYSTEME D'INJECTION
50/180	ALTERNADOR E CORREIA	ALTERNATOR AND BELT	ALTERNADOR Y CORREA	ALTERNATEUR ET COURROIE
51/27	TINTA	PAINT	PINTURA	PEINTURE
52/302	ÍTENS DE INSTALAÇÃO	FITTING ITEMS	PIEZAS DE INSTALACIÓN	ARTICLES D'INSTALLATION
53/41	RESPIRO DO MOTOR	ENGINER BREATHER	RESPIRADERO DEL MOTOR	RENIFLARD DU MOTEUR
54/..	FILTRO DE AR	AIR CLEANER	FILTRO DE AIRE	FILTRE À AIR
55/141	VOLANTE E CREMALHEIRA	FLYWHEEL AND STARTER RING	VOLANTE Y CORONA	VOLANT ET COURONNE
56/104	BOMBA D'ÁGUA	WATER PUMP	BOMBA DE ÁGUA	POMPE À EAU
	ACESSÓRIOS	**ACCESSORIES**	**ACESSORIOS**	**ACESSOIRES**
71/122	SUPORTE DO MOTOR	ENGINE SUPPORTS	SOPORTES DEL MOTOR	SUPPORTS DU MOTEUR
73/130	CONTROLES	CONTROLS	CONTROLES	CONTRÔLES
74/86	SISTEMA DE ESCAPE	EXHAUST SYSTEM	SISTEMA DE ESCAPE	SYSTEME D'ECHAPPEMENT
75/131	SISTEMA DE COMBUSTÍVEL	FUEL SYSTEM	SISTEMA DE COMBUSTIBLE	SYSTEME D'COMBUSTIBLE
76/17	SISTEMA DE ADMISSÃO	INDUCTION SYSTEM	SISTEMA DE ADMISIÓN	SYSTEME D'ADMISSION
	JOGO DE JUNTAS	**JOINT SETS**	**JUEGOS DE JUN TAS**	**JEUX DE JOINTS**
00/50	JOGO DE JUNTAS CABEÇOTE	TOP OVERHAUL	JUEGO DE JUNTAS CULATA	JEU DE JOINTS CULASSE
00/51	JOGO DE JUNTAS BLOCO	BOTTOM OVERHAUL	JUEGO DE JUNTAS BLOQUE	JEU DE JOINTS DU BLOC

(A) SA 8862 B 433767X
(B) SA 8862 B 433768X

ÍNDICE DE GRUPOS GROUP INDEX INDICE DE GRUPOS INDEX DE GROUPES	S4 CAMINHÃO TRUCK CAMION CAMION	GM D-40	LISTA DE PEÇAS PART LIST LISTA DE PIEZAS LISTE DE PIECES	8863

GRUPOS	UNIDADE BÁSICA Nº 275	BASIC UNIT Nº 275	UNIDAD BÁSICA Nº 275	UNITÉ DE BASE Nº 275
11/76	BLOCO DE CILINDROS	CYLINDER BLOCK	BLOQUE DE CILINDROS	BLOC-CYLINDRES
12/62	CAIXA DISTRIBUIÇÃO	TIMING CASE	CAJA DISTRIBUCIÓN	CARTER DISTRIBUTION
13/41A	ÁRVORE DE MANIVELAS	CRANKSHAFT	CIGUENAL	VILEBREQUIN
14/37	PISTÕES E BIELAS	PISTONS / CONNECT RODS	PISTONES Y BIELAS	PISTONS ET BIELLES
15/23	BOMBA ÓLEO LUBRIFICANTE	LUBRICATING OIL PUMP	BOMBA ACEITE LUBRICANTE	POMPE À HUILE LUBRIFIANTE
17/40	CABEÇOTE	CYLINDER HEAD	CULATA	CULASSE
18/36	VÁLVULAS/BALANCEIROS	VALVER / ROCKERSHAFT	VÁLVULAS / BALANCINES	SOUPAPES / LEVIERS
20/17	RETENTOR TRASEIRO	REAR OIL SEAL	SELLO TRASERO DE ACEITE	DÉFLECTEUR D'HUILE ARR.
21/26	ÁRVORE COMANDO VÁLVULAS	CAMSHAFT	ARBOL DE LEVAS	ARBRE À CAMES
22/13	ENGRENAGENS DISTRIBUIÇÃO	IDLER GEARS	ENGRENAJES DISTRIBUCIÓN	PIGNONS DISTRIBUTION
	COMPLEMENTOS	**COMPLEMENTS**	**COMPLEMENTOS**	**COMPLÉMENTS**
31/155	CARTER ÓLEO LUBRIFICANTE	LUBRICATING OIL SUMP	CARTER ACEITE LUBRICANTE	CARTER HUILE LUBRIFIANTE
32/100	POLIA ÁRVORE MANIVELAS	CRANKSHAFT PULLEY	POLEA DEL CIGÜENAL	POULIE DU VILEBREQUIN
33/121	FILTRO LUBRIF./RESFRIADOR	LUBR. OIL FILTER / COOLER	FILTRO ACEITE / REFRIGERADOR	FILTRE HUILE / REFROIDIS.
34/82	TAMPA DO CABEÇOTE	CYLINDER HEAD COVER	TAPA DE VÁLVULAS	CACHE-CULBUTEURS
35/102	VENTILADOR	FAN	VENTILADOR	VENTILATEUR
36/76	TAMPA TRASEIRA CABEÇOTE	CYLINDER HEAD REAR COVER	TAPA TRASERA DE LA CULATA	CACHE-CULBUTEURS ARRIERE
37/111	TERMOSTATO E CARCAÇA	THERMOSTAT AND HOUSING	TERMOSTATO Y CÁRTER	THERMOSTAT ET CARTER
38/106	COLETOR DE ADMISSÃO	INDUCTION MANIFOLD	MÚLTIPLE DE ADMISIÓN	COLLECTEUR D'ADMISSION
39/193	BOMBA INJETORA COMBUSTÍVEL	FUEL INJECTION PUMP	BOMBA INYECTORA COMBUSTIBLE	POMPE D'INJEC. / COMBUST.
40/..	SISTEMA AUXILIAR PARTIDA	COLD WEATHER STARTING AID	SIST. AUXILIAR DE ARRANQUE	THERMOSTART
41/58	COLETOR DE ESCAPE	EXHAUST MANIFOLD	MÚLTIPLE DE ESCAPE	COLLECTEURD'ECHAPPEMENT
42/193	BOMBA ALIMENTADORA E FILTRO ÓLEO COMBUSTÍVEL	FUEL LIFT PUMP AND FUEL OIL FILTER	BOMBA DE ALIMENTACIÓN Y FILTROS ACEITE COMBUSTIBLE	POMPE D'ALIMENTATION ET FILTRE À HUILE COMBUSTIBLE
43/61	TOMADA P/ MANÔMETRO ÓLEO	OIL PRESS GAUGE	TOMA P/ MANÓMETRO ACEITE	PRISE P/ MANOMETRE D'HUILE
44/113	TOMADA POTÊNCIA/EXAUSTOR	POWER TAKE-OFF/EXHAUSTER	TOMA DE POTENCIA/EDUCTOR	PRISE DE PUIS./POMPE À VIDE
45/113	CARCAÇA DO VOLANTE	FLYWHEEL HOUSING	CARTER DEL VOLANTE	CARTER DU VOLANT
46/57	MOTOR DE PARTIDA (A)	STARTER MOTOR (A)	MOTOR DE ARRANQUE (A)	DÉMARREUR (A)
46/60	MOTOR DE PARTIDA (B)	STARTER MOTOR (B)	MOTOR DE ARRANQUE (B)	DÉMARREUR (B)
47/..	ACIONAMENTO DO TAQUÍMETRO	TACHOMETER DRIVE	MANDO DEL TAQUÍMETRO	COMMANDE DU COMPTE-TOURS
48/105	TUBO INJEÇÃO / INJETORES	FUEL INJECTION SYSTEM	EQUIPO DE INYECCIÓN	SYSTEME D'INJECTION
50/180	ALTERNADOR E CORREIA	ALTERNATOR AND BELT	ALTERNADOR Y CORREA	ALTERNATEUR ET COURROIE
51/27	TINTA	PAINT	PINTURA	PEINTURE
52/301	ÍTENS DE INSTALAÇÃO	FITTING ITEMS	PIEZAS DE INSTALACIÓN	ARTICLES D'INSTALLATION
53/41	RESPIRO DO MOTOR	ENGINER BREATHER	RESPIRADERO DEL MOTOR	RENIFLARD DU MOTEUR
54/..	FILTRO DE AR	AIR CLEANER	FILTRO DE AIRE	FILTRE À AIR
55/141	VOLANTE E CREMALHEIRA	FLYWHEEL AND STARTER RING	VOLANTE Y CORONA	VOLANT ET COURONNE
56/104	BOMBA D'ÁGUA	WATER PUMP	BOMBA DE ÁGUA	POMPE À EAU
	ACESSÓRIOS	**ACCESSORIES**	**ACESSORIOS**	**ACESSOIRES**
71/122	SUPORTE DO MOTOR	ENGINE SUPPORTS	SOPORTES DEL MOTOR	SUPPORTS DU MOTEUR
73/130	CONTROLES	CONTROLS	CONTROLES	CONTRÔLES
74/86	SISTEMA DE ESCAPE	EXHAUST SYSTEM	SISTEMA DE ESCAPE	SYSTEME D'ECHAPPEMENT
75/131	SISTEMA DE COMBUSTÍVEL	FUEL SYSTEM	SISTEMA DE COMBUSTIBLE	SYSTEME D'COMBUSTIBLE
76/17	SISTEMA DE ADMISSÃO	INDUCTION SYSTEM	SISTEMA DE ADMISIÓN	SYSTEME D'ADMISSION
	JOGO DE JUNTAS	**JOINT SETS**	**JUEGOS DE JUNTAS**	**JEUX DE JOINTS**
00/50	JOGO DE JUNTAS CABEÇOTE	TOP OVERHAUL	JUEGO DE JUNTAS CULATA	JEU DE JOINTS CULASSE
00/51	JOGO DE JUNTAS BLOCO	BOTTOM OVERHAUL	JUEGO DE JUNTAS BLOQUE	JEU DE JOINTS DU BLOC

(A) → SA 8863 B 433767X
(B) → SA 8863 B 433768X

ÍNDICE DE GRUPOS
GROUP INDEX
INDICE DE GRUPOS
INDEX DE GROUPES

S4

PICK-UP
VAN
FURGONETA
CAMIONNETTE

GM D-20
COM AR
CONDICIONADO

LISTA DE PEÇAS
PART LIST
LISTA DE PIEZAS
LISTE DE PIECES

8864

GRUPOS	UNIDADE BÁSICA Nº 276	BASIC UNIT Nº 276	UNIDAD BÁSICA Nº 276	UNITÉ DE BASE Nº 276
11/77	BLOCO DE CILINDROS	CYLINDER BLOCK	BLOQUE DE CILINDROS	BLOC-CYLINDRES
12/62	CAIXA DISTRIBUIÇÃO	TIMING CASE	CAJA DISTRIBUCIÓN	CARTER DISTRIBUTION
13/41A	ÁRVORE DE MANIVELAS	CRANKSHAFT	CIGUENAL	VILEBREQUIN
14/37	PISTÕES E BIELAS	PISTONS / CONNECT RODS	PISTONES Y BIELAS	PISTONS ET BIELLES
15/23	BOMBA ÓLEO LUBRIFICANTE	LUBRICATING OIL PUMP	BOMBA ACEITE LUBRICANTE	POMPE À HUILE LUBRIFIANTE
17/40	CABEÇOTE	CYLINDER HEAD	CULATA	CULASSE
18/36	VÁLVULAS/BALANCEIROS	VALVER / ROCKERSHAFT	VÁLVULAS / BALANCINES	SOUPAPES / LEVIERS
20/17	RETENTOR TRASEIRO	REAR OIL SEAL	SELLO TRASERO DE ACEITE	DÉFLECTEUR D'HUILE ARR.
21/26	ÁRVORE COMANDO VÁLVULAS	CAMSHAFT	ARBOL DE LEVAS	ARBRE À CAMES
22/13	ENGRENAGENS DISTRIBUIÇÃO	IDLER GEARS	ENGRENAJES DISTRIBUCIÓN	PIGNONS DISTRIBUTION
	COMPLEMENTOS	**COMPLEMENTS**	**COMPLEMENTOS**	**COMPLÉMENTS**
31/156	CARTER ÓLEO LUBRIFICANTE	LUBRICATING OIL SUMP	CARTER ACEITE LUBRICANTE	CARTER HUILE LUBRIFIANTE
32/97	POLIA ÁRVORE MANIVELAS	CRANKSHAFT PULLEY	POLEA DEL CIGÜENAL	POULIE DU VILEBREQUIN
33/122	FILTRO LUBRIFICANTE	LUBR. OIL FILTER	FILTRO ACEITE	FILTRE HUILE
34/82	TAMPA DO CABEÇOTE	CYLINDER HEAD COVER	TAPA DE VÁLVULAS	CACHE-CULBUTEURS
35/99	VENTILADOR	FAN	VENTILADOR	VENTILATEUR
36/76	TAMPA TRASEIRA CABEÇOTE	CYLINDER HEAD REAR COVER	TAPA TRASERA DE LA CULATA	CACHE-CULBUTEURS ARRIERE
37/111	TERMOSTATO E CARCAÇA	THERMOSTAT AND HOUSING	TERMOSTATO Y CÁRTER	THERMOSTAT ET CARTER
38/105	COLETOR DE ADMISSÃO	INDUCTION MANIFOLD	MÚLTIPLE DE ADMISIÓN	COLLECTEUR D'ADMISSION
39/193	BOMBA INJETORA COMBUSTÍVEL	FUEL INJECTION PUMP	BOMBA INYECTORA COMBUSTIBLE	POMPE D'INJEC. / COMBUST.
40/..	SISTEMA AUXILIAR PARTIDA	COLD WEATHER STARTING AID	SIST. AUXILIAR DE ARRANQUE	THERMOSTART
41/58	COLETOR DE ESCAPE	EXHAUST MANIFOLD	MÚLTIPLE DE ESCAPE	COLLECTEURD'ECHAPPEMENT
42/193	BOMBA ALIMENTADORA E FILTRO ÓLEO COMBUSTÍVEL	FUEL LIFT PUMP AND FUEL OIL FILTER	BOMBA DE ALIMENTACIÓN Y FILTROS ACEITE COMBUSTIBLE	POMPE D'ALIMENTATION ET FILTRE À HUILE COMBUSTIBLE
43/61	TOMADA P/ MANÔMETRO ÓLEO	OIL PRESS GAUGE	TOMA P/ MANÓMETRO ACEITE	PRISE P/ MANOMETRE D'HUILE
44/113	TOMADA POTÊNCIA/EXAUSTOR	POWER TAKE-OFF/EXHAUSTER	TOMA DE POTENCIA/EDUCTOR	PRISE DE PUIS./POMPE À VIDE
45/113	CARCAÇA DO VOLANTE	FLYWHEEL HOUSING	CARTER DEL VOLANTE	CARTER DU VOLANT
46/57	MOTOR DE PARTIDA (A)	STARTER MOTOR (A)	MOTOR DE ARRANQUE (A)	DÉMARREUR (A)
46/60	MOTOR DE PARTIDA (B)	STARTER MOTOR (B)	MOTOR DE ARRANQUE (B)	DÉMARREUR (B)
47/..	ACIONAMENTO DO TAQUÍMETRO	TACHOMETER DRIVE	MANDO DEL TAQUÍMETRO	COMMANDE DU COMPTE-TOURS
48/105	TUBO INJEÇÃO / INJETORES	FUEL INJECTION SYSTEM	EQUIPO DE INYECCIÓN	SYSTEME D'INJECTION
50/179	ALTERNADOR E CORREIA	ALTERNATOR AND BELT	ALTERNADOR Y CORREA	ALTERNATEUR ET COURROIE
52/300	ÍTENS DE INSTALAÇÃO	FITTING ITEMS	PIEZAS DE INSTALACIÓN	ARTICLES D'INSTALLATION
53/41	RESPIRO DO MOTOR	ENGINER BREATHER	RESPIRADERO DEL MOTOR	RENIFLARD DU MOTEUR
54/..	FILTRO DE AR	AIR CLEANER	FILTRO DE AIRE	FILTRE À AIR
55/141	VOLANTE E CREMALHEIRA	FLYWHEEL AND STARTER RING	VOLANTE Y CORONA	VOLANT ET COURONNE
56/102	BOMBA D'ÁGUA	WATER PUMP	BOMBA DE ÁGUA	POMPE À EAU
57/24	COMANDO AUXILIAR	AUXILIAIRE DRIVE	MANDO AUXILIAR	COMMANDE AUXILIAIRE
	ACESSÓRIOS	**ACCESSORIES**	**ACESSORIOS**	**ACESSOIRES**
71/122	SUPORTE DO MOTOR	ENGINE SUPPORTS	SOPORTES DEL MOTOR	SUPPORTS DU MOTEUR
73/130	CONTROLES	CONTROLS	CONTROLES	CONTRÔLES
74/86	SISTEMA DE ESCAPE	EXHAUST SYSTEM	SISTEMA DE ESCAPE	SYSTEME D'ECHAPPEMENT
75/131	SISTEMA DE COMBUSTÍVEL	FUEL SYSTEM	SISTEMA DE COMBUSTIBLE	SYSTEME D'COMBUSTIBLE
76/17	SISTEMA DE ADMISSÃO	INDUCTION SYSTEM	SISTEMA DE ADMISIÓN	SYSTEME D'ADMISSION
	JOGO DE JUNTAS	**JOINT SETS**	**JUEGOS DE JUNTAS**	**JEUX DE JOINTS**
00/50	JOGO DE JUNTAS CABEÇOTE	TOP OVERHAUL	JUEGO DE JUNTAS CULATA	JEU DE JOINTS CULASSE
00/51	JOGO DE JUNTAS BLOCO	BOTTOM OVERHAUL	JUEGO DE JUNTAS BLOQUE	JEU DE JOINTS DU BLOC

(A) → SA 8864 B 433641X
(B) → SA 8864 B 433642X

ÍNDICE DE GRUPOS GROUP INDEX INDICE DE GRUPOS INDEX DE GROUPES	S4T CAMINHÃO TRUCK CAMION CAMION	GM D-20 GM D-40	LISTA DE PEÇAS PART LIST LISTA DE PIEZAS LISTE DE PIECES	8865

GRUPOS	UNIDADE BÁSICA Nº 274	BASIC UNIT Nº 274	UNIDAD BÁSICA Nº 274	UNITÉ DE BASE Nº 274
11/75	BLOCO DE CILINDROS	CYLINDER BLOCK	BLOQUE DE CILINDROS	BLOC-CYLINDRES
12/62	CAIXA DISTRIBUIÇÃO (A)	TIMING CASE (A)	CAJA DISTRIBUCIÓN (A)	CARTER DISTRIBUTION (A)
12/65	CAIXA DISTRIBUIÇÃO (B)	TIMING CASE (B)	CAJA DISTRIBUCIÓN (B)	CARTER DISTRIBUTION (B)
13/41	ÁRVORE DE MANIVELAS	CRANKSHAFT	CIGUENAL	VILEBREQUIN
14/36	PISTÕES E BIELAS	PISTONS / CONNECT RODS	PISTONES Y BIELAS	PISTONS ET BIELLES
15/22	BOMBA ÓLEO LUBRIFICANTE	LUBRICATING OIL PUMP	BOMBA ACEITE LUBRICANTE	POMPE À HUILE LUBRIFIANTE
17/39	CABEÇOTE	CYLINDER HEAD	CULATA	CULASSE
18/35	VÁLVULAS/BALANCEIROS	VALVER / ROCKERSHAFT	VÁLVULAS / BALANCINES	SOUPAPES / LEVIERS
20/17	RETENTOR TRASEIRO	REAR OIL SEAL	SELLO TRASERO DE ACEITE	DÉFLECTEUR D'HUILE ARR.
21/25	ÁRVORE COMANDO VÁLVULAS	CAMSHAFT	ARBOL DE LEVAS	ARBRE À CAMES
22/13	ENGRENAGENS DISTRIBUIÇÃO	IDLER GEARS	ENGRENAJES DISTRIBUCIÓN	PIGNONS DISTRIBUTION
	COMPLEMENTOS	**COMPLEMENTS**	**COMPLEMENTOS**	**COMPLÉMENTS**
31/154	CARTER ÓLEO LUBRIFICANTE	LUBRICATING OIL SUMP	CARTER ACEITE LUBRICANTE	CARTER HUILE LUBRIFIANTE
32/96	POLIA ÁRVORE MANIVELAS	CRANKSHAFT PULLEY	POLEA DEL CIGÜENAL	POULIE DU VILEBREQUIN
33/120	FILTRO LUBRIF. / RESFRIADOR	LUBR. OIL FILTER / COOLER	FILTRO ACEITE / REFRIGERADOR	FILTRE HUILE / REFROID.
34/81	TAMPA DO CABEÇOTE	CYLINDER HEAD COVER	TAPA DE VÁLVULAS	CACHE-CULBUTEURS
35/99	VENTILADOR	FAN	VENTILADOR	VENTILATEUR
36/76	TAMPA TRASEIRA CABEÇOTE	CYLINDER HEAD REAR COVER	TAPA TRASERA DE LA CULATA	CACHE-CULBUTEURS ARRIERE
37/111	TERMOSTATO E CARCAÇA	THERMOSTAT AND HOUSING	TERMOSTATO Y CÁRTER	THERMOSTAT ET CARTER
38/107	COLETOR DE ADMISSÃO	INDUCTION MANIFOLD	MÚLTIPLE DE ADMISIÓN	COLLECTEUR D'ADMISSION
39/192	BOMBA INJETORA COMBUSTÍVEL	FUEL INJECTION PUMP	BOMBA INYECTORA COMBUSTIBLE	POMPE D'INJEC. / COMBUST.
40/..	SISTEMA AUXILIAR PARTIDA	COLD WEATHER STARTING AID	SIST. AUXILIAR DE ARRANQUE	THERMOSTART
41/57	COLETOR DE ESCAPE	EXHAUST MANIFOLD	MÚLTIPLE DE ESCAPE	COLLECTEURD'ECHAPPEMENT
42/192	BOMBA ALIMENTADORA E FILTRO ÓLEO COMBUSTÍVEL	FUEL LIFT PUMP AND FUEL OIL FILTER	BOMBA DE ALIMENTACIÓN Y FILTROS ACEITE COMBUSTIBLE	POMPE D'ALIMENTATION ET FILTRE À HUILE COMBUSTIBLE
43/61	TOMADA P/ MANÔMETRO ÓLEO	OIL PRESS GAUGE	TOMA P/ MANÓMETRO ACEITE	PRISE P/ MANOMETRE D'HUILE
44/113	TOMADA POTÊNCIA/EXAUSTOR	POWER TAKE-OFF/EXHAUSTER	TOMA DE POTENCIA/EDUCTOR	PRISE DE PUIS./POMPE À VIDE
45/113	CARCAÇA DO VOLANTE	FLYWHEEL HOUSING	CARTER DEL VOLANTE	CARTER DU VOLANT
46/60	MOTOR DE PARTIDA	STARTER MOTOR	MOTOR DE ARRANQUE	DÉMARREUR
47/..	ACIONAMENTO DO TAQUÍMETRO	TACHOMETER DRIVE	MANDO DEL TAQUÍMETRO	COMMANDE DU COMPTE-TOURS
48/104	TUBO INJEÇÃO / INJETORES	FUEL INJECTION SYSTEM	EQUIPO DE INYECCIÓN	SYSTEME D'INJECTION
50/180	ALTERNADOR E CORREIA	ALTERNATOR AND BELT	ALTERNADOR Y CORREA	ALTERNATEUR ET COURROIE
51/28	TINTA	PAINT	PINTURA	PEINTURE
52/306	ÍTENS DE INSTALAÇÃO	FITTING ITEMS	PIEZAS DE INSTALACIÓN	ARTICLES D'INSTALLATION
53/40	RESPIRO DO MOTOR	ENGINER BREATHER	RESPIRADERO DEL MOTOR	RENIFLARD DU MOTEUR
54/..	FILTRO DE AR	AIR CLEANER	FILTRO DE AIRE	FILTRE À AIR
55/141	VOLANTE E CREMALHEIRA	FLYWHEEL AND STARTER RING	VOLANTE Y CORONA	VOLANT ET COURONNE
56/104	BOMBA D'ÁGUA	WATER PUMP	BOMBA DE ÁGUA	POMPE À EAU
58/27	TURBOALIMENTADOR	TURBOCHARGER	TURBINA	AVEC COMPRESSEUR
	ACESSÓRIOS	**ACCESSORIES**	**ACESSORIOS**	**ACESSOIRES**
71/122	SUPORTE DO MOTOR	ENGINE SUPPORTS	SOPORTES DEL MOTOR	SUPPORTS DU MOTEUR
73/130	CONTROLES	CONTROLS	CONTROLES	CONTRÔLES
74/86	SISTEMA DE ESCAPE	EXHAUST SYSTEM	SISTEMA DE ESCAPE	SYSTEME D'ECHAPPEMENT
75/131	SISTEMA DE COMBUSTÍVEL	FUEL SYSTEM	SISTEMA DE COMBUSTIBLE	SYSTEME D'COMBUSTIBLE
	JOGO DE JUNTAS	**JOINT SETS**	**JUEGOS DE JUNTAS**	**JEUX DE JOINTS**
00/71	JOGO DE JUNTAS CABEÇOTE	TOP OVERHAUL	JUEGO DE JUNTAS CULATA	JEU DE JOINTS CULASSE
00/51	JOGO DE JUNTAS BLOCO	BOTTOM OVERHAUL	JUEGO DE JUNTAS BLOQUE	JEU DE JOINTS DU BLOC

(A) → SB 8865 B 416597X
(B) → SB 8865 B 416598X

ÍNDICE DE GRUPOS
GROUP INDEX
INDICE DE GRUPOS
INDEX DE GROUPES

S4T
PICK-UP
VAN
FURGONETA
CAMIONNETTE

GM D-20
COM AR
CONDICIONADO

LISTA DE PEÇAS
PART LIST
LISTA DE PIEZAS
LISTE DE PIECES

8866

GRUPOS	UNIDADE BÁSICA Nº 274	BASIC UNIT Nº 274	UNIDAD BÁSICA Nº 274	UNITÉ DE BASE Nº 274
11/75	BLOCO DE CILINDROS	CYLINDER BLOCK	BLOQUE DE CILINDROS	BLOC-CYLINDRES
12/62	CAIXA DISTRIBUIÇÃO (A)	TIMING CASE (A)	CAJA DISTRIBUCIÓN (A)	CARTER DISTRIBUTION (A)
12/65	CAIXA DISTRIBUIÇÃO (B)	TIMING CAS (B)	CAJA DISTRIBUCIÓN (B)	CARTER DISTRIBUTION (B)
13/41	ÁRVORE DE MANIVELAS	CRANKSHAFT	CIGUENAL	VILEBREQUIN
14/36	PISTÕES E BIELAS	PISTONS / CONNECT RODS	PISTONES Y BIELAS	PISTONS ET BIELLES
15/22	BOMBA ÓLEO LUBRIFICANTE	LUBRICATING OIL PUMP	BOMBA ACEITE LUBRICANTE	POMPE À HUILE LUBRIFIANTE
17/39	CABEÇOTE	CYLINDER HEAD	CULATA	CULASSE
18/35	VÁLVULAS/BALANCEIROS	VALVER / ROCKERSHAFT	VÁLVULAS / BALANCINES	SOUPAPES / LEVIERS
20/17	RETENTOR TRASEIRO	REAR OIL SEAL	SELLO TRASERO DE ACEITE	DÉFLECTEUR D'HUILE ARR.
21/25	ÁRVORE COMANDO VÁLVULAS	CAMSHAFT	ARBOL DE LEVAS	ARBRE À CAMES
22/13	ENGRENAGENS DISTRIBUIÇÃO	IDLER GEARS	ENGRENAJES DISTRIBUCIÓN	PIGNONS DISTRIBUTION
	COMPLEMENTOS	**COMPLEMENTS**	**COMPLEMENTOS**	**COMPLÉMENTS**
31/154	CARTER ÓLEO LUBRIFICANTE	LUBRICATING OIL SUMP	CARTER ACEITE LUBRICANTE	CARTER HUILE LUBRIFIANTE
32/96	POLIA ÁRVORE MANIVELAS	CRANKSHAFT PULLEY	POLEA DEL CIGÜENAL	POULIE DU VILEBREQUIN
33/120	FILTRO LUBRIF. / RESFRIADOR	LUBR. OIL FILTER / COOLER	FILTRO ACEITE / REFRIGERADOR	FILTRE HUILE / REFROID.
34/81	TAMPA DO CABEÇOTE	CYLINDER HEAD COVER	TAPA DE VÁLVULAS	CACHE-CULBUTEURS
35/99	VENTILADOR	FAN	VENTILADOR	VENTILATEUR
36/76	TAMPA TRASEIRA CABEÇOTE	CYLINDER HEAD REAR COVER	TAPA TRASERA DE LA CULATA	CACHE-CULBUTEURS ARRIERE
37/111	TERMOSTATO E CARCAÇA	THERMOSTAT AND HOUSING	TERMOSTATO Y CÁRTER	THERMOSTAT ET CARTER
38/104	COLETOR DE ADMISSÃO	INDUCTION MANIFOLD	MÚLTIPLE DE ADMISIÓN	COLLECTEUR D'ADMISSION
39/192	BOMBA INJETORA COMBUSTÍVEL	FUEL INJECTION PUMP	BOMBA INYECTORA COMBUSTIBLE	POMPE D'INJEC. / COMBUST.
40/..	SISTEMA AUXILIAR PARTIDA	COLD WEATHER STARTING AID	SIST. AUXILIAR DE ARRANQUE	THERMOSTART
41/57	COLETOR DE ESCAPE	EXHAUST MANIFOLD	MÚLTIPLE DE ESCAPE	COLLECTEURD'ECHAPPEMENT
42/192	BOMBA ALIMENTADORA E FILTRO ÓLEO COMBUSTÍVEL	FUEL LIFT PUMP AND FUEL OIL FILTER	BOMBA DE ALIMENTACIÓN Y FILTROS ACEITE COMBUSTIBLE	POMPE D'ALIMENTATION ET FILTRE À HUILE COMBUSTIBLE
43/61	TOMADA P/ MANÔMETRO ÓLEO	OIL PRESS GAUGE	TOMA P/ MANÓMETRO ACEITE	PRISE P/ MANOMETRE D'HUILE
44/113	TOMADA POTÊNCIA/EXAUSTOR	POWER TAKE-OFF/EXHAUSTER	TOMA DE POTENCIA/EDUCTOR	PRISE DE PUIS./POMPE À VIDE
45/113	CARCAÇA DO VOLANTE	FLYWHEEL HOUSING	CARTER DEL VOLANTE	CARTER DU VOLANT
46/60	MOTOR DE PARTIDA	STARTER MOTOR	MOTOR DE ARRANQUE	DÉMARREUR
47/..	ACIONAMENTO DO TAQUÍMETRO	TACHOMETER DRIVE	MANDO DEL TAQUÍMETRO	COMMANDE DU COMPTE-TOURS
48/104	TUBO INJEÇÃO / INJETORES	FUEL INJECTION SYSTEM	EQUIPO DE INYECCIÓN	SYSTEME D'INJECTION
50/179	ALTERNADOR E CORREIA	ALTERNATOR AND BELT	ALTERNADOR Y CORREA	ALTERNATEUR ET COURROIE
51/28	TINTA	PAINT	PINTURA	PEINTURE
52/298	ÍTENS DE INSTALAÇÃO	FITTING ITEMS	PIEZAS DE INSTALACIÓN	ARTICLES D'INSTALLATION
53/40	RESPIRO DO MOTOR	ENGINER BREATHER	RESPIRADERO DEL MOTOR	RENIFLARD DU MOTEUR
54/..	FILTRO DE AR	AIR CLEANER	FILTRO DE AIRE	FILTRE À AIR
55/141	VOLANTE E CREMALHEIRA	FLYWHEEL AND STARTER RING	VOLANTE Y CORONA	VOLANT ET COURONNE
56/102	BOMBA D'ÁGUA	WATER PUMP	BOMBA DE ÁGUA	POMPE À EAU
57/24	COMANDO AUXILIAR	AUXILIAIRE DRIVE	MANDO AUXILIAR	COMMANDE AUXILIAIRE
58/27	TURBOALIMENTADOR	TURBOCHARGER	TURBINA	AVEC COMPRESSEUR
	ACESSÓRIOS	**ACCESSORIES**	**ACESSORIOS**	**ACESSOIRES**
71/122	SUPORTE DO MOTOR	ENGINE SUPPORTS	SOPORTES DEL MOTOR	SUPPORTS DU MOTEUR
73/130	CONTROLES	CONTROLS	CONTROLES	CONTRÔLES
74/86	SISTEMA DE ESCAPE	EXHAUST SYSTEM	SISTEMA DE ESCAPE	SYSTEME D'ECHAPPEMENT
75/131	SISTEMA DE COMBUSTÍVEL	FUEL SYSTEM	SISTEMA DE COMBUSTIBLE	SYSTEME D'COMBUSTIBLE
	JOGO DE JUNTAS	**JOINT SETS**	**JUEGOS DE JUNTAS**	**JEUX DE JOINTS**
00/71	JOGO DE JUNTAS CABEÇOTE	TOP OVERHAUL	JUEGO DE JUNTAS CULATA	JEU DE JOINTS CULASSE
00/51	JOGO DE JUNTAS BLOCO	BOTTOM OVERHAUL	JUEGO DE JUNTAS BLOQUE	JEU DE JOINTS DU BLOC

(A) → SB 8866 B 415957X
(B) → SB 8865 B 415958X

ÍNDICE DE GRUPOS GROUP INDEX INDICE DE GRUPOS INDEX DE GROUPES	S4 PICK-UP VAN FURGONETA CAMIONNETTE	GM D-20

LISTA DE PEÇAS PART LIST LISTA DE PIEZAS LISTE DE PIECES	8873, 8928, 8929, 8930, 8931, 8932, 8933, 8934, 8935 8956, 8988

GRUPOS	UNIDADE BÁSICA Nº 276	BASIC UNIT Nº 276	UNIDAD BÁSICA Nº 276	UNITÉ DE BASE Nº 276
11/77	BLOCO DE CILINDROS	CYLINDER BLOCK	BLOQUE DE CILINDROS	BLOC-CYLINDRES
12/62	CAIXA DISTRIBUIÇÃO	TIMING CASE	CAJA DISTRIBUCIÓN	CARTER DISTRIBUTION
13/41A	ÁRVORE DE MANIVELAS	CRANKSHAFT	CIGUENAL	VILEBREQUIN
14/37	PISTÕES E BIELAS	PISTONS / CONNECT RODS	PISTONES Y BIELAS	PISTONS ET BIELLES
15/23	BOMBA ÓLEO LUBRIFICANTE	LUBRICATING OIL PUMP	BOMBA ACEITE LUBRICANTE	POMPE À HUILE LUBRIFIANTE
17/40	CABEÇOTE	CYLINDER HEAD	CULATA	CULASSE
18/36	VÁLVULAS/BALANCEIROS	VALVER / ROCKERSHAFT	VÁLVULAS / BALANCINES	SOUPAPES / LEVIERS
20/17	RETENTOR TRASEIRO	REAR OIL SEAL	SELLO TRASERO DE ACEITE	DÉFLECTEUR D'HUILE ARR.
21/26	ÁRVORE COMANDO VÁLVULAS	CAMSHAFT	ARBOL DE LEVAS	ARBRE À CAMES
22/13	ENGRENAGENS DISTRIBUIÇÃO	IDLER GEARS	ENGRENAJES DISTRIBUCIÓN	PIGNONS DISTRIBUTION
	COMPLEMENTOS	**COMPLEMENTS**	**COMPLEMENTOS**	**COMPLÉMENTS**
31/156	CARTER ÓLEO LUBRIFICANTE	LUBRICATING OIL SUMP	CARTER ACEITE LUBRICANTE	CARTER HUILE LUBRIFIANTE
32/100	POLIA ÁRVORE MANIVELAS	CRANKSHAFT PULLEY	POLEA DEL CIGÜENAL	POULIE DU VILEBREQUIN
33/122	FILTRO LUBRIFICANTE	LUBR. OIL FILTER	FILTRO ACEITE	FILTRE HUILE
34/82	TAMPA DO CABEÇOTE	CYLINDER HEAD COVER	TAPA DE VÁLVULAS	CACHE-CULBUTEURS
35/99	VENTILADOR	FAN	VENTILADOR	VENTILATEUR
36/76	TAMPA TRASEIRA CABEÇOTE (A)	CYLINDER HEAD REAR COVER (A)	TAPA TRASERA DE LA CULATA (A)	CACHE-CULBUTEURS ARRIERE (A)
36/78	TAMPA TRASEIRA CABEÇOTE (B)	CYLINDER HEAD REAR COVER (B)	TAPA TRASERA DE LA CULATA (B)	CACHE-CULBUTEURS ARRIERE (B)
37/111	TERMOSTATO E CARCAÇA (E)	THERMOSTAT AND HOUSING (E)	TERMOSTATO Y CÁRTER (E)	THERMOSTAT ET CARTER (E)
37/114	TERMOSTATO E CARCAÇA (F)	THERMOSTAT AND HOUSING (F)	TERMOSTATO Y CÁRTER (F)	THERMOSTAT ET CARTER (F)
38/106	COLETOR DE ADMISSÃO	INDUCTION MANIFOLD	MÚLTIPLE DE ADMISIÓN	COLLECTEUR D'ADMISSION
39/193	BOMBA INJETORA COMBUSTÍVEL	FUEL INJECTION PUMP	BOMBA INYECTORA COMBUSTIBLE	POMPE D'INJEC. / COMBUST.
40/..	SISTEMA AUXILIAR PARTIDA	COLD WEATHER STARTING AID	SIST. AUXILIAR DE ARRANQUE	THERMOSTART
41/58	COLETOR DE ESCAPE	EXHAUST MANIFOLD	MÚLTIPLE DE ESCAPE	COLLECTEURD'ECHAPPEMENT
42/193	BOMBA ALIMENTADORA E FILTRO ÓLEO COMBUSTÍVEL (C)	FUEL LIFT PUMP AND FUEL OIL FILTER (C)	BOMBA DE ALIMENTACIÓN Y FILTROS ACEITE COMBUSTIBLE (C)	POMPE D'ALIMENTATION ET FILTRE À HUILE COMBUSTIBLE (C)
42/207	BOMBA ALIMENTADORA DE FILTRO ÓLEO COMBUSTÍVEL (D)	FUEL LIFT PUMP AND FUEL OIL FILTER (D)	BOMBA DE ALIMENTACIÓN Y FILTROS ACEITE COMBUSTIBLE (D)	POMPE D'ALIMENTATION ET FILTRE À HUILE COMBUSTIBLE (D)
43/61	TOMADA P/ MANÔMETRO ÓLEO	OIL PRESS GAUGE	TOMA P/ MANÓMETRO ACEITE	PRISE P/ MANOMETRE D'HUILE
44/113	TOMADA POTÊNCIA/EXAUSTOR	POWER TAKE-OFF/EXHAUSTER	TOMA DE POTENCIA/EDUCTOR	PRISE DE PUIS./POMPE À VIDE
45/115	CARCAÇA DO VOLANTE	FLYWHEEL HOUSING	CARTER DEL VOLANTE	CARTER DU VOLANT
46/60	MOTOR DE PARTIDA	STARTER MOTOR	MOTOR DE ARRANQUE	DÉMARREUR
47/..	ACIONAMENTO DO TAQUÍMETRO	TACHOMETER DRIVE	MANDO DEL TAQUÍMETRO	COMMANDE DU COMPTE-TOURS
48/105	TUBO INJEÇÃO / INJETORES	FUEL INJECTION SYSTEM	EQUIPO DE INYECCIÓN	SYSTEME D'INJECTION
50/180	ALTERNADOR E CORREIA	ALTERNATOR AND BELT	ALTERNADOR Y CORREA	ALTERNATEUR ET COURROIE
51/27	TINTA	PAINT	PINTURA	PEINTURE
52/311	ÍTENS DE INSTALAÇÃO	FITTING ITEMS	PIEZAS DE INSTALACIÓN	ARTICLES D'INSTALLATION
53/41	RESPIRO DO MOTOR	ENGINER BREATHER	RESPIRADERO DEL MOTOR	RENIFLARD DU MOTEUR
54/..	FILTRO DE AR	AIR CLEANER	FILTRO DE AIRE	FILTRE À AIR
55/141	VOLANTE E CREMALHEIRA	FLYWHEEL AND STARTER RING	VOLANTE Y CORONA	VOLANT ET COURONNE
56/104	BOMBA D'ÁGUA	WATER PUMP	BOMBA DE ÁGUA	POMPE À EAU
	ACESSÓRIOS	**ACCESSORIES**	**ACESSORIOS**	**ACESSOIRES**
71/122	SUPORTE DO MOTOR	ENGINE SUPPORTS	SOPORTES DEL MOTOR	SUPPORTS DU MOTEUR
73/130	CONTROLES	CONTROLS	CONTROLES	CONTRÔLES
74/86	SISTEMA DE ESCAPE	EXHAUST SYSTEM	SISTEMA DE ESCAPE	SYSTEME D'ECHAPPEMENT
75/131	SISTEMA DE COMBUSTÍVEL	FUEL SYSTEM	SISTEMA DE COMBUSTIBLE	SYSTEME D'COMBUSTIBLE
76/21	SISTEMA DE ADMISSÃO	INDUCTION SYSTEM	SISTEMA DE ADMISIÓN	SYSTEME D'ADMISSION
	JOGO DE JUNTAS	**JOINT SETS**	**JUEGOS DE JUNTAS**	**JEUX DE JOINTS**
00/50	JOGO DE JUNTAS CABEÇOTE	TOP OVERHAUL	JUEGO DE JUNTAS CULATA	JEU DE JOINTS CULASSE
00/51	JOGO DE JUNTAS BLOCO	BOTTOM OVERHAUL	JUEGO DE JUNTAS BLOQUE	JEU DE JOINTS DU BLOC

(A) SA 8873 B 439977X
(B) SA 8873 B 439978X
(C) SA 8873 B 463880Y
(D) SA 8873 B 463881Y
(E) SA 8873 B 436605X
(F) SA 8873 B 436606X

ÍNDICE DE GRUPOS GROUP INDEX INDICE DE GRUPOS INDEX DE GROUPES	S4 CAMINHÃO TRUCK CAMION CAMION	GM 6000

LISTA DE PEÇAS PART LIST LISTA DE PIEZAS LISTE DE PIECES	8874, 8972, 8973, 8974, 8975,8980, 8991

GRUPOS	UNIDADE BÁSICA Nº 274	BASIC UNIT Nº 274	UNIDAD BÁSICA Nº 274	UNITÉ DE BASE Nº 274
11/75	BLOCO DE CILINDROS	CYLINDER BLOCK	BLOQUE DE CILINDROS	BLOC-CYLINDRES
12/65	CAIXA DISTRIBUIÇÃO	TIMING CASE	CAJA DISTRIBUCIÓN	CARTER DISTRIBUTION
13/41	ÁRVORE DE MANIVELAS	CRANKSHAFT	CIGUENAL	VILEBREQUIN
14/36	PISTÕES E BIELAS	PISTONS / CONNECT RODS	PISTONES Y BIELAS	PISTONS ET BIELLES
15/22	BOMBA ÓLEO LUBRIFICANTE	LUBRICATING OIL PUMP	BOMBA ACEITE LUBRICANTE	POMPE À HUILE LUBRIFIANTE
17/39	CABEÇOTE	CYLINDER HEAD	CULATA	CULASSE
18/35	VÁLVULAS/BALANCEIROS	VALVER / ROCKERSHAFT	VÁLVULAS / BALANCINES	SOUPAPES / LEVIERS
20/17	RETENTOR TRASEIRO	REAR OIL SEAL	SELLO TRASERO DE ACEITE	DÉFLECTEUR D'HUILE ARR.
21/25	ÁRVORE COMANDO VÁLVULAS	CAMSHAFT	ARBOL DE LEVAS	ARBRE À CAMES
22/13	ENGRENAGENS DISTRIBUIÇÃO	IDLER GEARS	ENGRENAJES DISTRIBUCIÓN	PIGNONS DISTRIBUTION
	COMPLEMENTOS	**COMPLEMENTS**	**COMPLEMENTOS**	**COMPLÉMENTS**
31/154	CARTER ÓLEO LUBRIFICANTE	LUBRICATING OIL SUMP	CARTER ACEITE LUBRICANTE	CARTER HUILE LUBRIFIANTE
32/96	POLIA ÁRVORE MANIVELAS	CRANKSHAFT PULLEY	POLEA DEL CIGÜENAL	POULIE DU VILEBREQUIN
33/120	FILTRO LUBRIF. / RESFRIADOR	LUBR. OIL FILTER / COOLER	FILTRO ACEITE / REFRIGERADOR	FILTRE HUILE / REFROID.
34/100	TAMPA DO CABEÇOTE	CYLINDER HEAD COVER	TAPA DE VÁLVULAS	CACHE-CULBUTEURS
35/102	VENTILADOR	FAN	VENTILADOR	VENTILATEUR
36/76	TAMPA TRASEIRA CABEÇOTE (A)	CYLINDER HEAD REAR COVER (A)	TAPA TRASERA DE LA CULATA (A)	CACHE-CULBUTEURS ARRIERE (A)
36/78	TAMPA TRASEIRA CABEÇOTE (B)	CYLINDER HEAD REAR COVER (B)	TAPA TRASERA DE LA CULATA (B)	CACHE-CULBUTEURS ARRIERE (B)
37/111	TERMOSTATO E CARCAÇA (E)	THERMOSTAT AND HOUSING (E)	TERMOSTATO Y CÁRTER (E)	THERMOSTAT ET CARTER (E)
37/114	TERMOSTATO E CARCAÇA (F)	THERMOSTAT AND HOUSING (F)	TERMOSTATO Y CÁRTER (F)	THERMOSTAT ET CARTER (F)
38/107	COLETOR DE ADMISSÃO	INDUCTION MANIFOLD	MÚLTIPLE DE ADMISIÓN	COLLECTEUR D'ADMISSION
39/192	BOMBA INJETORA COMBUSTÍVEL	FUEL INJECTION PUMP	BOMBA INYECTORA COMBUSTIBLE	POMPE D'INJEC. / COMBUST.
40/..	SISTEMA AUXILIAR PARTIDA	COLD WEATHER STARTING AID	SIST. AUXILIAR DE ARRANQUE	THERMOSTART
41/57	COLETOR DE ESCAPE	EXHAUST MANIFOLD	MÚLTIPLE DE ESCAPE	COLLECTEURD'ECHAPPEMENT
42/192	BOMBA ALIMENTADORA E FILTRO ÓLEO COMBUSTÍVEL (C)	FUEL LIFT PUMP AND FUEL OIL FILTER (C)	BOMBA DE ALIMENTACIÓN Y FILTROS ACEITE COMBUSTIBLE (C)	POMPE D'ALIMENTATION ET FILTRE À HUILE COMBUSTIBLE (C)
42/208	BOMBA ALIMENTADORA DE FILTRO ÓLEO COMBUSTÍVEL (D)	FUEL LIFT PUMP AND FUEL OIL FILTER (D)	BOMBA DE ALIMENTACIÓN Y FILTROS ACEITE COMBUSTIBLE (D)	POMPE D'ALIMENTATION ET FILTRE À HUILE COMBUSTIBLE (D)
43/61	TOMADA P/ MANÔMETRO ÓLEO	OIL PRESS GAUGE	TOMA P/ MANÓMETRO ACEITE	PRISE P/ MANOMETRE D'HUILE
44/113	TOMADA POTÊNCIA/EXAUSTOR	POWER TAKE-OFF/EXHAUSTER	TOMA DE POTENCIA/EDUCTOR	PRISE DE PUIS./POMPE À VIDE
45/115	CARCAÇA DO VOLANTE	FLYWHEEL HOUSING	CARTER DEL VOLANTE	CARTER DU VOLANT
46/60	MOTOR DE PARTIDA	STARTER MOTOR	MOTOR DE ARRANQUE	DÉMARREUR
47/..	ACIONAMENTO DO TAQUÍMETRO	TACHOMETER DRIVE	MANDO DEL TAQUÍMETRO	COMMANDE DU COMPTE-TOURS
48/104	TUBO INJEÇÃO / INJETORES	FUEL INJECTION SYSTEM	EQUIPO DE INYECCIÓN	SYSTEME D'INJECTION
50/180	ALTERNADOR E CORREIA	ALTERNATOR AND BELT	ALTERNADOR Y CORREA	ALTERNATEUR ET COURROIE
51/28	TINTA	PAINT	PINTURA	PEINTURE
52/318	ÍTENS DE INSTALAÇÃO	FITTING ITEMS	PIEZAS DE INSTALACIÓN	ARTICLES D'INSTALLATION
53/40	RESPIRO DO MOTOR	ENGINER BREATHER	RESPIRADERO DEL MOTOR	RENIFLARD DU MOTEUR
54/..	FILTRO DE AR	AIR CLEANER	FILTRO DE AIRE	FILTRE À AIR
55/141	VOLANTE E CREMALHEIRA	FLYWHEEL AND STARTER RING	VOLANTE Y CORONA	VOLANT ET COURONNE
56/104	BOMBA D'ÁGUA	WATER PUMP	BOMBA DE ÁGUA	POMPE À EAU
58/28	TURBOALIMENTADOR	TURBOCHARGER	TURBINA	AVEC COMPRESSEUR
	ACESSÓRIOS	**ACCESSORIES**	**ACESSORIOS**	**ACESSOIRES**
71/122	SUPORTE DO MOTOR	ENGINE SUPPORTS	SOPORTES DEL MOTOR	SUPPORTS DU MOTEUR
73/130	CONTROLES	CONTROLS	CONTROLES	CONTRÔLES
74/86	SISTEMA DE ESCAPE	EXHAUST SYSTEM	SISTEMA DE ESCAPE	SYSTEME D'ECHAPPEMENT
75/131	SISTEMA DE COMBUSTÍVEL	FUEL SYSTEM	SISTEMA DE COMBUSTIBLE	SYSTEME D'COMBUSTIBLE
	JOGO DE JUNTAS	**JOINT SETS**	**JUEGOS DE JUNTAS**	**JEUX DE JOINTS**
00/71	JOGO DE JUNTAS CABEÇOTE	TOP OVERHAUL	JUEGO DE JUNTAS CULATA	JEU DE JOINTS CULASSE
00/51	JOGO DE JUNTAS BLOCO	BOTTOM OVERHAUL	JUEGO DE JUNTAS BLOQUE	JEU DE JOINTS DU BLOC

(A) → SB 8885 B 441741X
(B) ↔ SB 8885 B 441742X
(C) → SB 8885 B 464473Y
(D) ↔ SB 8885 B 464474Y
(E) → SB 8885 B 479282Y
(F) ↔ SB 8885 B 479283Y

ÍNDICE DE GRUPOS GROUP INDEX INDICE DE GRUPOS INDEX DE GROUPES	S4 PICK-UP VAN FURGONETA CAMIONNETTE	GM D-20 COM AR CONDICIONADO

LISTA DE PEÇAS PART LIST LISTA DE PIEZAS LISTE DE PIECES	8875,8936,8937 8938,8939,8957

GRUPOS	UNIDADE BÁSICA Nº 276	BASIC UNIT Nº 276	UNIDAD BÁSICA Nº 276	UNITÉ DE BASE Nº 276
11/77	BLOCO DE CILINDROS	CYLINDER BLOCK	BLOQUE DE CILINDROS	BLOC-CYLINDRES
12/62	CAIXA DISTRIBUIÇÃO	TIMING CASE	CAJA DISTRIBUCIÓN	CARTER DISTRIBUTION
13/41A	ÁRVORE DE MANIVELAS	CRANKSHAFT	CIGUENAL	VILEBREQUIN
14/37	PISTÕES E BIELAS	PISTONS / CONNECT RODS	PISTONES Y BIELAS	PISTONS ET BIELLES
15/23	BOMBA ÓLEO LUBRIFICANTE	LUBRICATING OIL PUMP	BOMBA ACEITE LUBRICANTE	POMPE À HUILE LUBRIFIANTE
17/40	CABEÇOTE	CYLINDER HEAD	CULATA	CULASSE
18/36	VÁLVULAS/BALANCEIROS	VALVER / ROCKERSHAFT	VÁLVULAS / BALANCINES	SOUPAPES / LEVIERS
20/17	RETENTOR TRASEIRO	REAR OIL SEAL	SELLO TRASERO DE ACEITE	DÉFLECTEUR D'HUILE ARR.
21/26	ÁRVORE COMANDO VÁLVULAS	CAMSHAFT	ARBOL DE LEVAS	ARBRE À CAMES
22/13	ENGRENAGENS DISTRIBUIÇÃO	IDLER GEARS	ENGRENAJES DISTRIBUCIÓN	PIGNONS DISTRIBUTION
	COMPLEMENTOS	**COMPLEMENTS**	**COMPLEMENTOS**	**COMPLÉMENTS**
31/156	CARTER ÓLEO LUBRIFICANTE	LUBRICATING OIL SUMP	CARTER ACEITE LUBRICANTE	CARTER HUILE LUBRIFIANTE
32/97	POLIA ÁRVORE MANIVELAS	CRANKSHAFT PULLEY	POLEA DEL CIGÜENAL	POULIE DU VILEBREQUIN
33/122	FILTRO LUBRIFICANTE	LUBR. OIL FILTER	FILTRO ACEITE	FILTRE HUILE
34/82	TAMPA DO CABEÇOTE	CYLINDER HEAD COVER	TAPA DE VÁLVULAS	CACHE-CULBUTEURS
35/99	VENTILADOR	FAN	VENTILADOR	VENTILATEUR
36/76	TAMPA TRASEIRA CABEÇOTE	CYLINDER HEAD REAR COVER	TAPA TRASERA DE LA CULATA	CACHE-CULBUTEURS ARRIERE
37/111	TERMOSTATO E CARCAÇA (C)	THERMOSTAT AND HOUSING (C)	TERMOSTATO Y CÁRTER (C)	THERMOSTAT ET CARTER (C)
37/114	TERMOSTATO E CARCAÇA (D)	THERMOSTAT AND HOUSING (D)	TERMOSTATO Y CÁRTER (D)	THERMOSTAT ET CARTER (D)
38/105	COLETOR DE ADMISSÃO	INDUCTION MANIFOLD	MÚLTIPLE DE ADMISIÓN	COLLECTEUR D'ADMISSION
39/193	BOMBA INJETORA COMBUSTÍVEL	FUEL INJECTION PUMP	BOMBA INYECTORA COMBUSTIBLE	POMPE D'INJEC. / COMBUST.
40/..	SISTEMA AUXILIAR PARTIDA	COLD WEATHER STARTING AID	SIST. AUXILIAR DE ARRANQUE	THERMOSTART
41/58	COLETOR DE ESCAPE	EXHAUST MANIFOLD	MÚLTIPLE DE ESCAPE	COLLECTEURD'ECHAPPEMENT
42/193	BOMBA ALIMENTADORA E FILTRO ÓLEO COMBUSTÍVEL (A)	FUEL LIFT PUMP AND FUEL OIL FILTER (A)	BOMBA DE ALIMENTACIÓN Y FILTROS ACEITE COMBUSTIBLE (A)	POMPE D'ALIMENTATION ET FILTRE À HUILE COMBUSTIBLE (A)
42/207	BOMBA ALIMENTADORA DE FILTRO ÓLEO COMBUSTÍVEL (B)	FUEL LIFT PUMP AND FUEL OIL FILTER (B)	BOMBA DE ALIMENTACIÓN Y FILTROS ACEITE COMBUSTIBLE (B)	POMPE D'ALIMENTATION ET FILTRE À HUILE COMBUSTIBLE (B)
43/61	TOMADA P/ MANÔMETRO ÓLEO	OIL PRESS GAUGE	TOMA P/ MANÓMETRO ACEITE	PRISE P/ MANOMETRE D'HUILE
44/113	TOMADA POTÊNCIA/EXAUSTOR	POWER TAKE-OFF/EXHAUSTER	TOMA DE POTENCIA/EDUCTOR	PRISE DE PUIS./POMPE À VIDE
45/115	CARCAÇA DO VOLANTE	FLYWHEEL HOUSING	CARTER DEL VOLANTE	CARTER DU VOLANT
46/60	MOTOR DE PARTIDA	STARTER MOTOR	MOTOR DE ARRANQUE	DÉMARREUR
47/..	ACIONAMENTO DO TAQUÍMETRO	TACHOMETER DRIVE	MANDO DEL TAQUÍMETRO	COMMANDE DU COMPTE-TOURS
48/105	TUBO INJEÇÃO / INJETORES	FUEL INJECTION SYSTEM	EQUIPO DE INYECCIÓN	SYSTEME D'INJECTION
50/179	ALTERNADOR E CORREIA	ALTERNATOR AND BELT	ALTERNADOR Y CORREA	ALTERNATEUR ET COURROIE
51/27	TINTA	PAINT	PINTURA	PEINTURE
52/313	ÍTENS DE INSTALAÇÃO	FITTING ITEMS	PIEZAS DE INSTALACIÓN	ARTICLES D'INSTALLATION
53/41	RESPIRO DO MOTOR	ENGINER BREATHER	RESPIRADERO DEL MOTOR	RENIFLARD DU MOTEUR
54/..	FILTRO DE AR	AIR CLEANER	FILTRO DE AIRE	FILTRE À AIR
55/141	VOLANTE E CREMALHEIRA	FLYWHEEL AND STARTER RING	VOLANTE Y CORONA	VOLANT ET COURONNE
56/102	BOMBA D'ÁGUA	WATER PUMP	BOMBA DE ÁGUA	POMPE À EAU
57/24	COMANDO AUXILIAR	AUXILIAIRE DRIVE	MANDO AUXILIAR	COMMANDE AUXILIAIRE
	ACESSÓRIOS	**ACCESSORIES**	**ACESSORIOS**	**ACESSOIRES**
71/122	SUPORTE DO MOTOR	ENGINE SUPPORTS	SOPORTES DEL MOTOR	SUPPORTS DU MOTEUR
73/130	CONTROLES	CONTROLS	CONTROLES	CONTRÔLES
74/86	SISTEMA DE ESCAPE	EXHAUST SYSTEM	SISTEMA DE ESCAPE	SYSTEME D'ECHAPPEMENT
75/131	SISTEMA DE COMBUSTÍVEL	FUEL SYSTEM	SISTEMA DE COMBUSTIBLE	SYSTEME D'COMBUSTIBLE
76/21	SISTEMA DE ADMISSÃO	INDUCTION SYSTEM	SISTEMA DE ADMISIÓN	SYSTEME D'ADMISSION
	JOGO DE JUNTAS	**JOINT SETS**	**JUEGOS DE JUNTAS**	**JEUX DE JOINTS**
00/50	JOGO DE JUNTAS CABEÇOTE	TOP OVERHAUL	JUEGO DE JUNTAS CULATA	JEU DE JOINTS CULASSE
00/51	JOGO DE JUNTAS BLOCO	BOTTOM OVERHAUL	JUEGO DE JUNTAS BLOQUE	JEU DE JOINTS DU BLOC

(A) SA 8875 B 463934Y
(B) SA 8875 B 463935Y
(C) SA 8875 B 436707X
(D) SA 8875 B 436708X

ÍNDICE DE GRUPOS GROUP INDEX INDICE DE GRUPOS INDEX DE GROUPES	S4T CAMINHÃO TRUCK CAMION CAMION	GM D-20 GM D-40

LISTA DE PEÇAS PART LIST LISTA DE PIEZAS LISTE DE PIECES	8876,8940,8941, 8942,8943,8958

GRUPOS	UNIDADE BÁSICA Nº 274	BASIC UNIT Nº 274	UNIDAD BÁSICA Nº 274	UNITÉ DE BASE Nº 274
11/75	BLOCO DE CILINDROS	CYLINDER BLOCK	BLOQUE DE CILINDROS	BLOC-CYLINDRES
12/65	CAIXA DISTRIBUIÇÃO	TIMING CASE	CAJA DISTRIBUCIÓN	CARTER DISTRIBUTION
13/41	ÁRVORE DE MANIVELAS	CRANKSHAFT	CIGUENAL	VILEBREQUIN
14/36	PISTÕES E BIELAS	PISTONS / CONNECT RODS	PISTONES Y BIELAS	PISTONS ET BIELLES
15/22	BOMBA ÓLEO LUBRIFICANTE	LUBRICATING OIL PUMP	BOMBA ACEITE LUBRICANTE	POMPE À HUILE LUBRIFIANTE
17/39	CABEÇOTE	CYLINDER HEAD	CULATA	CULASSE
18/35	VÁLVULAS/BALANCEIROS	VALVER / ROCKERSHAFT	VÁLVULAS / BALANCINES	SOUPAPES / LEVIERS
20/17	RETENTOR TRASEIRO	REAR OIL SEAL	SELLO TRASERO DE ACEITE	DÉFLECTEUR D'HUILE ARR.
21/25	ÁRVORE COMANDO VÁLVULAS	CAMSHAFT	ARBOL DE LEVAS	ARBRE À CAMES
22/13	ENGRENAGENS DISTRIBUIÇÃO	IDLER GEARS	ENGRENAJES DISTRIBUCIÓN	PIGNONS DISTRIBUTION
	COMPLEMENTOS	**COMPLEMENTS**	**COMPLEMENTOS**	**COMPLÉMENTS**
31/154	CARTER ÓLEO LUBRIFICANTE	LUBRICATING OIL SUMP	CARTER ACEITE LUBRICANTE	CARTER HUILE LUBRIFIANTE
32/96	POLIA ÁRVORE MANIVELAS (A)	CRANKSHAFT PULLEY (A)	POLEA DEL CIGÜENAL (A)	POULIE DU VILEBREQUIN (A)
32/100	POLIA ÁRVORE MANIVELAS (B)	CRANKSHAFT PULLEY (B)	POLEA DEL CIGUENAL (B)	POULIE DU VILEBREQUIN (B)
33/120	FILTRO LUBRIF. / RESFRIADOR	LUBR. OIL FILTER / COOLER	FILTRO ACEITE / REFRIGERADOR	FILTRE HUILE / REFROID.
34/81	TAMPA DO CABEÇOTE (I)	CYLINDER HEAD COVER (I)	TAPA DE VÁLVULAS (I)	CACHE-CULBUTEURS (I)
34/100	TAMPA DO CABEÇOTE (J)	CYLINDER HEAD COVER (J)	TAPA DE VÁLVULAS (J)	CACHE CULBUTEURS (J)
35/99	VENTILADOR	FAN	VENTILADOR	VENTILATEUR
36/76	TAMPA TRASEIRA CABEÇOTE (C)	CYLINDER HEAD REAR COVER (C)	TAPA TRASERA DE LA CULATA (C)	CACHE-CULBUTEURS ARRIERE (C)
36/78	TAMPA TRASEIRA CABEÇOTE (D)	CYLINDER HEAD REAR COVER (D)	TAPA TRASERA DE LA CULATA (D)	CACHE CULBUTEURS ARRIERE (D)
37/111	TERMOSTATO E CARCAÇA (G)	THERMOSTAT AND HOUSING (G)	TERMOSTATO Y CÁRTER (G)	THERMOSTAT ET CARTER (G)
37/114	TERMOSTATO E CARCAÇA (H)	THERMOSTAT AND HOUSING (H)	TERMOSTATO Y CÁRTER (H)	THERMOSTAT ET CÁRTER (H)
38/107	COLETOR DE ADMISSÃO	INDUCTION MANIFOLD	MÚLTIPLE DE ADMISIÓN	COLLECTEUR D'ADMISSION
39/192	BOMBA INJETORA COMBUSTÍVEL	FUEL INJECTION PUMP	BOMBA INYECTORA COMBUSTIBLE	POMPE D'INJEC. / COMBUST.
40/..	SISTEMA AUXILIAR PARTIDA	COLD WEATHER STARTING AID	SIST. AUXILIAR DE ARRANQUE	THERMOSTART
41/57	COLETOR DE ESCAPE	EXHAUST MANIFOLD	MÚLTIPLE DE ESCAPE	COLLECTEURD'ECHAPPEMENT
42/192	BOMBA ALIMENTADORA E FILTRO ÓLEO COMBUSTÍVEL (E)	FUEL LIFT PUMP AND FUEL OIL FILTER (E)	BOMBA DE ALIMENTACIÓN Y FILTROS ACEITE COMBUSTIBLE (E)	POMPE D'ALIMENTATION ET FILTRE À HUILE COMBUSTIBLE (E)
42/208	BOMBA ALIMENTADORA E FILTRO ÓLEO COMBUSTÍVEL (F)	FUEL LIFT PUMP AND FUEL OIL FILTER (F)	BOMBA DE ALIMENTACIÓN Y FILTROS ACEITE COMBUSTIBLE (F)	POMPE D'ALIMENTATION ET FILTRE À HUILE COMBUSTIBLE (F)
43/61	TOMADA P/ MANÔMETRO ÓLEO	OIL PRESS GAUGE	TOMA P/ MANÓMETRO ACEITE	PRISE P/ MANOMETRE D'HUILE
44/113	TOMADA POTÊNCIA/EXAUSTOR	POWER TAKE-OFF/EXHAUSTER	TOMA DE POTENCIA/EDUCTOR	PRISE DE PUIS./POMPE À VIDE
45/115	CARCAÇA DO VOLANTE	FLYWHEEL HOUSING	CARTER DEL VOLANTE	CARTER DU VOLANT
46/60	MOTOR DE PARTIDA	STARTER MOTOR	MOTOR DE ARRANQUE	DÉMARREUR
47/..	ACIONAMENTO DO TAQUÍMETRO	TACHOMETER DRIVE	MANDO DEL TAQUÍMETRO	COMMANDE DU COMPTE-TOURS
48/104	TUBO INJEÇÃO / INJETORES	FUEL INJECTION SYSTEM	EQUIPO DE INYECCIÓN	SYSTEME D'INJECTION
50/180	ALTERNADOR E CORREIA	ALTERNATOR AND BELT	ALTERNADOR Y CORREA	ALTERNATEUR ET COURROIE
51/28	TINTA	PAINT	PINTURA	PEINTURE
52/314	ÍTENS DE INSTALAÇÃO	FITTING ITEMS	PIEZAS DE INSTALACIÓN	ARTICLES D'INSTALLATION
53/40	RESPIRO DO MOTOR	ENGINER BREATHER	RESPIRADERO DEL MOTOR	RENIFLARD DU MOTEUR
54/..	FILTRO DE AR	AIR CLEANER	FILTRO DE AIRE	FILTRE À AIR
55/141	VOLANTE E CREMALHEIRA	FLYWHEEL AND STARTER RING	VOLANTE Y CORONA	VOLANT ET COURONNE
56/104	BOMBA D'ÁGUA	WATER PUMP	BOMBA DE ÁGUA	POMPE À EAU
58/28	TURBOALIMENTADOR	TURBOCHARGER	TURBINA	AVEC COMPRESSEUR
	ACESSÓRIOS	**ACCESSORIES**	**ACESSORIOS**	**ACESSOIRES**
71/122	SUPORTE DO MOTOR	ENGINE SUPPORTS	SOPORTES DEL MOTOR	SUPPORTS DU MOTEUR
73/130	CONTROLES	CONTROLS	CONTROLES	CONTRÔLES
74/86	SISTEMA DE ESCAPE	EXHAUST SYSTEM	SISTEMA DE ESCAPE	SYSTEME D'ECHAPPEMENT
75/131	SISTEMA DE COMBUSTÍVEL	FUEL SYSTEM	SISTEMA DE COMBUSTIBLE	SYSTEME D'COMBUSTIBLE
	JOGO DE JUNTAS	**JOINT SETS**	**JUEGOS DE JUNTAS**	**JEUX DE JOINTS**
00/71	JOGO DE JUNTAS CABEÇOTE	TOP OVERHAUL	JUEGO DE JUNTAS CULATA	JEU DE JOINTS CULASSE
00/51	JOGO DE JUNTAS BLOCO	BOTTOM OVERHAUL	JUEGO DE JUNTAS BLOQUE	JEU DE JOINTS DU BLOC

(A) → SB 8876 B 444139Y
(B) → SB 8876 B 444140Y
(C) → SB 8876 B 441741X
(D) → SB 8876 B 441742X

(E) → SB8876 B 464998Y
(F) → SB8876 B 464999Y
(G) → SB8876 B 436601X
(H) → SB8876 B 436602X

(I) → SB8876 B 541900A
(J) → SB8876 B 541901A

ÍNDICE DE GRUPOS
GROUP INDEX
INDICE DE GRUPOS
INDEX DE GROUPES

S4T

PICK-UP
VAN
FURGONETA
CAMIONNETTE

GM D-20
COM AR
CONDICIONADO

LISTA DE PEÇAS
PART LIST
LISTA DE PIEZAS
LISTE DE PIECES

8877

GRUPOS	UNIDADE BÁSICA Nº 274	BASIC UNIT Nº 274	UNIDAD BÁSICA Nº 274	UNITÉ DE BASE Nº 274
11/75	BLOCO DE CILINDROS	CYLINDER BLOCK	BLOQUE DE CILINDROS	BLOC-CYLINDRES
12/65	CAIXA DISTRIBUIÇÃO	TIMING CASE	CAJA DISTRIBUCIÓN	CARTER DISTRIBUTION
13/41	ÁRVORE DE MANIVELAS	CRANKSHAFT	CIGUENAL	VILEBREQUIN
14/36	PISTÕES E BIELAS	PISTONS / CONNECT RODS	PISTONES Y BIELAS	PISTONS ET BIELLES
15/22	BOMBA ÓLEO LUBRIFICANTE	LUBRICATING OIL PUMP	BOMBA ACEITE LUBRICANTE	POMPE À HUILE LUBRIFIANTE
17/39	CABEÇOTE	CYLINDER HEAD	CULATA	CULASSE
18/35	VÁLVULAS/BALANCEIROS	VALVER / ROCKERSHAFT	VÁLVULAS / BALANCINES	SOUPAPES / LEVIERS
20/17	RETENTOR TRASEIRO	REAR OIL SEAL	SELLO TRASERO DE ACEITE	DÉFLECTEUR D'HUILE ARR.
21/25	ÁRVORE COMANDO VÁLVULAS	CAMSHAFT	ARBOL DE LEVAS	ARBRE À CAMES
22/13	ENGRENAGENS DISTRIBUIÇÃO	IDLER GEARS	ENGRENAJES DISTRIBUCIÓN	PIGNONS DISTRIBUTION
	COMPLEMENTOS	**COMPLEMENTS**	**COMPLEMENTOS**	**COMPLÉMENTS**
31/154	CARTER ÓLEO LUBRIFICANTE	LUBRICATING OIL SUMP	CARTER ACEITE LUBRICANTE	CARTER HUILE LUBRIFIANTE
32/96	POLIA ÁRVORE MANIVELAS (A)	CRANKSHAFT PULLEY (A)	POLEA DEL CIGÜENAL (A)	POULIE DU VILEBREQUIN (A)
32/97	POLIA ÁRVORE MANIVELAS (B)	CRANKSHAFT PULLEY (B)	POLEA DEL CIGUENAL (B)	POULIE DU VILEBREQUIN (B)
33/120	FILTRO LUBRIF. / RESFRIADOR	LUBR. OIL FILTER / COOLER	FILTRO ACEITE / REFRIGERADOR	FILTRE HUILE / REFROID.
34/81	TAMPA DO CABEÇOTE (G)	CYLINDER HEAD COVER (G)	TAPA DE VÁLVULAS (G)	CACHE-CULBUTEURS (G)
34/100	TAMPA DO CABEÇOTE (H)	CYLINDER HEAD COVER (H)	TAPA DE VÁLVULAS (H)	CACHE CULBUTEURS (H)
35/99	VENTILADOR	FAN	VENTILADOR	VENTILATEUR
36/76	TAMPA TRASEIRA CABEÇOTE	CYLINDER HEAD REAR COVER	TAPA TRASERA DE LA CULATA	CACHE-CULBUTEURS ARRIERE
37/111	TERMOSTATO E CARCAÇA (E)	THERMOSTAT AND HOUSING (E)	TERMOSTATO Y CÁRTER (E)	THERMOSTAT ET CARTER (E)
37/114	TERMOSTATO E CARCAÇA (F)	THERMOSTAT AND HOUSING (F)	TERMOSTATO Y CÁRTER (F)	THERMOSTAT ET CÁRTER (F)
38/104	COLETOR DE ADMISSÃO	INDUCTION MANIFOLD	MÚLTIPLE DE ADMISIÓN	COLLECTEUR D'ADMISSION
39/192	BOMBA INJETORA COMBUSTÍVEL	FUEL INJECTION PUMP	BOMBA INYECTORA COMBUSTIBLE	POMPE D'INJEC. / COMBUST.
40/..	SISTEMA AUXILIAR PARTIDA	COLD WEATHER STARTING AID	SIST. AUXILIAR DE ARRANQUE	THERMOSTART
41/57	COLETOR DE ESCAPE	EXHAUST MANIFOLD	MÚLTIPLE DE ESCAPE	COLLECTEURD'ECHAPPEMENT
42/192	BOMBA ALIMENTADORA E FILTRO ÓLEO COMBUSTÍVEL (C)	FUEL LIFT PUMP AND FUEL OIL FILTER (C)	BOMBA DE ALIMENTACIÓN Y FILTROS ACEITE COMBUSTIBLE (C)	POMPE D'ALIMENTATION ET FILTRE À HUILE COMBUSTIBLE (C)
42/208	BOMBA ALIMENTADORA E FILTRO ÓLEO COMBUSTÍVEL (D)	FUEL LIFT PUMP AND FUEL OIL FILTER (D)	BOMBA DE ALIMENTACIÓN Y FILTROS ACEITE COMBUSTIBLE (D)	POMPE D'ALIMENTATION ET FILTRE À HUILE COMBUSTIBLE (D)
43/61	TOMADA P/ MANÔMETRO ÓLEO	OIL PRESS GAUGE	TOMA P/ MANÓMETRO ACEITE	PRISE P/ MANOMETRE D'HUILE
44/113	TOMADA POTÊNCIA/EXAUSTOR	POWER TAKE-OFF/EXHAUSTER	TOMA DE POTENCIA/EDUCTOR	PRISE DE PUIS./POMPE À VIDE
45/115	CARCAÇA DO VOLANTE	FLYWHEEL HOUSING	CARTER DEL VOLANTE	CARTER DU VOLANT
46/60	MOTOR DE PARTIDA	STARTER MOTOR	MOTOR DE ARRANQUE	DÉMARREUR
47/..	ACIONAMENTO DO TAQUÍMETRO	TACHOMETER DRIVE	MANDO DEL TAQUÍMETRO	COMMANDE DU COMPTE-TOURS
48/104	TUBO INJEÇÃO / INJETORES	FUEL INJECTION SYSTEM	EQUIPO DE INYECCIÓN	SYSTEME D'INJECTION
50/179	ALTERNADOR E CORREIA	ALTERNATOR AND BELT	ALTERNADOR Y CORREA	ALTERNATEUR ET COURROIE
51/28	TINTA	PAINT	PINTURA	PEINTURE
52/315	ÍTENS DE INSTALAÇÃO	FITTING ITEMS	PIEZAS DE INSTALACIÓN	ARTICLES D'INSTALLATION
53/40	RESPIRO DO MOTOR	ENGINER BREATHER	RESPIRADERO DEL MOTOR	RENIFLARD DU MOTEUR
54/..	FILTRO DE AR	AIR CLEANER	FILTRO DE AIRE	FILTRE À AIR
55/141	VOLANTE E CREMALHEIRA	FLYWHEEL AND STARTER RING	VOLANTE Y CORONA	VOLANT ET COURONNE
56/102	BOMBA D'ÁGUA	WATER PUMP	BOMBA DE ÁGUA	POMPE À EAU
57/24	COMANDO AUXILIAR	AUXILIAIRE DRIVE	MANDO AUXILIAR	COMMANDE AUXILIAIRE
58/28	TURBOALIMENTADOR	TURBOCHARGER	TURBINA	AVEC COMPRESSEUR
	ACESSÓRIOS	**ACCESSORIES**	**ACESSORIOS**	**ACESSOIRES**
		ENGINE SUPPORTS	SOPORTES DEL MOTOR	SUPPORTS DU MOTEUR
71/122	SUPORTE DO MOTOR	CONTROLS	CONTROLES	CONTRÔLES
73/130	CONTROLES	EXHAUST SYSTEM	SISTEMA DE ESCAPE	SYSTEME D'ECHAPPEMENT
74/86	SISTEMA DE ESCAPE	FUEL SYSTEM	SISTEMA DE COMBUSTIBLE	SYSTEME D'COMBUSTIBLE
75/131	SISTEMA DE COMBUSTÍVEL			
	JOGO DE JUNTAS	**JOINT SETS**	**JUEGOS DE JUNTAS**	**JEUX DE JOINTS**
		TOP OVERHAUL	JUEGO DE JUNTAS CULATA	JEU DE JOINTS CULASSE
00/71	JOGO DE JUNTAS CABEÇOTE	BOTTOM OVERHAUL	JUEGO DE JUNTAS BLOQUE	JEU DE JOINTS DU BLOC
00/51	JOGO DE JUNTAS BLOCO			

(A) SB 8877 B 444284Y
(B) SB 8877 B 444285Y
(C) SB 8877 B 464998Y
(D) SB 8877 B 464999Y
(E) SB8877 B 436601Y
(F) SB8877 B 436602Y
(G) SB8877 B 541900A
(H) SB8877 B 541901A

ÍNDICE DE GRUPOS
GROUP INDEX
INDICE DE GRUPOS
INDEX DE GROUPES

S4T

PICK-UP
VAN
FURGONETA
CAMIONNETTE

GM D-20

VERANEIO/BONANZA
C/AR CONDICIONADO

LISTA DE PEÇAS
PART LIST
LISTA DE PIEZAS
LISTE DE PIECES

8884, 8944,
8945, 8959

GRUPOS	UNIDADE BÁSICA Nº 274	BASIC UNIT Nº 274	UNIDAD BÁSICA Nº 274	UNITÉ DE BASE Nº 274
11/75	BLOCO DE CILINDROS	CYLINDER BLOCK	BLOQUE DE CILINDROS	BLOC-CYLINDRES
12/65	CAIXA DISTRIBUIÇÃO	TIMING CASE	CAJA DISTRIBUCIÓN	CARTER DISTRIBUTION
13/41	ÁRVORE DE MANIVELAS	CRANKSHAFT	CIGUENAL	VILEBREQUIN
14/36	PISTÕES E BIELAS	PISTONS / CONNECT RODS	PISTONES Y BIELAS	PISTONS ET BIELLES
15/22	BOMBA ÓLEO LUBRIFICANTE	LUBRICATING OIL PUMP	BOMBA ACEITE LUBRICANTE	POMPE À HUILE LUBRIFIANTE
17/39	CABEÇOTE	CYLINDER HEAD	CULATA	CULASSE
18/35	VÁLVULAS/BALANCEIROS	VALVER / ROCKERSHAFT	VÁLVULAS / BALANCINES	SOUPAPES / LEVIERS
20/17	RETENTOR TRASEIRO	REAR OIL SEAL	SELLO TRASERO DE ACEITE	DÉFLECTEUR D'HUILE ARR.
21/25	ÁRVORE COMANDO VÁLVULAS	CAMSHAFT	ARBOL DE LEVAS	ARBRE À CAMES
22/13	ENGRENAGENS DISTRIBUIÇÃO	IDLER GEARS	ENGRENAJES DISTRIBUCIÓN	PIGNONS DISTRIBUTION
	COMPLEMENTOS	**COMPLEMENTS**	**COMPLEMENTOS**	**COMPLÉMENTS**
31/154	CARTER ÓLEO LUBRIFICANTE	LUBRICATING OIL SUMP	CARTER ACEITE LUBRICANTE	CARTER HUILE LUBRIFIANTE
32/96	POLIA ÁRVORE MANIVELAS (A)	CRANKSHAFT PULLEY (A)	POLEA DEL CIGÜENAL (A)	POULIE DU VILEBREQUIN (A)
32/97	POLIA ÁRVORE MANIVELAS (B)	CRANKSHAFT PULLEY (B)	POLEA DEL CIGUENAL (B)	POULIE DU VILEBREQUIN (B)
33/120	FILTRO LUBRIF. / RESFRIADOR	LUBR. OIL FILTER / COOLER	FILTRO ACEITE / REFRIGERADOR	FILTRE HUILE / REFROID.
34/81	TAMPA DO CABEÇOTE (G)	CYLINDER HEAD COVER (G)	TAPA DE VÁLVULAS (G)	CACHE-CULBUTEURS (G)
34/100	TAMPA DO CABEÇOTE (H)	CYLINDER HEAD COVER (H)	TAPA DE VÁLVULAS (H)	CACHE CULBUTEURS (H)
35/102	VENTILADOR	FAN	VENTILADOR	VENTILATEUR
36/76	TAMPA TRASEIRA CABEÇOTE	CYLINDER HEAD REAR COVER	TAPA TRASERA DE LA CULATA	CACHE-CULBUTEURS ARRIERE
37/111	TERMOSTATO E CARCAÇA (E)	THERMOSTAT AND HOUSING (E)	TERMOSTATO Y CÁRTER (E)	THERMOSTAT ET CARTER (E)
37/114	TERMOSTATO E CARCAÇA (F)	THERMOSTAT AND HOUSING (F)	TERMOSTATO Y CÁRTER (F)	THERMOSTAT ET CÁRTER (F)
38/104	COLETOR DE ADMISSÃO	INDUCTION MANIFOLD	MÚLTIPLE DE ADMISIÓN	COLLECTEUR D'ADMISSION
39/192	BOMBA INJETORA COMBUSTÍVEL	FUEL INJECTION PUMP	BOMBA INYECTORA COMBUSTIBLE	POMPE D'INJEC. / COMBUST.
40/..	SISTEMA AUXILIAR PARTIDA	COLD WEATHER STARTING AID	SIST. AUXILIAR DE ARRANQUE	THERMOSTART
41/57	COLETOR DE ESCAPE	EXHAUST MANIFOLD	MÚLTIPLE DE ESCAPE	COLLECTEURD'ECHAPPEMENT
42/192	BOMBA ALIMENTADORA E FILTRO ÓLEO COMBUSTÍVEL (C)	FUEL LIFT PUMP AND FUEL OIL FILTER (C)	BOMBA DE ALIMENTACIÓN Y FILTROS ACEITE COMBUSTIBLE (C)	POMPE D'ALIMENTATION ET FILTRE À HUILE COMBUSTIBLE (C)
42/208	BOMBA ALIMENTADORA E FILTRO ÓLEO COMBUSTÍVEL (D)	FUEL LIFT PUMP AND FUEL OIL FILTER (D)	BOMBA DE ALIMENTACIÓN Y FILTROS ACEITE COMBUSTIBLE (D)	POMPE D'ALIMENTATION ET FILTRE À HUILE COMBUSTIBLE (D)
43/61	TOMADA P/ MANÔMETRO ÓLEO	OIL PRESS GAUGE	TOMA P/ MANÓMETRO ACEITE	PRISE P/ MANOMETRE D'HUILE
44/113	TOMADA POTÊNCIA/EXAUSTOR	POWER TAKE-OFF/EXHAUSTER	TOMA DE POTENCIA/EDUCTOR	PRISE DE PUIS./POMPE À VIDE
45/115	CARCAÇA DO VOLANTE	FLYWHEEL HOUSING	CARTER DEL VOLANTE	CARTER DU VOLANT
46/60	MOTOR DE PARTIDA	STARTER MOTOR	MOTOR DE ARRANQUE	DÉMARREUR
47/..	ACIONAMENTO DO TAQUÍMETRO	TACHOMETER DRIVE	MANDO DEL TAQUÍMETRO	COMMANDE DU COMPTE-TOURS
48/104	TUBO INJEÇÃO / INJETORES	FUEL INJECTION SYSTEM	EQUIPO DE INYECCIÓN	SYSTEME D'INJECTION
50/179	ALTERNADOR E CORREIA	ALTERNATOR AND BELT	ALTERNADOR Y CORREA	ALTERNATEUR ET COURROIE
51/28	TINTA	PAINT	PINTURA	PEINTURE
52/319	ÍTENS DE INSTALAÇÃO	FITTING ITEMS	PIEZAS DE INSTALACIÓN	ARTICLES D'INSTALLATION
53/40	RESPIRO DO MOTOR	ENGINER BREATHER	RESPIRADERO DEL MOTOR	RENIFLARD DU MOTEUR
54/..	FILTRO DE AR	AIR CLEANER	FILTRO DE AIRE	FILTRE À AIR
55/141	VOLANTE E CREMALHEIRA	FLYWHEEL AND STARTER RING	VOLANTE Y CORONA	VOLANT ET COURONNE
56/102	BOMBA D'ÁGUA	WATER PUMP	BOMBA DE ÁGUA	POMPE À EAU
57/24	COMANDO AUXILIAR	AUXILIAIRE DRIVE	MANDO AUXILIAR	COMMANDE AUXILIAIRE
58/28	TURBOALIMENTADOR	TURBOCHARGER	TURBINA	AVEC COMPRESSEUR
	ACESSÓRIOS	**ACCESSORIES**	**ACESSORIOS**	**ACESSOIRES**
71/122	SUPORTE DO MOTOR	ENGINE SUPPORTS	SOPORTES DEL MOTOR	SUPPORTS DU MOTEUR
73/130	CONTROLES	CONTROLS	CONTROLES	CONTRÔLES
74/86	SISTEMA DE ESCAPE	EXHAUST SYSTEM	SISTEMA DE ESCAPE	SYSTEME D'ECHAPPEMENT
75/131	SISTEMA DE COMBUSTÍVEL	FUEL SYSTEM	SISTEMA DE COMBUSTIBLE	SYSTEME D'COMBUSTIBLE
	JOGO DE JUNTAS	**JOINT SETS**	**JUEGOS DE JUNTAS**	**JEUX DE JOINTS**
00/71	JOGO DE JUNTAS CABEÇOTE	TOP OVERHAUL	JUEGO DE JUNTAS CULATA	JEU DE JOINTS CULASSE
00/51	JOGO DE JUNTAS BLOCO	BOTTOM OVERHAUL	JUEGO DE JUNTAS BLOQUE	JEU DE JOINTS DU BLOC

(A) → SB 8884 B 444284Y
(B) ↔ SB 8884 B 444285Y
(C) → SB 8884 B 464546Y
(D) ↔ SB 8884 B 464547Y

(E) → SB8884 B 479143Y
(F) ↔ SB8884 B 479144Y
(G) → SB8884 B 541900A
(H) ↔ SB8884 B 541901A

ÍNDICE DE GRUPOS GROUP INDEX INDICE DE GRUPOS INDEX DE GROUPES	S4T CAMINHÃO TRUCK CAMION CAMION	GM 6000	LISTA DE PEÇAS PART LIST LISTA DE PIEZAS LISTE DE PIECES	8885

GRUPOS	UNIDADE BÁSICA Nº 274	BASIC UNIT Nº 274	UNIDAD BÁSICA Nº 274	UNITÉ DE BASE Nº 274
11/75	BLOCO DE CILINDROS	CYLINDER BLOCK	BLOQUE DE CILINDROS	BLOC-CYLINDRES
12/65	CAIXA DISTRIBUIÇÃO	TIMING CASE	CAJA DISTRIBUCIÓN	CARTER DISTRIBUTION
13/41	ÁRVORE DE MANIVELAS	CRANKSHAFT	CIGUENAL	VILEBREQUIN
14/36	PISTÕES E BIELAS	PISTONS / CONNECT RODS	PISTONES Y BIELAS	PISTONS ET BIELLES
15/22	BOMBA ÓLEO LUBRIFICANTE	LUBRICATING OIL PUMP	BOMBA ACEITE LUBRICANTE	POMPE À HUILE LUBRIFIANTE
17/39	CABEÇOTE	CYLINDER HEAD	CULATA	CULASSE
18/35	VÁLVULAS/BALANCEIROS	VALVER / ROCKERSHAFT	VÁLVULAS / BALANCINES	SOUPAPES / LEVIERS
20/17	RETENTOR TRASEIRO	REAR OIL SEAL	SELLO TRASERO DE ACEITE	DÉFLECTEUR D'HUILE ARR.
21/25	ÁRVORE COMANDO VÁLVULAS	CAMSHAFT	ARBOL DE LEVAS	ARBRE À CAMES
22/13	ENGRENAGENS DISTRIBUIÇÃO	IDLER GEARS	ENGRENAJES DISTRIBUCIÓN	PIGNONS DISTRIBUTION
	COMPLEMENTOS	**COMPLEMENTS**	**COMPLEMENTOS**	**COMPLÉMENTS**
31/154	CARTER ÓLEO LUBRIFICANTE	LUBRICATING OIL SUMP	CARTER ACEITE LUBRICANTE	CARTER HUILE LUBRIFIANTE
32/96	POLIA ÁRVORE MANIVELAS	CRANKSHAFT PULLEY	POLEA DEL CIGÜENAL	POULIE DU VILEBREQUIN
33/120	FILTRO LUBRIF. / RESFRIADOR	LUBR. OIL FILTER / COOLER	FILTRO ACEITE / REFRIGERADOR	FILTRE HUILE / REFROID.
34/100	TAMPA DO CABEÇOTE	CYLINDER HEAD COVER	TAPA DE VÁLVULAS	CACHE-CULBUTEURS
35/102	VENTILADOR	FAN	VENTILADOR	VENTILATEUR
36/76	TAMPA TRASEIRA CABEÇOTE (A)	CYLINDER HEAD REAR COVER (A)	TAPA TRASERA DE LA CULATA (A)	CACHE-CULBUTEURS ARRIERE (A)
36/78	TAMPA TRASEIRA CABEÇOTE (B)	CYLINDER HEAD REAR COVER (B)	TAPA TRASERA DE LA CULATA (B)	CACHE-CULBUTEURS ARRIERE (B)
37/111	TERMOSTATO E CARCAÇA (E)	THERMOSTAT AND HOUSING (E)	TERMOSTATO Y CÁRTER (E)	THERMOSTAT ET CARTER (E)
37/114	TERMOSTATO E CARCAÇA (F)	THERMOSTAT AND HOUSING (F)	TERMOSTATO Y CÁRTER (F)	THERMOSTAT ET CARTER (F)
38/107	COLETOR DE ADMISSÃO	INDUCTION MANIFOLD	MÚLTIPLE DE ADMISIÓN	COLLECTEUR D'ADMISSION
39/192	BOMBA INJETORA COMBUSTÍVEL	FUEL INJECTION PUMP	BOMBA INYECTORA COMBUSTIBLE	POMPE D'INJEC. / COMBUST.
40/..	SISTEMA AUXILIAR PARTIDA	COLD WEATHER STARTING AID	SIST. AUXILIAR DE ARRANQUE	THERMOSTART
41/57	COLETOR DE ESCAPE	EXHAUST MANIFOLD	MÚLTIPLE DE ESCAPE	COLLECTEURD'ECHAPPEMENT
42/192	BOMBA ALIMENTADORA E FILTRO ÓLEO COMBUSTÍVEL (C)	FUEL LIFT PUMP AND FUEL OIL FILTER (C)	BOMBA DE ALIMENTACIÓN Y FILTROS ACEITE COMBUSTIBLE (C)	POMPE D'ALIMENTATION ET FILTRE À HUILE COMBUSTIBLE (C)
42/208	BOMBA ALIMENTADORA DE FILTRO ÓLEO COMBUSTÍVEL (D)	FUEL LIFT PUMP AND FUEL OIL FILTER (D)	BOMBA DE ALIMENTACIÓN Y FILTROS ACEITE COMBUSTIBLE (D)	POMPE D'ALIMENTATION ET FILTRE À HUILE COMBUSTIBLE (D)
43/61	TOMADA P/ MANÔMETRO ÓLEO	OIL PRESS GAUGE	TOMA P/ MANÓMETRO ACEITE	PRISE P/ MANOMETRE D'HUILE
44/113	TOMADA POTÊNCIA/EXAUSTOR	POWER TAKE-OFF/EXHAUSTER	TOMA DE POTENCIA/EDUCTOR	PRISE DE PUIS./POMPE À VIDE
45/115	CARCAÇA DO VOLANTE	FLYWHEEL HOUSING	CARTER DEL VOLANTE	CARTER DU VOLANT
46/60	MOTOR DE PARTIDA	STARTER MOTOR	MOTOR DE ARRANQUE	DÉMARREUR
47/..	ACIONAMENTO DO TAQUÍMETRO	TACHOMETER DRIVE	MANDO DEL TAQUÍMETRO	COMMANDE DU COMPTE-TOURS
48/104	TUBO INJEÇÃO / INJETORES	FUEL INJECTION SYSTEM	EQUIPO DE INYECCIÓN	SYSTEME D'INJECTION
50/180	ALTERNADOR E CORREIA	ALTERNATOR AND BELT	ALTERNADOR Y CORREA	ALTERNATEUR ET COURROIE
51/28	TINTA	PAINT	PINTURA	PEINTURE
52/318	ÍTENS DE INSTALAÇÃO	FITTING ITEMS	PIEZAS DE INSTALACIÓN	ARTICLES D'INSTALLATION
53/40	RESPIRO DO MOTOR	ENGINER BREATHER	RESPIRADERO DEL MOTOR	RENIFLARD DU MOTEUR
54/..	FILTRO DE AR	AIR CLEANER	FILTRO DE AIRE	FILTRE À AIR
55/141	VOLANTE E CREMALHEIRA	FLYWHEEL AND STARTER RING	VOLANTE Y CORONA	VOLANT ET COURONNE
56/104	BOMBA D'ÁGUA	WATER PUMP	BOMBA DE ÁGUA	POMPE À EAU
58/28	TURBOALIMENTADOR	TURBOCHARGER	TURBINA	AVEC COMPRESSEUR
	ACESSÓRIOS	**ACCESSORIES**	**ACESSORIOS**	**ACESSOIRES**
71/122	SUPORTE DO MOTOR	ENGINE SUPPORTS	SOPORTES DEL MOTOR	SUPPORTS DU MOTEUR
73/130	CONTROLES	CONTROLS	CONTROLES	CONTRÔLES
74/86	SISTEMA DE ESCAPE	EXHAUST SYSTEM	SISTEMA DE ESCAPE	SYSTEME D'ECHAPPEMENT
75/131	SISTEMA DE COMBUSTÍVEL	FUEL SYSTEM	SISTEMA DE COMBUSTIBLE	SYSTEME D'COMBUSTIBLE
	JOGO DE JUNTAS	**JOINT SETS**	**JUEGOS DE JUNTAS**	**JEUX DE JOINTS**
00/71	JOGO DE JUNTAS CABEÇOTE	TOP OVERHAUL	JUEGO DE JUNTAS CULATA	JEU DE JOINTS CULASSE
00/51	JOGO DE JUNTAS BLOCO	BOTTOM OVERHAUL	JUEGO DE JUNTAS BLOQUE	JEU DE JOINTS DU BLOC

(A) → SB 8885 B 441741X
(B) → SB 8885 B 441742X
(C) → SB 8885 B 464473Y
(D) → SB 8885 B 464474Y
(E) → SB 8885 B 479282Y
(F) → SB 8885 B 479283Y

ÍNDICE DE GRUPOS
GROUP INDEX
INDICE DE GRUPOS
INDEX DE GROUPES

S4

PICK-UP
VAN
FURGONETA
CAMIONNETTE

GM BONANZA
COM AR
CONDICIONADO

LISTA DE PEÇAS
PART LIST
LISTA DE PIEZAS
LISTE DE PIECES

8887

GRUPOS	UNIDADE BÁSICA Nº 276	BASIC UNIT Nº 276	UNIDAD BÁSICA Nº 276	UNITÉ DE BASE Nº 276
11/77	BLOCO DE CILINDROS	CYLINDER BLOCK	BLOQUE DE CILINDROS	BLOC-CYLINDRES
12/62	CAIXA DISTRIBUIÇÃO	TIMING CASE	CAJA DISTRIBUCIÓN	CARTER DISTRIBUTION
13/41A	ÁRVORE DE MANIVELAS	CRANKSHAFT	CIGUENAL	VILEBREQUIN
14/37	PISTÕES E BIELAS	PISTONS / CONNECT RODS	PISTONES Y BIELAS	PISTONS ET BIELLES
15/23	BOMBA ÓLEO LUBRIFICANTE	LUBRICATING OIL PUMP	BOMBA ACEITE LUBRICANTE	POMPE À HUILE LUBRIFIANTE
17/40	CABEÇOTE	CYLINDER HEAD	CULATA	CULASSE
18/36	VÁLVULAS/BALANCEIROS	VALVER / ROCKERSHAFT	VÁLVULAS / BALANCINES	SOUPAPES / LEVIERS
20/17	RETENTOR TRASEIRO	REAR OIL SEAL	SELLO TRASERO DE ACEITE	DÉFLECTEUR D'HUILE ARR.
21/26	ÁRVORE COMANDO VÁLVULAS	CAMSHAFT	ARBOL DE LEVAS	ARBRE À CAMES
22/13	ENGRENAGENS DISTRIBUIÇÃO	IDLER GEARS	ENGRENAJES DISTRIBUCIÓN	PIGNONS DISTRIBUTION
	COMPLEMENTOS	**COMPLEMENTS**	**COMPLEMENTOS**	**COMPLÉMENTS**
31/156	CARTER ÓLEO LUBRIFICANTE	LUBRICATING OIL SUMP	CARTER ACEITE LUBRICANTE	CARTER HUILE LUBRIFIANTE
32/97	POLIA ÁRVORE MANIVELAS	CRANKSHAFT PULLEY	POLEA DEL CIGÜENAL	POULIE DU VILEBREQUIN
33/122	FILTRO LUBRIFICANTE	LUBR. OIL FILTER	FILTRO ACEITE	FILTRE HUILE
34/82	TAMPA DO CABEÇOTE	CYLINDER HEAD COVER	TAPA DE VÁLVULAS	CACHE-CULBUTEURS
35/102	VENTILADOR	FAN	VENTILADOR	VENTILATEUR
36/76	TAMPA TRASEIRA CABEÇOTE	CYLINDER HEAD REAR COVER	TAPA TRASERA DE LA CULATA	CACHE-CULBUTEURS ARRIERE
37/114	TERMOSTATO E CARCAÇA	THERMOSTAT AND HOUSING	TERMOSTATO Y CÁRTER	THERMOSTAT ET CARTER
38/105	COLETOR DE ADMISSÃO	INDUCTION MANIFOLD	MÚLTIPLE DE ADMISIÓN	COLLECTEUR D'ADMISSION
39/193	BOMBA INJETORA COMBUSTÍVEL	FUEL INJECTION PUMP	BOMBA INYECTORA COMBUSTIBLE	POMPE D'INJEC. / COMBUST.
40/..	SISTEMA AUXILIAR PARTIDA	COLD WEATHER STARTING AID	SIST. AUXILIAR DE ARRANQUE	THERMOSTART
41/58	COLETOR DE ESCAPE	EXHAUST MANIFOLD	MÚLTIPLE DE ESCAPE	COLLECTEURD'ECHAPPEMENT
42/193	BOMBA ALIMENTADORA E FILTRO ÓLEO COMBUSTÍVEL (A)	FUEL LIFT PUMP AND FUEL OIL FILTER (A)	BOMBA DE ALIMENTACIÓN Y FILTROS ACEITE COMBUSTIBLE (A)	POMPE D'ALIMENTATION ET FILTRE À HUILE COMBUSTIBLE (A)
42/207	BOMBA ALIMENTADORA DE FILTRO ÓLEO COMBUSTÍVEL (B)	FUEL LIFT PUMP AND FUEL OIL FILTER (B)	BOMBA DE ALIMENTACIÓN Y FILTROS ACEITE COMBUSTIBLE (B)	POMPE D'ALIMENTATION ET FILTRE À HUILE COMBUSTIBLE (B)
43/61	TOMADA P/ MANÔMETRO ÓLEO	OIL PRESS GAUGE	TOMA P/ MANÓMETRO ACEITE	PRISE P/ MANOMETRE D'HUILE
44/113	TOMADA POTÊNCIA/EXAUSTOR	POWER TAKE-OFF/EXHAUSTER	TOMA DE POTENCIA/EDUCTOR	PRISE DE PUIS./POMPE À VIDE
45/115	CARCAÇA DO VOLANTE	FLYWHEEL HOUSING	CARTER DEL VOLANTE	CARTER DU VOLANT
46/60	MOTOR DE PARTIDA	STARTER MOTOR	MOTOR DE ARRANQUE	DÉMARREUR
47/..	ACIONAMENTO DO TAQUÍMETRO	TACHOMETER DRIVE	MANDO DEL TAQUÍMETRO	COMMANDE DU COMPTE-TOURS
48/105	TUBO INJEÇÃO / INJETORES	FUEL INJECTION SYSTEM	EQUIPO DE INYECCIÓN	SYSTEME D'INJECTION
50/179	ALTERNADOR E CORREIA	ALTERNATOR AND BELT	ALTERNADOR Y CORREA	ALTERNATEUR ET COURROIE
51/27	TINTA	PAINT	PINTURA	PEINTURE
52/320	ÍTENS DE INSTALAÇÃO	FITTING ITEMS	PIEZAS DE INSTALACIÓN	ARTICLES D'INSTALLATION
53/41	RESPIRO DO MOTOR	ENGINER BREATHER	RESPIRADERO DEL MOTOR	RENIFLARD DU MOTEUR
54/..	FILTRO DE AR	AIR CLEANER	FILTRO DE AIRE	FILTRE À AIR
55/141	VOLANTE E CREMALHEIRA	FLYWHEEL AND STARTER RING	VOLANTE Y CORONA	VOLANT ET COURONNE
56/102	BOMBA D'ÁGUA	WATER PUMP	BOMBA DE ÁGUA	POMPE À EAU
57/24	COMANDO AUXILIAR	AUXILIAIRE DRIVE	MANDO AUXILIAR	COMMANDE AUXILIAIRE
	ACESSÓRIOS	**ACCESSORIES**	**ACESSORIOS**	**ACESSOIRES**
71/122	SUPORTE DO MOTOR	ENGINE SUPPORTS	SOPORTES DEL MOTOR	SUPPORTS DU MOTEUR
73/130	CONTROLES	CONTROLS	CONTROLES	CONTRÔLES
74/86	SISTEMA DE ESCAPE	EXHAUST SYSTEM	SISTEMA DE ESCAPE	SYSTEME D'ECHAPPEMENT
75/131	SISTEMA DE COMBUSTÍVEL	FUEL SYSTEM	SISTEMA DE COMBUSTIBLE	SYSTEME D'COMBUSTIBLE
76/21	SISTEMA DE ADMISSÃO	INDUCTION SYSTEM	SISTEMA DE ADMISIÓN	SYSTEME D'ADMISSION
	JOGO DE JUNTAS	**JOINT SETS**	**JUEGOS DE JUNTAS**	**JEUX DE JOINTS**
00/50	JOGO DE JUNTAS CABEÇOTE	TOP OVERHAUL	JUEGO DE JUNTAS CULATA	JEU DE JOINTS CULASSE
00/51	JOGO DE JUNTAS BLOCO	BOTTOM OVERHAUL	JUEGO DE JUNTAS BLOQUE	JEU DE JOINTS DU BLOC

(A) → SA 8887 B 463945Y
(B) → SA 8887 B 463946Y

ÍNDICE DE GRUPOS
GROUP INDEX
INDICE DE GRUPOS
INDEX DE GROUPES

S4T PLUS

PICK-UP
VAN
FURGONETA
CAMIONNETTE

GM D-20
COM AR
CONDICIONADO

LISTA DE PEÇAS
PART LIST
LISTA DE PIEZAS
LISTE DE PIECES

8950, 8951
8963, 8967

GRUPOS	UNIDADE BÁSICA Nº 317	BASIC UNIT Nº 317	UNIDAD BÁSICA Nº 317	UNITÉ DE BASE Nº 317
11/75	BLOCO DE CILINDROS	CYLINDER BLOCK	BLOQUE DE CILINDROS	BLOC-CYLINDRES
12/65	CAIXA DISTRIBUIÇÃO	TIMING CASE	CAJA DISTRIBUCIÓN	CARTER DISTRIBUTION
13/41	ÁRVORE DE MANIVELAS	CRANKSHAFT	CIGUENAL	VILEBREQUIN
14/36	PISTÕES E BIELAS	PISTONS / CONNECT RODS	PISTONES Y BIELAS	PISTONS ET BIELLES
15/22	BOMBA ÓLEO LUBRIFICANTE	LUBRICATING OIL PUMP	BOMBA ACEITE LUBRICANTE	POMPE À HUILE LUBRIFIANTE
17/49	CABEÇOTE	CYLINDER HEAD	CULATA	CULASSE
18/40	VÁLVULAS/BALANCEIROS	VALVER / ROCKERSHAFT	VÁLVULAS / BALANCINES	SOUPAPES / LEVIERS
20/17	RETENTOR TRASEIRO	REAR OIL SEAL	SELLO TRASERO DE ACEITE	DÉFLECTEUR D'HUILE ARR.
21/25	ÁRVORE COMANDO VÁLVULAS	CAMSHAFT	ARBOL DE LEVAS	ARBRE À CAMES
22/13	ENGRENAGENS DISTRIBUIÇÃO	IDLER GEARS	ENGRENAJES DISTRIBUCIÓN	PIGNONS DISTRIBUTION
	COMPLEMENTOS	**COMPLEMENTS**	**COMPLEMENTOS**	**COMPLÉMENTS**
31/154	CARTER ÓLEO LUBRIFICANTE	LUBRICATING OIL SUMP	CARTER ACEITE LUBRICANTE	CARTER HUILE LUBRIFIANTE
32/97	POLIA ÁRVORE MANIVELAS	CRANKSHAFT PULLEY	POLEA DEL CIGUENAL	POULIE DU VILEBREQUIN
33/120	FILTRO LUBRIF. / RESFRIADOR	LUBR. OIL FILTER / COOLER	FILTRO ACEITE / REFRIGERADOR	FILTRE HUILE / REFROIDIS.
34/101	TAMPA DO CABEÇOTE	CYLINDER HEAD COVER	TAPA DE VÁLVULAS	CACHE CULBUTEURS
35/102	VENTILADOR	FAN	VENTILADOR	VENTILATEUR
36/76	TAMPA TRASEIRA CABEÇOTE	CYLINDER HEAD REAR COVER	TAPA TRASERA DE LA CULATA	CACHE-CULBUTEURS ARRIERE
37/114	TERMOSTATO E CARCAÇA	THERMOSTAT AND HOUSING	TERMOSTATO Y CÁRTER	THERMOSTAT ET CÁRTER
38/104	COLETOR DE ADMISSÃO	INDUCTION MANIFOLD	MÚLTIPLE DE ADMISIÓN	COLLECTEUR D'ADMISSION
39/216	BOMBA INJETORA COMBUSTÍVEL	FUEL INJECTION PUMP	BOMBA INYECTORA COMBUSTIBLE	POMPE D'INJEC. / COMBUST.
40/..	SISTEMA AUXILIAR PARTIDA	COLD WEATHER STARTING AID	SIST. AUXILIAR DE ARRANQUE	THERMOSTART
41/57	COLETOR DE ESCAPE	EXHAUST MANIFOLD	MÚLTIPLE DE ESCAPE	COLLECTEURD'ECHAPPEMENT
42/208	BOMBA ALIMENTADORA E FILTRO ÓLEO COMBUSTÍVEL	FUEL LIFT PUMP AND FUEL OIL FILTER	BOMBA DE ALIMENTACIÓN Y FILTROS ACEITE COMBUSTIBLE	POMPE D'ALIMENTATION ET FILTRE À HUILE COMBUSTIBLE
43/61	TOMADA P/ MANÔMETRO ÓLEO	OIL PRESS GAUGE	TOMA P/ MANÓMETRO ACEITE	PRISE P/ MANOMETRE D'HUILE
44/113	TOMADA POTÊNCIA/EXAUSTOR	POWER TAKE-OFF/EXHAUSTER	TOMA DE POTENCIA/EDUCTOR	PRISE DE PUIS./POMPE À VIDE
45/115	CARCAÇA DO VOLANTE	FLYWHEEL HOUSING	CARTER DEL VOLANTE	CARTER DU VOLANT
46/60	MOTOR DE PARTIDA	STARTER MOTOR	MOTOR DE ARRANQUE	DÉMARREUR
47/..	ACIONAMENTO DO TAQUÍMETRO	TACHOMETER DRIVE	MANDO DEL TAQUÍMETRO	COMMANDE DU COMPTE-TOURS
48/137	TUBO INJEÇÃO / INJETORES	FUEL INJECTION SYSTEM	EQUIPO DE INYECCIÓN	SYSTEME D'INJECTION
50/179	ALTERNADOR E CORREIA	ALTERNATOR AND BELT	ALTERNADOR Y CORREA	ALTERNATEUR ET COURROIE
51/32	TINTA	PAINT	PINTURA	PEINTURE
52/343	ÍTENS DE INSTALAÇÃO	FITTING ITEMS	PIEZAS DE INSTALACIÓN	ARTICLES D'INSTALLATION
53/48	RESPIRO DO MOTOR	ENGINER BREATHER	RESPIRADERO DEL MOTOR	RENIFLARD DU MOTEUR
54/..	FILTRO DE AR	AIR CLEANER	FILTRO DE AIRE	FILTRE À AIR
55/141	VOLANTE E CREMALHEIRA	FLYWHEEL AND STARTER RING	VOLANTE Y CORONA	VOLANT ET COURONNE
56/109	BOMBA D'ÁGUA	WATER PUMP	BOMBA DE ÁGUA	POMPE À EAU
57/24	COMANDO AUXILIAR	AUXILIAIRE DRIVE	MANDO AUXILIAR	COMMANDE AUXILIAIRE
58/40	TURBOALIMENTADOR	TURBOCHARGER	TURBINA	AVEC COMPRESSEUR
	ACESSÓRIOS	**ACCESSORIES**	**ACESSORIOS**	**ACESSOIRES**
71/122	SUPORTE DO MOTOR	ENGINE SUPPORTS	SOPORTES DEL MOTOR	SUPPORTS DU MOTEUR
73/130	CONTROLES	CONTROLS	CONTROLES	CONTRÔLES
74/86	SISTEMA DE ESCAPE	EXHAUST SYSTEM	SISTEMA DE ESCAPE	SYSTEME D'ECHAPPEMENT
75/131	SISTEMA DE COMBUSTÍVEL	FUEL SYSTEM	SISTEMA DE COMBUSTIBLE	SYSTEME D'COMBUSTIBLE
	JOGO DE JUNTAS	**JOINT SETS**	**JUEGOS DE JUNTAS**	**JEUX DE JOINTS**
00/71	JOGO DE JUNTAS CABEÇOTE	TOP OVERHAUL	JUEGO DE JUNTAS CULATA	JEU DE JOINTS CULASSE
00/51	JOGO DE JUNTAS BLOCO	BOTTOM OVERHAUL	JUEGO DE JUNTAS BLOQUE	JEU DE JOINTS DU BLOC

ÍNDICE DE GRUPOS GROUP INDEX INDICE DE GRUPOS INDEX DE GROUPES	S4T PLUS PICK-UP VAN FURGONETA CAMIONNETTE	GM D-20

LISTA DE PEÇAS	8946,8947,8948
PART LIST	8949,8964,8968
LISTA DE PIEZAS	8976,8977,8978,
LISTE DE PIECES	8979,8980

GRUPOS	UNIDADE BÁSICA Nº 317	BASIC UNIT Nº 317	UNIDAD BÁSICA Nº 317	UNITÉ DE BASE Nº 317
11/75	BLOCO DE CILINDROS	CYLINDER BLOCK	BLOQUE DE CILINDROS	BLOC-CYLINDRES
12/65	CAIXA DISTRIBUIÇÃO	TIMING CASE	CAJA DISTRIBUCIÓN	CARTER DISTRIBUTION
13/41	ÁRVORE DE MANIVELAS	CRANKSHAFT	CIGUENAL	VILEBREQUIN
14/36	PISTÕES E BIELAS	PISTONS / CONNECT RODS	PISTONES Y BIELAS	PISTONS ET BIELLES
15/22	BOMBA ÓLEO LUBRIFICANTE	LUBRICATING OIL PUMP	BOMBA ACEITE LUBRICANTE	POMPE À HUILE LUBRIFIANTE
17/49	CABEÇOTE	CYLINDER HEAD	CULATA	CULASSE
18/40	VÁLVULAS/BALANCEIROS	VALVER / ROCKERSHAFT	VÁLVULAS / BALANCINES	SOUPAPES / LEVIERS
20/17	RETENTOR TRASEIRO	REAR OIL SEAL	SELLO TRASERO DE ACEITE	DÉFLECTEUR D'HUILE ARR.
21/25	ÁRVORE COMANDO VÁLVULAS	CAMSHAFT	ARBOL DE LEVAS	ARBRE À CAMES
22/13	ENGRENAGENS DISTRIBUIÇÃO	IDLER GEARS	ENGRENAJES DISTRIBUCIÓN	PIGNONS DISTRIBUTION
	COMPLEMENTOS	**COMPLEMENTS**	**COMPLEMENTOS**	**COMPLÉMENTS**
31/154	CARTER ÓLEO LUBRIFICANTE	LUBRICATING OIL SUMP	CARTER ACEITE LUBRICANTE	CARTER HUILE LUBRIFIANTE
32/100	POLIA ÁRVORE MANIVELAS	CRANKSHAFT PULLEY	POLEA DEL CIGUENAL	POULIE DU VILEBREQUIN
33/120	FILTRO LUBRIF. / RESFRIADOR	LUBR. OIL FILTER / COOLER	FILTRO ACEITE / REFRIGERADOR	FILTRE HUILE / REFROID.
34/101	TAMPA DO CABEÇOTE	CYLINDER HEAD COVER	TAPA DE VÁLVULAS	CACHE CULBUTEURS
35/102	VENTILADOR	FAN	VENTILADOR	VENTILATEUR
36/78	TAMPA TRASEIRA CABEÇOTE	CYLINDER HEAD REAR COVER	TAPA TRASERA DE LA CULATA	CACHE-CULBUTEURS ARRIERE
37/114	TERMOSTATO E CARCAÇA	THERMOSTAT AND HOUSING	TERMOSTATO Y CÁRTER	THERMOSTAT ET CÁRTER
38/107	COLETOR DE ADMISSÃO	INDUCTION MANIFOLD	MÚLTIPLE DE ADMISIÓN	COLLECTEUR D'ADMISSION
39/216	BOMBA INJETORA COMBUSTÍVEL	FUEL INJECTION PUMP	BOMBA INYECTORA COMBUSTIBLE	POMPE D'INJEC. / COMBUST.
40/..	SISTEMA AUXILIAR PARTIDA	COLD WEATHER STARTING AID	SIST. AUXILIAR DE ARRANQUE	THERMOSTART
41/57	COLETOR DE ESCAPE	EXHAUST MANIFOLD	MÚLTIPLE DE ESCAPE	COLLECTEURD'ECHAPPEMENT
42/208	BOMBA ALIMENTADORA E FILTRO ÓLEO COMBUSTÍVEL	FUEL LIFT PUMP AND FUEL OIL FILTER	BOMBA DE ALIMENTACIÓN Y FILTROS ACEITE COMBUSTIBLE	POMPE D'ALIMENTATION ET FILTRE À HUILE COMBUSTIBLE
43/61	TOMADA P/ MANÔMETRO ÓLEO	OIL PRESS GAUGE	TOMA P/ MANÓMETRO ACEITE	PRISE P/ MANOMETRE D'HUILE
44/113	TOMADA POTÊNCIA/EXAUSTOR	POWER TAKE-OFF/EXHAUSTER	TOMA DE POTENCIA/EDUCTOR	PRISE DE PUIS./POMPE À VIDE
45/115	CARCAÇA DO VOLANTE	FLYWHEEL HOUSING	CARTER DEL VOLANTE	CARTER DU VOLANT
46/60	MOTOR DE PARTIDA	STARTER MOTOR	MOTOR DE ARRANQUE	DÉMARREUR
47/..	ACIONAMENTO DO TAQUÍMETRO	TACHOMETER DRIVE	MANDO DEL TAQUÍMETRO	COMMANDE DU COMPTE-TOURS
48/137	TUBO INJEÇÃO / INJETORES	FUEL INJECTION SYSTEM	EQUIPO DE INYECCIÓN	SYSTEME D'INJECTION
50/180	ALTERNADOR E CORREIA	ALTERNATOR AND BELT	ALTERNADOR Y CORREA	ALTERNATEUR ET COURROIE
51/32	TINTA	PAINT	PINTURA	PEINTURE
52/344	ÍTENS DE INSTALAÇÃO	FITTING ITEMS	PIEZAS DE INSTALACIÓN	ARTICLES D'INSTALLATION
53/48	RESPIRO DO MOTOR	ENGINER BREATHER	RESPIRADERO DEL MOTOR	RENIFLARD DU MOTEUR
54/..	FILTRO DE AR	AIR CLEANER	FILTRO DE AIRE	FILTRE À AIR
55/141	VOLANTE E CREMALHEIRA	FLYWHEEL AND STARTER RING	VOLANTE Y CORONA	VOLANT ET COURONNE
56/104	BOMBA D'ÁGUA	WATER PUMP	BOMBA DE ÁGUA	POMPE À EAU
58/40	TURBOALIMENTADOR	TURBOCHARGER	TURBINA	AVEC COMPRESSEUR
	ACESSÓRIOS	**ACCESSORIES**	**ACESSORIOS**	**ACESSOIRES**
71/122	SUPORTE DO MOTOR	ENGINE SUPPORTS	SOPORTES DEL MOTOR	SUPPORTS DU MOTEUR
73/130	CONTROLES	CONTROLS	CONTROLES	CONTRÔLES
74/86	SISTEMA DE ESCAPE	EXHAUST SYSTEM	SISTEMA DE ESCAPE	SYSTEME D'ECHAPPEMENT
75/131	SISTEMA DE COMBUSTÍVEL	FUEL SYSTEM	SISTEMA DE COMBUSTIBLE	SYSTEME D'COMBUSTIBLE
	JOGO DE JUNTAS	**JOINT SETS**	**JUEGOS DE JUNTAS**	**JEUX DE JOINTS**
00/71	JOGO DE JUNTAS CABEÇOTE	TOP OVERHAUL	JUEGO DE JUNTAS CULATA	JEU DE JOINTS CULASSE
00/51	JOGO DE JUNTAS BLOCO	BOTTOM OVERHAUL	JUEGO DE JUNTAS BLOQUE	JEU DE JOINTS DU BLOC

ÍNDICE DE GRUPOS GROUP INDEX INDICE DE GRUPOS INDEX DE GROUPES	S4 EURO I CAMINHÃO TRUCK CAMION CAMION	GMC 6-100	LISTA DE PEÇAS PART LIST LISTA DE PIEZAS LISTE DE PIECES	8A01 8A03 8A05

GRUPOS	UNIDADE BÁSICA Nº 330	BASIC UNIT Nº 330	UNIDAD BÁSICA Nº 330	UNITÉ DE BASE Nº 330
11/91	BLOCO DE CILINDROS	CYLINDER BLOCK	BLOQUE DE CILINDROS	BLOC-CYLINDRES
12/62	CAIXA DISTRIBUIÇÃO	TIMING CASE	CAJA DISTRIBUCIÓN	CARTER DISTRIBUTION
13/41A	ÁRVORE DE MANIVELAS	CRANKSHAFT	CIGUENAL	VILEBREQUIN
14/106	PISTÕES E BIELAS	PISTONS / CONNECT RODS	PISTONES Y BIELAS	PISTONS ET BIELLES
15/23	BOMBA ÓLEO LUBRIFICANTE	LUBRICATING OIL PUMP	BOMBA ACEITE LUBRICANTE	POMPE À HUILE LUBRIFIANTE
17/50	CABEÇOTE	CYLINDER HEAD	CULATA	CULASSE
18/41	VÁLVULAS/BALANCEIROS	VALVER / ROCKERSHAFT	VÁLVULAS / BALANCINES	SOUPAPES / LEVIERS
20/17	RETENTOR TRASEIRO	REAR OIL SEAL	SELLO TRASERO DE ACEITE	DÉFLECTEUR D'HUILE ARR.
21/26	ÁRVORE COMANDO VÁLVULAS	CAMSHAFT	ARBOL DE LEVAS	ARBRE À CAMES
22/13	ENGRENAGENS DISTRIBUIÇÃO	IDLER GEARS	ENGRENAJES DISTRIBUCIÓN	PIGNONS DISTRIBUTION
	COMPLEMENTOS	**COMPLEMENTS**	**COMPLEMENTOS**	**COMPLÉMENTS**
31/155	CARTER ÓLEO LUBRIFICANTE	LUBRICATING OIL SUMP	CARTER ACEITE LUBRICANTE	CARTER HUILE LUBRIFIANTE
32/100	POLIA ÁRVORE MANIVELAS	CRANKSHAFT PULLEY	POLEA DEL CIGÜENAL	POULIE DU VILEBREQUIN
33/121	FILTRO LUBRIF. / RESFRIADOR	LUBR. OIL FILTER / COOLER	FILTRO ACEITE / REFRIGERADOR	FILTRE HUILE / REFROID.
34/82	TAMPA DO CABEÇOTE	CYLINDER HEAD COVER	TAPA DE VÁLVULAS	CACHE-CULBUTEURS
35/102	VENTILADOR	FAN	VENTILADOR	VENTILATEUR
36/78	TAMPA TRASEIRA CABEÇOTE	CYLINDER HEAD REAR COVER	TAPA TRASERA DE LA CULATA	CACHE-CULBUTEURS ARRIERE
37/114	TERMOSTATO E CARCAÇA	THERMOSTAT AND HOUSING	TERMOSTATO Y CÁRTER	THERMOSTAT ET CARTER
38/106	COLETOR DE ADMISSÃO	INDUCTION MANIFOLD	MÚLTIPLE DE ADMISIÓN	COLLECTEUR D'ADMISSION
39/224	BOMBA INJETORA COMBUSTÍVEL	FUEL INJECTION PUMP	BOMBA INYECTORA COMBUSTIBLE	POMPE D'INJEC. / COMBUST.
40/..	SISTEMA AUXILIAR PARTIDA	COLD WEATHER STARTING AID	SIST. AUXILIAR DE ARRANQUE	THERMOSTART
41/58	COLETOR DE ESCAPE	EXHAUST MANIFOLD	MÚLTIPLE DE ESCAPE	COLLECTEURD'ECHAPPEMENT
42/207	BOMBA ALIMENTADORA E FILTRO ÓLEO COMBUSTÍVEL	FUEL LIFT PUMP AND FUEL OIL FILTER	BOMBA DE ALIMENTACIÓN Y FILTROS ACEITE COMBUSTIBLE	POMPE D'ALIMENTATION ET FILTRE À HUILE COMBUSTIBLE
43/61	TOMADA P/ MANÔMETRO ÓLEO	OIL PRESS GAUGE	TOMA P/ MANÓMETRO ACEITE	PRISE P/ MANOMETRE D'HUILE
44/113	TOMADA POTÊNCIA/EXAUSTOR	POWER TAKE-OFF/EXHAUSTER	TOMA DE POTENCIA/EDUCTOR	PRISE DE PUIS./POMPE À VIDE
45/115	CARCAÇA DO VOLANTE	FLYWHEEL HOUSING	CARTER DEL VOLANTE	CARTER DU VOLANT
46/66	MOTOR DE PARTIDA	STARTER MOTOR	MOTOR DE ARRANQUE	DÉMARREUR
47/..	ACIONAMENTO DO TAQUÍMETRO	TACHOMETER DRIVE	MANDO DEL TAQUÍMETRO	COMMANDE DU COMPTE-TOURS
48/142	TUBO INJEÇÃO / INJETORES	FUEL INJECTION SYSTEM	EQUIPO DE INYECCIÓN	SYSTEME D'INJECTION
50/180	ALTERNADOR E CORREIA	ALTERNATOR AND BELT	ALTERNADOR Y CORREA	ALTERNATEUR ET COURROIE
51/27	TINTA	PAINT	PINTURA	PEINTURE
52/351	ÍTENS DE INSTALAÇÃO	FITTING ITEMS	PIEZAS DE INSTALACIÓN	ARTICLES D'INSTALLATION
53/41	RESPIRO DO MOTOR	ENGINER BREATHER	RESPIRADERO DEL MOTOR	RENIFLARD DU MOTEUR
54/..	FILTRO DE AR	AIR CLEANER	FILTRO DE AIRE	FILTRE À AIR
55/141	VOLANTE E CREMALHEIRA	FLYWHEEL AND STARTER RING	VOLANTE Y CORONA	VOLANT ET COURONNE
56/115	BOMBA D'ÁGUA	WATER PUMP	BOMBA DE ÁGUA	POMPE À EAU
	ACESSÓRIOS	**ACCESSORIES**	**ACESSORIOS**	**ACESSOIRES**
71/122	SUPORTE DO MOTOR	ENGINE SUPPORTS	SOPORTES DEL MOTOR	SUPPORTS DU MOTEUR
73/130	CONTROLES	CONTROLS	CONTROLES	CONTRÔLES
74/86	SISTEMA DE ESCAPE	EXHAUST SYSTEM	SISTEMA DE ESCAPE	SYSTEME D'ECHAPPEMENT
75/131	SISTEMA DE COMBUSTÍVEL	FUEL SYSTEM	SISTEMA DE COMBUSTIBLE	SYSTEME D'COMBUSTIBLE
76/21	SISTEMA DE ADMISSÃO	INDUCTION SYSTEM	SISTEMA DE ADMISIÓN	SYSTEME D'ADMISSION
	JOGO DE JUNTAS	**JOINT SETS**	**JUEGOS DE JUNTAS**	**JEUX DE JOINTS**
00/50	JOGO DE JUNTAS CABEÇOTE	TOP OVERHAUL	JUEGO DE JUNTAS CULATA	JEU DE JOINTS CULASSE
00/51	JOGO DE JUNTAS BLOCO	BOTTOM OVERHAUL	JUEGO DE JUNTAS BLOQUE	JEU DE JOINTS DU BLOC

ÍNDICE DE GRUPOS GROUP INDEX INDICE DE GRUPOS INDEX DE GROUPES	S4 EURO I CAMINHÃO TRUCK CAMION CAMION	GMC 6-100

LISTA DE PEÇAS PART LIST LISTA DE PIEZAS LISTE DE PIECES	8A02 8A04 8A06

GRUPOS	UNIDADE BÁSICA Nº 330	BASIC UNIT Nº 330	UNIDAD BÁSICA Nº 330	UNITÉ DE BASE Nº 330
11/91	BLOCO DE CILINDROS	CYLINDER BLOCK	BLOQUE DE CILINDROS	BLOC-CYLINDRES
12/62	CAIXA DISTRIBUIÇÃO	TIMING CASE	CAJA DISTRIBUCIÓN	CARTER DISTRIBUTION
13/41A	ÁRVORE DE MANIVELAS	CRANKSHAFT	CIGUENAL	VILEBREQUIN
14/106	PISTÕES E BIELAS	PISTONS / CONNECT RODS	PISTONES Y BIELAS	PISTONS ET BIELLES
15/23	BOMBA ÓLEO LUBRIFICANTE	LUBRICATING OIL PUMP	BOMBA ACEITE LUBRICANTE	POMPE À HUILE LUBRIFIANTE
17/50	CABEÇOTE	CYLINDER HEAD	CULATA	CULASSE
18/41	VÁLVULAS/BALANCEIROS	VALVER / ROCKERSHAFT	VÁLVULAS / BALANCINES	SOUPAPES / LEVIERS
20/17	RETENTOR TRASEIRO	REAR OIL SEAL	SELLO TRASERO DE ACEITE	DÉFLECTEUR D'HUILE ARR.
21/26	ÁRVORE COMANDO VÁLVULAS	CAMSHAFT	ARBOL DE LEVAS	ARBRE À CAMES
22/13	ENGRENAGENS DISTRIBUIÇÃO	IDLER GEARS	ENGRENAJES DISTRIBUCIÓN	PIGNONS DISTRIBUTION
	COMPLEMENTOS	**COMPLEMENTS**	**COMPLEMENTOS**	**COMPLÉMENTS**
31/155	CARTER ÓLEO LUBRIFICANTE	LUBRICATING OIL SUMP	CARTER ACEITE LUBRICANTE	CARTER HUILE LUBRIFIANTE
32/100	POLIA ÁRVORE MANIVELAS	CRANKSHAFT PULLEY	POLEA DEL CIGÜENAL	POULIE DU VILEBREQUIN
33/121	FILTRO LUBRIF. / RESFRIADOR	LUBR. OIL FILTER / COOLER	FILTRO ACEITE / REFRIGERADOR	FILTRE HUILE / REFROID.
34/82	TAMPA DO CABEÇOTE	CYLINDER HEAD COVER	TAPA DE VÁLVULAS	CACHE-CULBUTEURS
35/102	VENTILADOR	FAN	VENTILADOR	VENTILATEUR
36/78	TAMPA TRASEIRA CABEÇOTE	CYLINDER HEAD REAR COVER	TAPA TRASERA DE LA CULATA	CACHE-CULBUTEURS ARRIERE
37/114	TERMOSTATO E CARCAÇA	THERMOSTAT AND HOUSING	TERMOSTATO Y CÁRTER	THERMOSTAT ET CARTER
38/106	COLETOR DE ADMISSÃO	INDUCTION MANIFOLD	MÚLTIPLE DE ADMISIÓN	COLLECTEUR D'ADMISSION
39/224	BOMBA INJETORA COMBUSTÍVEL	FUEL INJECTION PUMP	BOMBA INYECTORA COMBUSTIBLE	POMPE D'INJEC. / COMBUST.
40/..	SISTEMA AUXILIAR PARTIDA	COLD WEATHER STARTING AID	SIST. AUXILIAR DE ARRANQUE	THERMOSTART
41/58	COLETOR DE ESCAPE	EXHAUST MANIFOLD	MÚLTIPLE DE ESCAPE	COLLECTEURD'ECHAPPEMENT
42/207	BOMBA ALIMENTADORA E FILTRO ÓLEO COMBUSTÍVEL	FUEL LIFT PUMP AND FUEL OIL FILTER	BOMBA DE ALIMENTACIÓN Y FILTROS ACEITE COMBUSTIBLE	POMPE D'ALIMENTATION ET FILTRE À HUILE COMBUSTIBLE
43/61	TOMADA P/ MANÔMETRO ÓLEO	OIL PRESS GAUGE	TOMA P/ MANÓMETRO ACEITE	PRISE P/ MANOMETRE D'HUILE
44/113	TOMADA POTÊNCIA/EXAUSTOR	POWER TAKE-OFF/EXHAUSTER	TOMA DE POTENCIA/EDUCTOR	PRISE DE PUIS./POMPE À VIDE
45/115	CARCAÇA DO VOLANTE	FLYWHEEL HOUSING	CARTER DEL VOLANTE	CARTER DU VOLANT
46/66	MOTOR DE PARTIDA	STARTER MOTOR	MOTOR DE ARRANQUE	DÉMARREUR
47/..	ACIONAMENTO DO TAQUÍMETRO	TACHOMETER DRIVE	MANDO DEL TAQUÍMETRO	COMMANDE DU COMPTE-TOURS
48/142	TUBO INJEÇÃO / INJETORES	FUEL INJECTION SYSTEM	EQUIPO DE INYECCIÓN	SYSTEME D'INJECTION
50/180	ALTERNADOR E CORREIA	ALTERNATOR AND BELT	ALTERNADOR Y CORREA	ALTERNATEUR ET COURROIE
51/27	TINTA	PAINT	PINTURA	PEINTURE
52/347	ÍTENS DE INSTALAÇÃO	FITTING ITEMS	PIEZAS DE INSTALACIÓN	ARTICLES D'INSTALLATION
53/41	RESPIRO DO MOTOR	ENGINER BREATHER	RESPIRADERO DEL MOTOR	RENIFLARD DU MOTEUR
54/..	FILTRO DE AR	AIR CLEANER	FILTRO DE AIRE	FILTRE À AIR
55/141	VOLANTE E CREMALHEIRA	FLYWHEEL AND STARTER RING	VOLANTE Y CORONA	VOLANT ET COURONNE
56/104	BOMBA D'ÁGUA	WATER PUMP	BOMBA DE ÁGUA	POMPE À EAU
	ACESSÓRIOS	**ACCESSORIES**	**ACESSORIOS**	**ACESSOIRES**
71/122	SUPORTE DO MOTOR	ENGINE SUPPORTS	SOPORTES DEL MOTOR	SUPPORTS DU MOTEUR
73/130	CONTROLES	CONTROLS	CONTROLES	CONTRÔLES
74/86	SISTEMA DE ESCAPE	EXHAUST SYSTEM	SISTEMA DE ESCAPE	SYSTEME D'ECHAPPEMENT
75/131	SISTEMA DE COMBUSTÍVEL	FUEL SYSTEM	SISTEMA DE COMBUSTIBLE	SYSTEME D'COMBUSTIBLE
76/21	SISTEMA DE ADMISSÃO	INDUCTION SYSTEM	SISTEMA DE ADMISIÓN	SYSTEME D'ADMISSION
	JOGO DE JUNTAS	**JOINT SETS**	**JUEGOS DE JUNTAS**	**JEUX DE JOINTS**
00/50	JOGO DE JUNTAS CABEÇOTE	TOP OVERHAUL	JUEGO DE JUNTAS CULATA	JEU DE JOINTS CULASSE
00/51	JOGO DE JUNTAS BLOCO	BOTTOM OVERHAUL	JUEGO DE JUNTAS BLOQUE	JEU DE JOINTS DU BLOC

ÍNDICE DE GRUPOS GROUP INDEX INDICE DE GRUPOS INDEX DE GROUPES	S4T PLUS EURO I CAMINHÃO TRUCK CAMION CAMION	GMC 6-150

LISTA DE PEÇAS PART LIST LISTA DE PIEZAS LISTE DE PIECES	8A08 8A10 8A43

GRUPOS	UNIDADE BÁSICA Nº 329	BASIC UNIT Nº 329	UNIDAD BÁSICA Nº 329	UNITÉ DE BASE Nº 329
11/90	BLOCO DE CILINDROS	CYLINDER BLOCK	BLOQUE DE CILINDROS	BLOC-CYLINDRES
12/65	CAIXA DISTRIBUIÇÃO	TIMING CASE	CAJA DISTRIBUCIÓN	CARTER DISTRIBUTION
13/41	ÁRVORE DE MANIVELAS	CRANKSHAFT	CIGUENAL	VILEBREQUIN
14/107	PISTÕES E BIELAS	PISTONS / CONNECT RODS	PISTONES Y BIELAS	PISTONS ET BIELLES
15/22	BOMBA ÓLEO LUBRIFICANTE	LUBRICATING OIL PUMP	BOMBA ACEITE LUBRICANTE	POMPE À HUILE LUBRIFIANTE
17/49	CABEÇOTE	CYLINDER HEAD	CULATA	CULASSE
18/40	VÁLVULAS/BALANCEIROS	VALVER / ROCKERSHAFT	VÁLVULAS / BALANCINES	SOUPAPES / LEVIERS
20/17	RETENTOR TRASEIRO	REAR OIL SEAL	SELLO TRASERO DE ACEITE	DÉFLECTEUR D'HUILE ARR.
21/25	ÁRVORE COMANDO VÁLVULAS	CAMSHAFT	ARBOL DE LEVAS	ARBRE À CAMES
22/13	ENGRENAGENS DISTRIBUIÇÃO	IDLER GEARS	ENGRENAJES DISTRIBUCIÓN	PIGNONS DISTRIBUTION
	COMPLEMENTOS	**COMPLEMENTS**	**COMPLEMENTOS**	**COMPLÉMENTS**
31/154	CARTER ÓLEO LUBRIFICANTE	LUBRICATING OIL SUMP	CARTER ACEITE LUBRICANTE	CARTER HUILE LUBRIFIANTE
32/100	POLIA ÁRVORE MANIVELAS	CRANKSHAFT PULLEY	POLEA DEL CIGÜENAL	POULIE DU VILEBREQUIN
33/120	FILTRO LUBRIF. / RESFRIADOR	LUBR. OIL FILTER / COOLER	FILTRO ACEITE / REFRIGERADOR	FILTRE HUILE / REFROID.
34/106	TAMPA DO CABEÇOTE	CYLINDER HEAD COVER	TAPA DE VÁLVULAS	CACHE-CULBUTEURS
35/119	VENTILADOR	FAN	VENTILADOR	VENTILATEUR
36/78	TAMPA TRASEIRA CABEÇOTE	CYLINDER HEAD REAR COVER	TAPA TRASERA DE LA CULATA	CACHE-CULBUTEURS ARRIERE
37/114	TERMOSTATO E CARCAÇA	THERMOSTAT AND HOUSING	TERMOSTATO Y CÁRTER	THERMOSTAT ET CARTER
38/107	COLETOR DE ADMISSÃO	INDUCTION MANIFOLD	MÚLTIPLE DE ADMISIÓN	COLLECTEUR D'ADMISSION
39/225	BOMBA INJETORA COMBUSTÍVEL	FUEL INJECTION PUMP	BOMBA INYECTORA COMBUSTIBLE	POMPE D'INJEC. / COMBUST.
40/..	SISTEMA AUXILIAR PARTIDA	COLD WEATHER STARTING AID	SIST. AUXILIAR DE ARRANQUE	THERMOSTART
41/57	COLETOR DE ESCAPE	EXHAUST MANIFOLD	MÚLTIPLE DE ESCAPE	COLLECTEURD'ECHAPPEMENT
42/208	BOMBA ALIMENTADORA E FILTRO ÓLEO COMBUSTÍVEL	FUEL LIFT PUMP AND FUEL OIL FILTER	BOMBA DE ALIMENTACIÓN Y FILTROS ACEITE COMBUSTIBLE	POMPE D'ALIMENTATION ET FILTRE À HUILE COMBUSTIBLE
43/61	TOMADA P/ MANÔMETRO ÓLEO	OIL PRESS GAUGE	TOMA P/ MANÓMETRO ACEITE	PRISE P/ MANOMETRE D'HUILE
44/113	TOMADA POTÊNCIA/EXAUSTOR	POWER TAKE-OFF/EXHAUSTER	TOMA DE POTENCIA/EDUCTOR	PRISE DE PUIS./POMPE À VIDE
45/115	CARCAÇA DO VOLANTE	FLYWHEEL HOUSING	CARTER DEL VOLANTE	CARTER DU VOLANT
46/66	MOTOR DE PARTIDA	STARTER MOTOR	MOTOR DE ARRANQUE	DÉMARREUR
47/..	ACIONAMENTO DO TAQUÍMETRO	TACHOMETER DRIVE	MANDO DEL TAQUÍMETRO	COMMANDE DU COMPTE-TOURS
48/143	TUBO INJEÇÃO / INJETORES	FUEL INJECTION SYSTEM	EQUIPO DE INYECCIÓN	SYSTEME D'INJECTION
50/180	ALTERNADOR E CORREIA	ALTERNATOR AND BELT	ALTERNADOR Y CORREA	ALTERNATEUR ET COURROIE
51/32	TINTA	PAINT	PINTURA	PEINTURE
52/345	ÍTENS DE INSTALAÇÃO	FITTING ITEMS	PIEZAS DE INSTALACIÓN	ARTICLES D'INSTALLATION
53/48	RESPIRO DO MOTOR	ENGINER BREATHER	RESPIRADERO DEL MOTOR	RENIFLARD DU MOTEUR
54/..	FILTRO DE AR	AIR CLEANER	FILTRO DE AIRE	FILTRE À AIR
55/141	VOLANTE E CREMALHEIRA	FLYWHEEL AND STARTER RING	VOLANTE Y CORONA	VOLANT ET COURONNE
56/118	BOMBA D'ÁGUA	WATER PUMP	BOMBA DE ÁGUA	POMPE À EAU
58/48	TURBOALIMENTADOR	TURBOCHARGER	TURBINA	AVEC COMPRESSEUR
	ACESSÓRIOS	**ACCESSORIES**	**ACESSORIOS**	**ACESSOIRES**
71/122	SUPORTE DO MOTOR	ENGINE SUPPORTS	SOPORTES DEL MOTOR	SUPPORTS DU MOTEUR
73/130	CONTROLES	CONTROLS	CONTROLES	CONTRÔLES
74/86	SISTEMA DE ESCAPE	EXHAUST SYSTEM	SISTEMA DE ESCAPE	SYSTEME D'ECHAPPEMENT
75/131	SISTEMA DE COMBUSTÍVEL	FUEL SYSTEM	SISTEMA DE COMBUSTIBLE	SYSTEME D'COMBUSTIBLE
	JOGO DE JUNTAS	**JOINT SETS**	**JUEGOS DE JUNTAS**	**JEUX DE JOINTS**
00/71	JOGO DE JUNTAS CABEÇOTE	TOP OVERHAUL	JUEGO DE JUNTAS CULATA	JEU DE JOINTS CULASSE
00/51	JOGO DE JUNTAS BLOCO	BOTTOM OVERHAUL	JUEGO DE JUNTAS BLOQUE	JEU DE JOINTS DU BLOC

ÍNDICE DE GRUPOS GROUP INDEX INDICE DE GRUPOS INDEX DE GROUPES	S4T PLUS EURO I CAMINHÃO TRUCK CAMION CAMION	GMC 6-150	LISTA DE PEÇAS PART LIST LISTA DE PIEZAS LISTE DE PIECES	8A09 8A11 8A42

GRUPOS	UNIDADE BÁSICA Nº 329	BASIC UNIT Nº 329	UNIDAD BÁSICA Nº 329	UNITÉ DE BASE Nº 329
11/90	BLOCO DE CILINDROS	CYLINDER BLOCK	BLOQUE DE CILINDROS	BLOC-CYLINDRES
12/65	CAIXA DISTRIBUIÇÃO	TIMING CASE	CAJA DISTRIBUCIÓN	CARTER DISTRIBUTION
13/41	ÁRVORE DE MANIVELAS	CRANKSHAFT	CIGUENAL	VILEBREQUIN
14/107	PISTÕES E BIELAS	PISTONS / CONNECT RODS	PISTONES Y BIELAS	PISTONS ET BIELLES
15/22	BOMBA ÓLEO LUBRIFICANTE	LUBRICATING OIL PUMP	BOMBA ACEITE LUBRICANTE	POMPE À HUILE LUBRIFIANTE
17/49	CABEÇOTE	CYLINDER HEAD	CULATA	CULASSE
18/40	VÁLVULAS/BALANCEIROS	VALVER / ROCKERSHAFT	VÁLVULAS / BALANCINES	SOUPAPES / LEVIERS
20/17	RETENTOR TRASEIRO	REAR OIL SEAL	SELLO TRASERO DE ACEITE	DÉFLECTEUR D'HUILE ARR.
21/25	ÁRVORE COMANDO VÁLVULAS	CAMSHAFT	ARBOL DE LEVAS	ARBRE À CAMES
22/13	ENGRENAGENS DISTRIBUIÇÃO	IDLER GEARS	ENGRENAJES DISTRIBUCIÓN	PIGNONS DISTRIBUTION
	COMPLEMENTOS	**COMPLEMENTS**	**COMPLEMENTOS**	**COMPLÉMENTS**
31/154	CARTER ÓLEO LUBRIFICANTE	LUBRICATING OIL SUMP	CARTER ACEITE LUBRICANTE	CARTER HUILE LUBRIFIANTE
32/100	POLIA ÁRVORE MANIVELAS	CRANKSHAFT PULLEY	POLEA DEL CIGÜENAL	POULIE DU VILEBREQUIN
33/120	FILTRO LUBRIF. / RESFRIADOR	LUBR. OIL FILTER / COOLER	FILTRO ACEITE / REFRIGERADOR	FILTRE HUILE / REFROID.
34/106	TAMPA DO CABEÇOTE	CYLINDER HEAD COVER	TAPA DE VÁLVULAS	CACHE-CULBUTEURS
35/119	VENTILADOR	FAN	VENTILADOR	VENTILATEUR
36/78	TAMPA TRASEIRA CABEÇOTE	CYLINDER HEAD REAR COVER	TAPA TRASERA DE LA CULATA	CACHE-CULBUTEURS ARRIERE
37/114	TERMOSTATO E CARCAÇA	THERMOSTAT AND HOUSING	TERMOSTATO Y CÁRTER	THERMOSTAT ET CARTER
38/107	COLETOR DE ADMISSÃO	INDUCTION MANIFOLD	MÚLTIPLE DE ADMISIÓN	COLLECTEUR D'ADMISSION
39/225	BOMBA INJETORA COMBUSTÍVEL	FUEL INJECTION PUMP	BOMBA INYECTORA COMBUSTIBLE	POMPE D'INJEC. / COMBUST.
40/..	SISTEMA AUXILIAR PARTIDA	COLD WEATHER STARTING AID	SIST. AUXILIAR DE ARRANQUE	THERMOSTART
41/57	COLETOR DE ESCAPE	EXHAUST MANIFOLD	MÚLTIPLE DE ESCAPE	COLLECTEURD'ECHAPPEMENT
42/208	BOMBA ALIMENTADORA E FILTRO ÓLEO COMBUSTÍVEL	FUEL LIFT PUMP AND FUEL OIL FILTER	BOMBA DE ALIMENTACIÓN Y FILTROS ACEITE COMBUSTIBLE	POMPE D'ALIMENTATION ET FILTRE À HUILE COMBUSTIBLE
43/61	TOMADA P/ MANÔMETRO ÓLEO	OIL PRESS GAUGE	TOMA P/ MANÓMETRO ACEITE	PRISE P/ MANOMETRE D'HUILE
44/113	TOMADA POTÊNCIA/EXAUSTOR	POWER TAKE-OFF/EXHAUSTER	TOMA DE POTENCIA/EDUCTOR	PRISE DE PUIS./POMPE À VIDE
45/115	CARCAÇA DO VOLANTE	FLYWHEEL HOUSING	CARTER DEL VOLANTE	CARTER DU VOLANT
46/66	MOTOR DE PARTIDA	STARTER MOTOR	MOTOR DE ARRANQUE	DÉMARREUR
47/..	ACIONAMENTO DO TAQUÍMETRO	TACHOMETER DRIVE	MANDO DEL TAQUÍMETRO	COMMANDE DU COMPTE-TOURS
48/143	TUBO INJEÇÃO / INJETORES	FUEL INJECTION SYSTEM	EQUIPO DE INYECCIÓN	SYSTEME D'INJECTION
50/180	ALTERNADOR E CORREIA	ALTERNATOR AND BELT	ALTERNADOR Y CORREA	ALTERNATEUR ET COURROIE
51/32	TINTA	PAINT	PINTURA	PEINTURE
52/345	ÍTENS DE INSTALAÇÃO	FITTING ITEMS	PIEZAS DE INSTALACIÓN	ARTICLES D'INSTALLATION
53/48	RESPIRO DO MOTOR	ENGINER BREATHER	RESPIRADERO DEL MOTOR	RENIFLARD DU MOTEUR
54/..	FILTRO DE AR	AIR CLEANER	FILTRO DE AIRE	FILTRE À AIR
55/141	VOLANTE E CREMALHEIRA	FLYWHEEL AND STARTER RING	VOLANTE Y CORONA	VOLANT ET COURONNE
56/117	BOMBA D'ÁGUA	WATER PUMP	BOMBA DE ÁGUA	POMPE À EAU
58/48	TURBOALIMENTADOR	TURBOCHARGER	TURBINA	AVEC COMPRESSEUR
	ACESSÓRIOS	**ACCESSORIES**	**ACESSORIOS**	**ACESSOIRES**
71/122	SUPORTE DO MOTOR	ENGINE SUPPORTS	SOPORTES DEL MOTOR	SUPPORTS DU MOTEUR
73/130	CONTROLES	CONTROLS	CONTROLES	CONTRÔLES
74/86	SISTEMA DE ESCAPE	EXHAUST SYSTEM	SISTEMA DE ESCAPE	SYSTEME D'ECHAPPEMENT
75/131	SISTEMA DE COMBUSTÍVEL	FUEL SYSTEM	SISTEMA DE COMBUSTIBLE	SYSTEME D'COMBUSTIBLE
	JOGO DE JUNTAS	**JOINT SETS**	**JUEGOS DE JUNTAS**	**JEUX DE JOINTS**
00/71	JOGO DE JUNTAS CABEÇOTE	TOP OVERHAUL	JUEGO DE JUNTAS CULATA	JEU DE JOINTS CULASSE
00/51	JOGO DE JUNTAS BLOCO	BOTTOM OVERHAUL	JUEGO DE JUNTAS BLOQUE	JEU DE JOINTS DU BLOC

ÍNDICE DE GRUPOS
GROUP INDEX
INDICE DE GRUPOS
INDEX DE GROUPES

S4 EURO I
PICK-UP
VAN
FURGONETA
CAMIONNETTE

GM D-20

LISTA DE PEÇAS
PART LIST
LISTA DE PIEZAS
LISTE DE PIECES

8995, 8A12, 8A13
8A14, 8A15

GRUPOS	UNIDADE BÁSICA Nº 328	BASIC UNIT Nº 328	UNIDAD BÁSICA Nº 328	UNITÉ DE BASE Nº 328
11/89	BLOCO DE CILINDROS	CYLINDER BLOCK	BLOQUE DE CILINDROS	BLOC-CYLINDRES
12/62	CAIXA DISTRIBUIÇÃO	TIMING CASE	CAJA DISTRIBUCIÓN	CARTER DISTRIBUTION
13/41A	ÁRVORE DE MANIVELAS	CRANKSHAFT	CIGUENAL	VILEBREQUIN
14/106	PISTÕES E BIELAS	PISTONS / CONNECT RODS	PISTONES Y BIELAS	PISTONS ET BIELLES
15/23	BOMBA ÓLEO LUBRIFICANTE	LUBRICATING OIL PUMP	BOMBA ACEITE LUBRICANTE	POMPE À HUILE LUBRIFIANTE
17/50	CABEÇOTE	CYLINDER HEAD	CULATA	CULASSE
18/41	VÁLVULAS/BALANCEIROS	VALVER / ROCKERSHAFT	VÁLVULAS / BALANCINES	SOUPAPES / LEVIERS
20/17	RETENTOR TRASEIRO	REAR OIL SEAL	SELLO TRASERO DE ACEITE	DÉFLECTEUR D'HUILE ARR.
21/26	ÁRVORE COMANDO VÁLVULAS	CAMSHAFT	ARBOL DE LEVAS	ARBRE À CAMES
22/13	ENGRENAGENS DISTRIBUIÇÃO	IDLER GEARS	ENGRENAJES DISTRIBUCIÓN	PIGNONS DISTRIBUTION
	COMPLEMENTOS	**COMPLEMENTS**	**COMPLEMENTOS**	**COMPLÉMENTS**
31/156	CARTER ÓLEO LUBRIFICANTE	LUBRICATING OIL SUMP	CARTER ACEITE LUBRICANTE	CARTER HUILE LUBRIFIANTE
32/100	POLIA ÁRVORE MANIVELAS	CRANKSHAFT PULLEY	POLEA DEL CIGÜENAL	POULIE DU VILEBREQUIN
33/122	FILTRO LUBRIFICANTE	LUBR. OIL FILTER	FILTRO ACEITE	FILTRE HUILE
34/107	TAMPA DO CABEÇOTE	CYLINDER HEAD COVER	TAPA DE VÁLVULAS	CACHE-CULBUTEURS
35/99	VENTILADOR	FAN	VENTILADOR	VENTILATEUR
36/78	TAMPA TRASEIRA CABEÇOTE	CYLINDER HEAD REAR COVER	TAPA TRASERA DE LA CULATA	CACHE-CULBUTEURS ARRIERE
37/114	TERMOSTATO E CARCAÇA	THERMOSTAT AND HOUSING	TERMOSTATO Y CÁRTER	THERMOSTAT ET CARTER
38/106	COLETOR DE ADMISSÃO	INDUCTION MANIFOLD	MÚLTIPLE DE ADMISIÓN	COLLECTEUR D'ADMISSION
39/224	BOMBA INJETORA COMBUSTÍVEL	FUEL INJECTION PUMP	BOMBA INYECTORA COMBUSTIBLE	POMPE D'INJEC. / COMBUST.
40/..	SISTEMA AUXILIAR PARTIDA	COLD WEATHER STARTING AID	SIST. AUXILIAR DE ARRANQUE	THERMOSTART
41/58	COLETOR DE ESCAPE	EXHAUST MANIFOLD	MÚLTIPLE DE ESCAPE	COLLECTEURD'ECHAPPEMENT
42/207	BOMBA ALIMENTADORA E FILTRO ÓLEO COMBUSTÍVEL	FUEL LIFT PUMP AND FUEL OIL FILTER	BOMBA DE ALIMENTACIÓN Y FILTROS ACEITE COMBUSTIBLE	POMPE D'ALIMENTATION ET FILTRE À HUILE COMBUSTIBLE
43/61	TOMADA P/ MANÔMETRO ÓLEO	OIL PRESS GAUGE	TOMA P/ MANÓMETRO ACEITE	PRISE P/ MANOMETRE D'HUILE
44/113	TOMADA POTÊNCIA/EXAUSTOR	POWER TAKE-OFF/EXHAUSTER	TOMA DE POTENCIA/EDUCTOR	PRISE DE PUIS./POMPE À VIDE
45/115	CARCAÇA DO VOLANTE	FLYWHEEL HOUSING	CARTER DEL VOLANTE	CARTER DU VOLANT
46/66	MOTOR DE PARTIDA	STARTER MOTOR	MOTOR DE ARRANQUE	DÉMARREUR
47/..	ACIONAMENTO DO TAQUÍMETRO	TACHOMETER DRIVE	MANDO DEL TAQUÍMETRO	COMMANDE DU COMPTE-TOURS
48/142	TUBO INJEÇÃO / INJETORES	FUEL INJECTION SYSTEM	EQUIPO DE INYECCIÓN	SYSTEME D'INJECTION
49/..	CONEXÃO ENTRADA D'ÁGUA	WATER INLET CONNECTION	CONEXIÓN ENTRADA DE ÁGUA	RACCORD D'ENTRÉE D'EAU
50/180	ALTERNADOR E CORREIA	ALTERNATOR AND BELT	ALTERNADOR Y CORREA	ALTERNATEUR ET COURROIE
51/27	TINTA	PAINT	PINTURA	PEINTURE
52/351	ÍTENS DE INSTALAÇÃO	FITTING ITEMS	PIEZAS DE INSTALACIÓN	ARTICLES D'INSTALLATION
53/41	RESPIRO DO MOTOR	ENGINER BREATHER	RESPIRADERO DEL MOTOR	RENIFLARD DU MOTEUR
54/..	FILTRO DE AR	AIR CLEANER	FILTRO DE AIRE	FILTRE À AIR
55/141	VOLANTE E CREMALHEIRA	FLYWHEEL AND STARTER RING	VOLANTE Y CORONA	VOLANT ET COURONNE
56/112	BOMBA D'ÁGUA	WATER PUMP	BOMBA DE ÁGUA	POMPE À EAU
	ACESSÓRIOS	**ACCESSORIES**	**ACESSORIOS**	**ACESSOIRES**
71/122	SUPORTE DO MOTOR	ENGINE SUPPORTS	SOPORTES DEL MOTOR	SUPPORTS DU MOTEUR
72/..	SISTEMA DE ARREFECIMENTO	COOLING SYSTEM	SISTEMA DE ENFRIAMIENTO	SYSTEME REFROIDISSEMENT
73/130	CONTROLES	CONTROLS	CONTROLES	CONTRÔLES
74/86	SISTEMA DE ESCAPE	EXHAUST SYSTEM	SISTEMA DE ESCAPE	SYSTEME D'ECHAPPEMENT
75/131	SISTEMA DE COMBUSTÍVEL	FUEL SYSTEM	SISTEMA DE COMBUSTIBLE	SYSTEME D'COMBUSTIBLE
76/21	SISTEMA DE ADMISSÃO	INDUCTION SYSTEM	SISTEMA DE ADMISIÓN	SYSTEME D'ADMISSION
77/..	PAINEL DE INSTRUMENTOS	INSTRUMENTAL PAINEL	TABLERO DE INSTRUMENTOS	TABLEAU DE BORD
78/..	SISTEMA ELÉTRICO	ELECTRICAL SYSTEM	SISTEMA ELÉCTRICO	SYSTEME ÉLECTRIQUE
	JOGO DE JUNTAS	**JOINT SETS**	**JUEGOS DE JUNTAS**	**JEUX DE JOINTS**
00/50	JOGO DE JUNTAS CABEÇOTE	TOP OVERHAUL	JUEGO DE JUNTAS CULATA	JEU DE JOINTS CULASSE
00/51	JOGO DE JUNTAS BLOCO	BOTTOM OVERHAUL	JUEGO DE JUNTAS BLOQUE	JEU DE JOINTS DU BLOC

ÍNDICE DE GRUPOS
GROUP INDEX
INDICE DE GRUPOS
INDEX DE GROUPES

S4 EURO I

PICK-UP
VAN
FURGONETA
CAMIONNETTE

GM D-20

LISTA DE PEÇAS
PART LIST
LISTA DE PIEZAS
LISTE DE PIECES

8999, 8A16, 8A17
8A18, 8A20

GRUPOS	UNIDADE BÁSICA Nº 328	BASIC UNIT Nº 328	UNIDAD BÁSICA Nº 328	UNITÉ DE BASE Nº 328
11/89	BLOCO DE CILINDROS	CYLINDER BLOCK	BLOQUE DE CILINDROS	BLOC-CYLINDRES
12/62	CAIXA DISTRIBUIÇÃO	TIMING CASE	CAJA DISTRIBUCIÓN	CARTER DISTRIBUTION
13/41A	ÁRVORE DE MANIVELAS	CRANKSHAFT	CIGUENAL	VILEBREQUIN
14/106	PISTÕES E BIELAS	PISTONS / CONNECT RODS	PISTONES Y BIELAS	PISTONS ET BIELLES
15/23	BOMBA ÓLEO LUBRIFICANTE	LUBRICATING OIL PUMP	BOMBA ACEITE LUBRICANTE	POMPE À HUILE LUBRIFIANTE
17/50	CABEÇOTE	CYLINDER HEAD	CULATA	CULASSE
18/41	VÁLVULAS/BALANCEIROS	VALVER / ROCKERSHAFT	VÁLVULAS / BALANCINES	SOUPAPES / LEVIERS
20/17	RETENTOR TRASEIRO	REAR OIL SEAL	SELLO TRASERO DE ACEITE	DÉFLECTEUR D'HUILE ARR.
21/26	ÁRVORE COMANDO VÁLVULAS	CAMSHAFT	ARBOL DE LEVAS	ARBRE À CAMES
22/13	ENGRENAGENS DISTRIBUIÇÃO	IDLER GEARS	ENGRENAJES DISTRIBUCIÓN	PIGNONS DISTRIBUTION
	COMPLEMENTOS	**COMPLEMENTS**	**COMPLEMENTOS**	**COMPLÉMENTS**
31/156	CARTER ÓLEO LUBRIFICANTE	LUBRICATING OIL SUMP	CARTER ACEITE LUBRICANTE	CARTER HUILE LUBRIFIANTE
32/100	POLIA ÁRVORE MANIVELAS	CRANKSHAFT PULLEY	POLEA DEL CIGÜENAL	POULIE DU VILEBREQUIN
33/122	FILTRO LUBRIFICANTE	LUBR. OIL FILTER	FILTRO ACEITE	FILTRE HUILE
34/107	TAMPA DO CABEÇOTE	CYLINDER HEAD COVER	TAPA DE VÁLVULAS	CACHE-CULBUTEURS
35/99	VENTILADOR	FAN	VENTILADOR	VENTILATEUR
36/78	TAMPA TRASEIRA CABEÇOTE	CYLINDER HEAD REAR COVER	TAPA TRASERA DE LA CULATA	CACHE-CULBUTEURS ARRIERE
37/114	TERMOSTATO E CARCAÇA	THERMOSTAT AND HOUSING	TERMOSTATO Y CÁRTER	THERMOSTAT ET CARTER
38/106	COLETOR DE ADMISSÃO	INDUCTION MANIFOLD	MÚLTIPLE DE ADMISIÓN	COLLECTEUR D'ADMISSION
39/224	BOMBA INJETORA COMBUSTÍVEL	FUEL INJECTION PUMP	BOMBA INYECTORA COMBUSTIBLE	POMPE D'INJEC. / COMBUST.
40/..	SISTEMA AUXILIAR PARTIDA	COLD WEATHER STARTING AID	SIST. AUXILIAR DE ARRANQUE	THERMOSTART
41/58	COLETOR DE ESCAPE	EXHAUST MANIFOLD	MÚLTIPLE DE ESCAPE	COLLECTEURD'ECHAPPEMENT
42/207	BOMBA ALIMENTADORA E FILTRO ÓLEO COMBUSTÍVEL	FUEL LIFT PUMP AND FUEL OIL FILTER	BOMBA DE ALIMENTACIÓN Y FILTROS ACEITE COMBUSTIBLE	POMPE D'ALIMENTATION ET FILTRE À HUILE COMBUSTIBLE
43/61	TOMADA P/ MANÔMETRO ÓLEO	OIL PRESS GAUGE	TOMA P/ MANÓMETRO ACEITE	PRISE P/ MANOMETRE D'HUILE
44/113	TOMADA POTÊNCIA/EXAUSTOR	POWER TAKE-OFF/EXHAUSTER	TOMA DE POTENCIA/EDUCTOR	PRISE DE PUIS./POMPE À VIDE
45/115	CARCAÇA DO VOLANTE	FLYWHEEL HOUSING	CARTER DEL VOLANTE	CARTER DU VOLANT
46/66	MOTOR DE PARTIDA	STARTER MOTOR	MOTOR DE ARRANQUE	DÉMARREUR
47/..	ACIONAMENTO DO TAQUÍMETRO	TACHOMETER DRIVE	MANDO DEL TAQUÍMETRO	COMMANDE DU COMPTE-TOURS
48/142	TUBO INJEÇÃO / INJETORES	FUEL INJECTION SYSTEM	EQUIPO DE INYECCIÓN	SYSTEME D'INJECTION
49/..	CONEXÃO ENTRADA D'ÁGUA	WATER INLET CONNECTION	CONEXIÓN ENTRADA DE ÁGUA	RACCORD D'ENTRÉE D'EAU
50/180	ALTERNADOR E CORREIA	ALTERNATOR AND BELT	ALTERNADOR Y CORREA	ALTERNATEUR ET COURROIE
51/27	TINTA	PAINT	PINTURA	PEINTURE
52/347	ÍTENS DE INSTALAÇÃO	FITTING ITEMS	PIEZAS DE INSTALACIÓN	ARTICLES D'INSTALLATION
53/41	RESPIRO DO MOTOR	ENGINER BREATHER	RESPIRADERO DEL MOTOR	RENIFLARD DU MOTEUR
54/..	FILTRO DE AR	AIR CLEANER	FILTRO DE AIRE	FILTRE À AIR
55/141	VOLANTE E CREMALHEIRA	FLYWHEEL AND STARTER RING	VOLANTE Y CORONA	VOLANT ET COURONNE
56/113	BOMBA D'ÁGUA	WATER PUMP	BOMBA DE ÁGUA	POMPE À EAU
	ACESSÓRIOS	**ACCESSORIES**	**ACESSORIOS**	**ACESSOIRES**
71/122	SUPORTE DO MOTOR	ENGINE SUPPORTS	SOPORTES DEL MOTOR	SUPPORTS DU MOTEUR
72/..	SISTEMA DE ARREFECIMENTO	COOLING SYSTEM	SISTEMA DE ENFRIAMIENTO	SYSTEME REFROIDISSEMENT
73/130	CONTROLES	CONTROLS	CONTROLES	CONTRÔLES
74/86	SISTEMA DE ESCAPE	EXHAUST SYSTEM	SISTEMA DE ESCAPE	SYSTEME D'ECHAPPEMENT
75/131	SISTEMA DE COMBUSTÍVEL	FUEL SYSTEM	SISTEMA DE COMBUSTIBLE	SYSTEME D'COMBUSTIBLE
76/21	SISTEMA DE ADMISSÃO	INDUCTION SYSTEM	SISTEMA DE ADMISIÓN	SYSTEME D'ADMISSION
77/..	PAINEL DE INSTRUMENTOS	INSTRUMENTAL PAINEL	TABLERO DE INSTRUMENTOS	TABLEAU DE BORD
78/..	SISTEMA ELÉTRICO	ELECTRICAL SYSTEM	SISTEMA ELÉCTRICO	SYSTEME ÉLECTRIQUE
	JOGO DE JUNTAS	**JOINT SETS**	**JUEGOS DE JUNTAS**	**JEUX DE JOINTS**
00/50	JOGO DE JUNTAS CABEÇOTE	TOP OVERHAUL	JUEGO DE JUNTAS CULATA	JEU DE JOINTS CULASSE
00/51	JOGO DE JUNTAS BLOCO	BOTTOM OVERHAUL	JUEGO DE JUNTAS BLOQUE	JEU DE JOINTS DU BLOC

ÍNDICE DE GRUPOS
GROUP INDEX
INDICE DE GRUPOS
INDEX DE GROUPES

S4 EURO I

PICK-UP
VAN
FURGONETA
CAMIONNETTE

GM D-20

COM AR
CONDICIONADO

LISTA DE PEÇAS
PART LIST
LISTA DE PIEZAS
LISTE DE PIECES

8996, 8A21, 8A22, 8A23, 8A24

GRUPOS	UNIDADE BÁSICA Nº 328	BASIC UNIT Nº 328	UNIDAD BÁSICA Nº 328	UNITÉ DE BASE Nº 328
11/89	BLOCO DE CILINDROS	CYLINDER BLOCK	BLOQUE DE CILINDROS	BLOC-CYLINDRES
12/62	CAIXA DISTRIBUIÇÃO	TIMING CASE	CAJA DISTRIBUCIÓN	CARTER DISTRIBUTION
13/41A	ÁRVORE DE MANIVELAS	CRANKSHAFT	CIGUENAL	VILEBREQUIN
14/106	PISTÕES E BIELAS	PISTONS / CONNECT RODS	PISTONES Y BIELAS	PISTONS ET BIELLES
15/23	BOMBA ÓLEO LUBRIFICANTE	LUBRICATING OIL PUMP	BOMBA ACEITE LUBRICANTE	POMPE À HUILE LUBRIFIANTE
17/50	CABEÇOTE	CYLINDER HEAD	CULATA	CULASSE
18/41	VÁLVULAS/BALANCEIROS	VALVER / ROCKERSHAFT	VÁLVULAS / BALANCINES	SOUPAPES / LEVIERS
20/17	RETENTOR TRASEIRO	REAR OIL SEAL	SELLO TRASERO DE ACEITE	DÉFLECTEUR D'HUILE ARR.
21/26	ÁRVORE COMANDO VÁLVULAS	CAMSHAFT	ARBOL DE LEVAS	ARBRE À CAMES
22/13	ENGRENAGENS DISTRIBUIÇÃO	IDLER GEARS	ENGRENAJES DISTRIBUCIÓN	PIGNONS DISTRIBUTION
	COMPLEMENTOS	**COMPLEMENTS**	**COMPLEMENTOS**	**COMPLÉMENTS**
31/156	CARTER ÓLEO LUBRIFICANTE	LUBRICATING OIL SUMP	CARTER ACEITE LUBRICANTE	CARTER HUILE LUBRIFIANTE
32/97	POLIA ÁRVORE MANIVELAS	CRANKSHAFT PULLEY	POLEA DEL CIGÜENAL	POULIE DU VILEBREQUIN
33/122	FILTRO LUBRIFICANTE	LUBR. OIL FILTER	FILTRO ACEITE	FILTRE HUILE
34/107	TAMPA DO CABEÇOTE	CYLINDER HEAD COVER	TAPA DE VÁLVULAS	CACHE-CULBUTEURS
35/99	VENTILADOR	FAN	VENTILADOR	VENTILATEUR
36/76	TAMPA TRASEIRA CABEÇOTE	CYLINDER HEAD REAR COVER	TAPA TRASERA DE LA CULATA	CACHE-CULBUTEURS ARRIERE
37/114	TERMOSTATO E CARCAÇA	THERMOSTAT AND HOUSING	TERMOSTATO Y CÁRTER	THERMOSTAT ET CARTER
38/105	COLETOR DE ADMISSÃO	INDUCTION MANIFOLD	MÚLTIPLE DE ADMISIÓN	COLLECTEUR D'ADMISSION
39/224	BOMBA INJETORA COMBUSTÍVEL	FUEL INJECTION PUMP	BOMBA INYECTORA COMBUSTIBLE	POMPE D'INJEC. / COMBUST.
40/..	SISTEMA AUXILIAR PARTIDA	COLD WEATHER STARTING AID	SIST. AUXILIAR DE ARRANQUE	THERMOSTART
41/58	COLETOR DE ESCAPE	EXHAUST MANIFOLD	MÚLTIPLE DE ESCAPE	COLLECTEURD'ECHAPPEMENT
42/207	BOMBA ALIMENTADORA E FILTRO ÓLEO COMBUSTÍVEL	FUEL LIFT PUMP AND FUEL OIL FILTER	BOMBA DE ALIMENTACIÓN Y FILTROS ACEITE COMBUSTIBLE	POMPE D'ALIMENTATION ET FILTRE À HUILE COMBUSTIBLE
43/61	TOMADA P/ MANÔMETRO ÓLEO	OIL PRESS GAUGE	TOMA P/ MANÓMETRO ACEITE	PRISE P/ MANOMETRE D'HUILE
44/113	TOMADA POTÊNCIA/EXAUSTOR	POWER TAKE-OFF/EXHAUSTER	TOMA DE POTENCIA/EDUCTOR	PRISE DE PUIS./POMPE À VIDE
45/115	CARCAÇA DO VOLANTE	FLYWHEEL HOUSING	CARTER DEL VOLANTE	CARTER DU VOLANT
46/66	MOTOR DE PARTIDA	STARTER MOTOR	MOTOR DE ARRANQUE	DÉMARREUR
47/..	ACIONAMENTO DO TAQUÍMETRO	TACHOMETER DRIVE	MANDO DEL TAQUÍMETRO	COMMANDE DU COMPTE-TOURS
48/142	TUBO INJEÇÃO / INJETORES	FUEL INJECTION SYSTEM	EQUIPO DE INYECCIÓN	SYSTEME D'INJECTION
49/..	CONEXÃO ENTRADA D'ÁGUA	WATER INLET CONNECTION	CONEXIÓN ENTRADA DE ÁGUA	RACCORD D'ENTRÉE D'EAU
50/179	ALTERNADOR E CORREIA	ALTERNATOR AND BELT	ALTERNADOR Y CORREA	ALTERNATEUR ET COURROIE
51/27	TINTA	PAINT	PINTURA	PEINTURE
52/348	ÍTENS DE INSTALAÇÃO	FITTING ITEMS	PIEZAS DE INSTALACIÓN	ARTICLES D'INSTALLATION
53/41	RESPIRO DO MOTOR	ENGINER BREATHER	RESPIRADERO DEL MOTOR	RENIFLARD DU MOTEUR
54/..	FILTRO DE AR	AIR CLEANER	FILTRO DE AIRE	FILTRE À AIR
55/141	VOLANTE E CREMALHEIRA	FLYWHEEL AND STARTER RING	VOLANTE Y CORONA	VOLANT ET COURONNE
56/114	BOMBA D'ÁGUA	WATER PUMP	BOMBA DE ÁGUA	POMPE À EAU
57/24	COMANDO AUXILIAR	AUXILIAIRE DRIVE	MANDO AUXILIAR	COMMANDE AUXILIAIRE
	ACESSÓRIOS	**ACCESSORIES**	**ACESSORIOS**	**ACESSOIRES**
71/122	SUPORTE DO MOTOR	ENGINE SUPPORTS	SOPORTES DEL MOTOR	SUPPORTS DU MOTEUR
72/..	SISTEMA DE ARREFECIMENTO	COOLING SYSTEM	SISTEMA DE ENFRIAMIENTO	SYSTEME REFROIDISSEMENT
73/130	CONTROLES	CONTROLS	CONTROLES	CONTRÔLES
74/86	SISTEMA DE ESCAPE	EXHAUST SYSTEM	SISTEMA DE ESCAPE	SYSTEME D'ECHAPPEMENT
75/131	SISTEMA DE COMBUSTÍVEL	FUEL SYSTEM	SISTEMA DE COMBUSTIBLE	SYSTEME D'COMBUSTIBLE
76/21	SISTEMA DE ADMISSÃO	INDUCTION SYSTEM	SISTEMA DE ADMISIÓN	SYSTEME D'ADMISSION
77/..	PAINEL DE INSTRUMENTOS	INSTRUMENTAL PAINEL	TABLERO DE INSTRUMENTOS	TABLEAU DE BORD
78/..	SISTEMA ELÉTRICO	ELECTRICAL SYSTEM	SISTEMA ELÉCTRICO	SYSTEME ÉLECTRIQUE
	JOGO DE JUNTAS	**JOINT SETS**	**JUEGOS DE JUNTAS**	**JEUX DE JOINTS**
00/50	JOGO DE JUNTAS CABEÇOTE	TOP OVERHAUL	JUEGO DE JUNTAS CULATA	JEU DE JOINTS CULASSE
00/51	JOGO DE JUNTAS BLOCO	BOTTOM OVERHAUL	JUEGO DE JUNTAS BLOQUE	JEU DE JOINTS DU BLOC

ÍNDICE DE GRUPOS
GROUP INDEX
INDICE DE GRUPOS
INDEX DE GROUPES

S4T PLUS EURO I
PICK-UP
VAN
FURGONETA
CAMIONNETTE

GM D-20

LISTA DE PEÇAS
PART LIST
LISTA DE PIEZAS
LISTE DE PIECES

8998,8A00,8A25
8A26,8A27,8A28

GRUPOS	UNIDADE BÁSICA Nº 329	BASIC UNIT Nº 329	UNIDAD BÁSICA Nº 329	UNITÉ DE BASE Nº 329
11/90	BLOCO DE CILINDROS	CYLINDER BLOCK	BLOQUE DE CILINDROS	BLOC-CYLINDRES
12/65	CAIXA DISTRIBUIÇÃO	TIMING CASE	CAJA DISTRIBUCIÓN	CARTER DISTRIBUTION
13/41	ÁRVORE DE MANIVELAS	CRANKSHAFT	CIGUENAL	VILEBREQUIN
14/107	PISTÕES E BIELAS	PISTONS / CONNECT RODS	PISTONES Y BIELAS	PISTONS ET BIELLES
15/22	BOMBA ÓLEO LUBRIFICANTE	LUBRICATING OIL PUMP	BOMBA ACEITE LUBRICANTE	POMPE À HUILE LUBRIFIANTE
17/49	CABEÇOTE	CYLINDER HEAD	CULATA	CULASSE
18/40	VÁLVULAS/BALANCEIROS	VALVER / ROCKERSHAFT	VÁLVULAS / BALANCINES	SOUPAPES / LEVIERS
20/17	RETENTOR TRASEIRO	REAR OIL SEAL	SELLO TRASERO DE ACEITE	DÉFLECTEUR D'HUILE ARR.
21/25	ÁRVORE COMANDO VÁLVULAS	CAMSHAFT	ARBOL DE LEVAS	ARBRE À CAMES
22/13	ENGRENAGENS DISTRIBUIÇÃO	IDLER GEARS	ENGRENAJES DISTRIBUCIÓN	PIGNONS DISTRIBUTION
	COMPLEMENTOS	**COMPLEMENTS**	**COMPLEMENTOS**	**COMPLÉMENTS**
31/154	CARTER ÓLEO LUBRIFICANTE	LUBRICATING OIL SUMP	CARTER ACEITE LUBRICANTE	CARTER HUILE LUBRIFIANTE
32/100	POLIA ÁRVORE MANIVELAS	CRANKSHAFT PULLEY	POLEA DEL CIGÜENAL	POULIE DU VILEBREQUIN
33/120	FILTRO LUBRIF. / RESFRIADOR	LUBR. OIL FILTER / COOLER	FILTRO ACEITE / REFRIGERADOR	FILTRE HUILE / REFROIDIS.
34/108	TAMPA DO CABEÇOTE	CYLINDER HEAD COVER	TAPA DE VÁLVULAS	CACHE-CULBUTEURS
35/102	VENTILADOR	FAN	VENTILADOR	VENTILATEUR
36/78	TAMPA TRASEIRA CABEÇOTE	CYLINDER HEAD REAR COVER	TAPA TRASERA DE LA CULATA	CACHE-CULBUTEURS ARRIERE
37/114	TERMOSTATO E CARCAÇA	THERMOSTAT AND HOUSING	TERMOSTATO Y CÁRTER	THERMOSTAT ET CARTER
38/107	COLETOR DE ADMISSÃO	INDUCTION MANIFOLD	MÚLTIPLE DE ADMISIÓN	COLLECTEUR D'ADMISSION
39/225	BOMBA INJETORA COMBUSTÍVEL	FUEL INJECTION PUMP	BOMBA INYECTORA COMBUSTIBLE	POMPE D'INJEC. / COMBUST.
40/..	SISTEMA AUXILIAR PARTIDA	COLD WEATHER STARTING AID	SIST. AUXILIAR DE ARRANQUE	THERMOSTART
41/57	COLETOR DE ESCAPE	EXHAUST MANIFOLD	MÚLTIPLE DE ESCAPE	COLLECTEURD'ECHAPPEMENT
42/208	BOMBA ALIMENTADORA E FILTRO ÓLEO COMBUSTÍVEL	FUEL LIFT PUMP AND FUEL OIL FILTER	BOMBA DE ALIMENTACIÓN Y FILTROS ACEITE COMBUSTIBLE	POMPE D'ALIMENTATION ET FILTRE À HUILE COMBUSTIBLE
43/61	TOMADA P/ MANÔMETRO ÓLEO	OIL PRESS GAUGE	TOMA P/ MANÓMETRO ACEITE	PRISE P/ MANOMETRE D'HUILE
44/113	TOMADA POTÊNCIA/EXAUSTOR	POWER TAKE-OFF/EXHAUSTER	TOMA DE POTENCIA/EDUCTOR	PRISE DE PUIS./POMPE À VIDE
45/115	CARCAÇA DO VOLANTE	FLYWHEEL HOUSING	CARTER DEL VOLANTE	CARTER DU VOLANT
46/66	MOTOR DE PARTIDA	STARTER MOTOR	MOTOR DE ARRANQUE	DÉMARREUR
47/..	ACIONAMENTO DO TAQUÍMETRO	TACHOMETER DRIVE	MANDO DEL TAQUÍMETRO	COMMANDE DU COMPTE-TOURS
48/143	TUBO INJEÇÃO / INJETORES	FUEL INJECTION SYSTEM	EQUIPO DE INYECCIÓN	SYSTEME D'INJECTION
49/..	CONEXÃO ENTRADA D'ÁGUA	WATER INLET CONNECTION	CONEXIÓN ENTRADA DE ÁGUA	RACCORD D'ENTRÉE D'EAU
50/180	ALTERNADOR E CORREIA	ALTERNATOR AND BELT	ALTERNADOR Y CORREA	ALTERNATEUR ET COURROIE
51/32	TINTA	PAINT	PINTURA	PEINTURE
52/345	ÍTENS DE INSTALAÇÃO	FITTING ITEMS	PIEZAS DE INSTALACIÓN	ARTICLES D'INSTALLATION
53/48	RESPIRO DO MOTOR	ENGINER BREATHER	RESPIRADERO DEL MOTOR	RENIFLARD DU MOTEUR
54/..	FILTRO DE AR	AIR CLEANER	FILTRO DE AIRE	FILTRE À AIR
55/141	VOLANTE E CREMALHEIRA	FLYWHEEL AND STARTER RING	VOLANTE Y CORONA	VOLANT ET COURONNE
56/104	BOMBA D'ÁGUA	WATER PUMP	BOMBA DE ÁGUA	POMPE À EAU
58/48	TURBOALIMENTADOR	TURBOCHARGER	TURBINA	AVEC COMPRESSEUR
	ACESSÓRIOS	**ACCESSORIES**	**ACESSORIOS**	**ACESSOIRES**
71/122	SUPORTE DO MOTOR	ENGINE SUPPORTS	SOPORTES DEL MOTOR	SUPPORTS DU MOTEUR
72/..	SISTEMA DE ARREFECIMENTO	COOLING SYSTEM	SISTEMA DE ENFRIAMIENTO	SYSTEME REFROIDISSEMENT
73/130	CONTROLES	CONTROLS	CONTROLES	CONTRÔLES
74/86	SISTEMA DE ESCAPE	EXHAUST SYSTEM	SISTEMA DE ESCAPE	SYSTEME D'ECHAPPEMENT
75/131	SISTEMA DE COMBUSTÍVEL	FUEL SYSTEM	SISTEMA DE COMBUSTIBLE	SYSTEME D'COMBUSTIBLE
76/..	SISTEMA DE ADMISSÃO	INDUCTION SYSTEM	SISTEMA DE ADMISIÓN	SYSTEME D'ADMISSION
77/..	PAINEL DE INSTRUMENTOS	INSTRUMENTAL PAINEL	TABLERO DE INSTRUMENTOS	TABLEAU DE BORD
78/..	SISTEMA ELÉTRICO	ELECTRICAL SYSTEM	SISTEMA ELÉCTRICO	SYSTEME ÉLECTRIQUE
	JOGO DE JUNTAS	**JOINT SETS**	**JUEGOS DE JUNTAS**	**JEUX DE JOINTS**
00/71	JOGO DE JUNTAS CABEÇOTE	TOP OVERHAUL	JUEGO DE JUNTAS CULATA	JEU DE JOINTS CULASSE
00/51	JOGO DE JUNTAS BLOCO	BOTTOM OVERHAUL	JUEGO DE JUNTAS BLOQUE	JEU DE JOINTS DU BLOC

ÍNDICE DE GRUPOS
GROUP INDEX
INDICE DE GRUPOS
INDEX DE GROUPES

MAXION S4T PLUS EURO I

PICK-UP
VAN
FURGONETA
CAMIONNETTE

GM D-20

COM AR
CONDICIONADO

LISTA DE PEÇAS 8997
PART LIST 8A29
LISTA DE PIEZAS 8A30
LISTE DE PIECES

GRUPOS	UNIDADE BÁSICA Nº 329	BASIC UNIT Nº 329	UNIDAD BÁSICA Nº 329	UNITÉ DE BASE Nº 329
11/90	BLOCO DE CILINDROS	CYLINDER BLOCK	BLOQUE DE CILINDROS	BLOC-CYLINDRES
12/65	CAIXA DISTRIBUIÇÃO	TIMING CASE	CAJA DISTRIBUCIÓN	CARTER DISTRIBUTION
13/41	ÁRVORE DE MANIVELAS	CRANKSHAFT	CIGUENAL	VILEBREQUIN
14/107	PISTÕES E BIELAS	PISTONS / CONNECT RODS	PISTONES Y BIELAS	PISTONS ET BIELLES
15/22	BOMBA ÓLEO LUBRIFICANTE	LUBRICATING OIL PUMP	BOMBA ACEITE LUBRICANTE	POMPE À HUILE LUBRIFIANTE
17/49	CABEÇOTE	CYLINDER HEAD	CULATA	CULASSE
18/40	VÁLVULAS/BALANCEIROS	VALVER / ROCKERSHAFT	VÁLVULAS / BALANCINES	SOUPAPES / LEVIERS
20/17	RETENTOR TRASEIRO	REAR OIL SEAL	SELLO TRASERO DE ACEITE	DÉFLECTEUR D'HUILE ARR.
21/25	ÁRVORE COMANDO VÁLVULAS	CAMSHAFT	ARBOL DE LEVAS	ARBRE À CAMES
22/13	ENGRENAGENS DISTRIBUIÇÃO	IDLER GEARS	ENGRENAJES DISTRIBUCIÓN	PIGNONS DISTRIBUTION
	COMPLEMENTOS	**COMPLEMENTS**	**COMPLEMENTOS**	**COMPLÉMENTS**
31/154	CARTER ÓLEO LUBRIFICANTE	LUBRICATING OIL SUMP	CARTER ACEITE LUBRICANTE	CARTER HUILE LUBRIFIANTE
32/97	POLIA ÁRVORE MANIVELAS	CRANKSHAFT PULLEY	POLEA DEL CIGÜENAL	POULIE DU VILEBREQUIN
33/120	FILTRO LUBRIF. / RESFRIADOR	LUBR. OIL FILTER / COOLER	FILTRO ACEITE / REFRIGERADOR	FILTRE HUILE / REFROIDIS.
34/108	TAMPA DO CABEÇOTE	CYLINDER HEAD COVER	TAPA DE VÁLVULAS	CACHE-CULBUTEURS
35/102	VENTILADOR	FAN	VENTILADOR	VENTILATEUR
36/76	TAMPA TRASEIRA CABEÇOTE	CYLINDER HEAD REAR COVER	TAPA TRASERA DE LA CULATA	CACHE-CULBUTEURS ARRIERE
37/114	TERMOSTATO E CARCAÇA	THERMOSTAT AND HOUSING	TERMOSTATO Y CÁRTER	THERMOSTAT ET CARTER
38/104	COLETOR DE ADMISSÃO	INDUCTION MANIFOLD	MÚLTIPLE DE ADMISIÓN	COLLECTEUR D'ADMISSION
39/225	BOMBA INJETORA COMBUSTÍVEL	FUEL INJECTION PUMP	BOMBA INYECTORA COMBUSTIBLE	POMPE D'INJEC. / COMBUST.
40/..	SISTEMA AUXILIAR PARTIDA	COLD WEATHER STARTING AID	SIST. AUXILIAR DE ARRANQUE	THERMOSTART
41/57	COLETOR DE ESCAPE	EXHAUST MANIFOLD	MÚLTIPLE DE ESCAPE	COLLECTEURD'ECHAPPEMENT
42/208	BOMBA ALIMENTADORA E FILTRO ÓLEO COMBUSTÍVEL	FUEL LIFT PUMP AND FUEL OIL FILTER	BOMBA DE ALIMENTACIÓN Y FILTROS ACEITE COMBUSTIBLE	POMPE D'ALIMENTATION ET FILTRE À HUILE COMBUSTIBLE
43/61	TOMADA P/ MANÔMETRO ÓLEO	OIL PRESS GAUGE	TOMA P/ MANÓMETRO ACEITE	PRISE P/ MANOMETRE D'HUILE
44/113	TOMADA POTÊNCIA/EXAUSTOR	POWER TAKE-OFF/EXHAUSTER	TOMA DE POTENCIA/EDUCTOR	PRISE DE PUIS./POMPE À VIDE
45/115	CARCAÇA DO VOLANTE	FLYWHEEL HOUSING	CARTER DEL VOLANTE	CARTER DU VOLANT
46/66	MOTOR DE PARTIDA	STARTER MOTOR	MOTOR DE ARRANQUE	DÉMARREUR
47/..	ACIONAMENTO DO TAQUÍMETRO	TACHOMETER DRIVE	MANDO DEL TAQUÍMETRO	COMMANDE DU COMPTE-TOURS
48/143	TUBO INJEÇÃO / INJETORES	FUEL INJECTION SYSTEM	EQUIPO DE INYECCIÓN	SYSTEME D'INJECTION
49/..	CONEXÃO ENTRADA D'ÁGUA	WATER INLET CONNECTION	CONEXIÓN ENTRADA DE ÁGUA	RACCORD D'ENTRÉE D'EAU
50/179	ALTERNADOR E CORREIA	ALTERNATOR AND BELT	ALTERNADOR Y CORREA	ALTERNATEUR ET COURROIE
51/32	TINTA	PAINT	PINTURA	PEINTURE
52/346	ÍTENS DE INSTALAÇÃO	FITTING ITEMS	PIEZAS DE INSTALACIÓN	ARTICLES D'INSTALLATION
53/48	RESPIRO DO MOTOR	ENGINER BREATHER	RESPIRADERO DEL MOTOR	RENIFLARD DU MOTEUR
54/..	FILTRO DE AR	AIR CLEANER	FILTRO DE AIRE	FILTRE À AIR
55/141	VOLANTE E CREMALHEIRA	FLYWHEEL AND STARTER RING	VOLANTE Y CORONA	VOLANT ET COURONNE
56/109	BOMBA D'ÁGUA	WATER PUMP	BOMBA DE ÁGUA	POMPE À EAU
57/24	COMANDO AUXILIAR	AUXILIAIRE DRIVE	MANDO AUXILIAR	COMMANDE AUXILIAIRE
58/48	TURBOALIMENTADOR	TURBOCHARGER	TURBINA	AVEC COMPRESSEUR
	ACESSÓRIOS	**ACCESSORIES**	**ACESSORIOS**	**ACESSOIRES**
71/122	SUPORTE DO MOTOR	ENGINE SUPPORTS	SOPORTES DEL MOTOR	SUPPORTS DU MOTEUR
72/..	SISTEMA DE ARREFECIMENTO	COOLING SYSTEM	SISTEMA DE ENFRIAMIENTO	SYSTEME REFROIDISSEMENT
73/130	CONTROLES	CONTROLS	CONTROLES	CONTRÔLES
74/86	SISTEMA DE ESCAPE	EXHAUST SYSTEM	SISTEMA DE ESCAPE	SYSTEME D'ECHAPPEMENT
75/131	SISTEMA DE COMBUSTÍVEL	FUEL SYSTEM	SISTEMA DE COMBUSTIBLE	SYSTEME D'COMBUSTIBLE
76/..	SISTEMA DE ADMISSÃO	INDUCTION SYSTEM	SISTEMA DE ADMISIÓN	SYSTEME D'ADMISSION
77/..	PAINEL DE INSTRUMENTOS	INSTRUMENTAL PAINEL	TABLERO DE INSTRUMENTOS	TABLEAU DE BORD
78/..	SISTEMA ELÉTRICO	ELECTRICAL SYSTEM	SISTEMA ELÉCTRICO	SYSTEME ÉLECTRIQUE
	JOGO DE JUNTAS	**JOINT SETS**	**JUEGOS DE JUNTAS**	**JEUX DE JOINTS**
00/71	JOGO DE JUNTAS CABEÇOTE	TOP OVERHAUL	JUEGO DE JUNTAS CULATA	JEU DE JOINTS CULASSE
00/51	JOGO DE JUNTAS BLOCO	BOTTOM OVERHAUL	JUEGO DE JUNTAS BLOQUE	JEU DE JOINTS DU BLOC

ÍNDICE DE GRUPOS
GROUP INDEX
INDICE DE GRUPOS
INDEX DE GROUPES

MAXION S4 EURO I
PICK-UP
VAN
FURGONETA
CAMIONNETTE

GM SILVERADO

LISTA DE PEÇAS
PART LIST
LISTA DE PIEZAS
LISTE DE PIECES

8A59

GRUPOS	UNIDADE BÁSICA Nº 336	BASIC UNIT Nº 336	UNIDAD BÁSICA Nº 336	UNITÉ DE BASE Nº 336
11/89	BLOCO DE CILINDROS	CYLINDER BLOCK	BLOQUE DE CILINDROS	BLOC-CYLINDRES
12/77	CAIXA DISTRIBUIÇÃO	TIMING CASE	CAJA DISTRIBUCIÓN	CARTER DISTRIBUTION
13/41	ÁRVORE DE MANIVELAS	CRANKSHAFT	CIGUENAL	VILEBREQUIN
14/106	PISTÕES E BIELAS	PISTONS / CONNECT RODS	PISTONES Y BIELAS	PISTONS ET BIELLES
15/23	BOMBA ÓLEO LUBRIFICANTE	LUBRICATING OIL PUMP	BOMBA ACEITE LUBRICANTE	POMPE À HUILE LUBRIFIANTE
17/50	CABEÇOTE	CYLINDER HEAD	CULATA	CULASSE
18/41	VÁLVULAS/BALANCEIROS	VALVER / ROCKERSHAFT	VÁLVULAS / BALANCINES	SOUPAPES / LEVIERS
20/17	RETENTOR TRASEIRO	REAR OIL SEAL	SELLO TRASERO DE ACEITE	DÉFLECTEUR D'HUILE ARR.
21/26	ÁRVORE COMANDO VÁLVULAS	CAMSHAFT	ARBOL DE LEVAS	ARBRE À CAMES
22/13	ENGRENAGENS DISTRIBUIÇÃO	IDLER GEARS	ENGRENAJES DISTRIBUCIÓN	PIGNONS DISTRIBUTION
	COMPLEMENTOS	**COMPLEMENTS**	**COMPLEMENTOS**	**COMPLÉMENTS**
31/173	CARTER ÓLEO LUBRIFICANTE	LUBRICATING OIL SUMP	CARTER ACEITE LUBRICANTE	CARTER HUILE LUBRIFIANTE
32/100	POLIA ÁRVORE MANIVELAS	CRANKSHAFT PULLEY	POLEA DEL CIGÜENAL	POULIE DU VILEBREQUIN
33/122	FILTRO LUBRIF. / RESFRIADOR	LUBR. OIL FILTER / COLLER	FILTRO ACEITE / REFRIGERADOR	FILTRE HUILE / REFROIDIS.
34/96	TAMPA DO CABEÇOTE	CYLINDER HEAD COVER	TAPA DE VÁLVULAS	CACHE-CULBUTEURS
35/..	VENTILADOR	FAN	VENTILADOR	VENTILATEUR
36/78	TAMPA TRASEIRA CABEÇOTE	CYLINDER HEAD REAR COVER	TAPA TRASERA DE LA CULATA	CACHE-CULBUTEURS ARRIERE
37/125	TERMOSTATO E CARCAÇA	THERMOSTAT AND HOUSING	TERMOSTATO Y CÁRTER	THERMOSTAT ET CARTER
38/105	COLETOR DE ADMISSÃO	INDUCTION MANIFOLD	MÚLTIPLE DE ADMISIÓN	COLLECTEUR D'ADMISSION
39/224	BOMBA INJETORA COMBUSTÍVEL	FUEL INJECTION PUMP	BOMBA INYECTORA COMBUSTIBLE	POMPE D'INJEC. / COMBUST.
40/..	SISTEMA AUXILIAR PARTIDA	COLD WEATHER STARTING AID	SIST. AUXILIAR DE ARRANQUE	THERMOSTART
41/67	COLETOR DE ESCAPE	EXHAUST MANIFOLD	MÚLTIPLE DE ESCAPE	COLLECTEURD'ECHAPPEMENT
42/230	BOMBA ALIMENTADORA E FILTRO ÓLEO COMBUSTÍVEL	FUEL LIFT PUMP AND FUEL OIL FILTER	BOMBA DE ALIMENTACIÓN Y FILTROS ACEITE COMBUSTIBLE	POMPE D'ALIMENTATION ET FILTRE À HUILE COMBUSTIBLE
43/70	TOMADA P/ MANÔMETRO ÓLEO	OIL PRESS GAUGE	TOMA P/ MANÓMETRO ACEITE	PRISE P/ MANOMETRE D'HUILE
44/113	TOMADA POTÊNCIA/EXAUSTOR	POWER TAKE-OFF/EXHAUSTER	TOMA DE POTENCIA/EDUCTOR	PRISE DE PUIS./POMPE À VIDE
45/..	CARCAÇA DO VOLANTE	FLYWHEEL HOUSING	CARTER DEL VOLANTE	CARTER DU VOLANT
46/..	MOTOR DE PARTIDA	STARTER MOTOR	MOTOR DE ARRANQUE	DÉMARREUR
47/..	ACIONAMENTO DO TAQUÍMETRO	TACHOMETER DRIVE	MANDO DEL TAQUÍMETRO	COMMANDE DU COMPTE-TOURS
48/142	TUBO INJEÇÃO / INJETORES	FUEL INJECTION SYSTEM	EQUIPO DE INYECCIÓN	SYSTEME D'INJECTION
49/..	CONEXÃO ENTRADA D'ÁGUA	WATER INLET CONNECTION	CONEXIÓN ENTRADA DE ÁGUA	RACCORD D'ENTRÉE D'EAU
50/180	ALTERNADOR E CORREIA	ALTERNATOR AND BELT	ALTERNADOR Y CORREA	ALTERNATEUR ET COURROIE
51/27	TINTA	PAINT	PINTURA	PEINTURE
52/347	ÍTENS DE INSTALAÇÃO	FITTING ITEMS	PIEZAS DE INSTALACIÓN	ARTICLES D'INSTALLATION
53/53	RESPIRO DO MOTOR	ENGINER BREATHER	RESPIRADERO DEL MOTOR	RENIFLARD DU MOTEUR
54/..	FILTRO DE AR	AIR CLEANER	FILTRO DE AIRE	FILTRE À AIR
55/..	VOLANTE E CREMALHEIRA	FLYWHEEL AND STARTER RING	VOLANTE Y CORONA	VOLANT ET COURONNE
56/119	BOMBA D'ÁGUA	WATER PUMP	BOMBA DE ÁGUA	POMPE À EAU
57/..	COMANDO AUXILIAR	AUXILIAIRE DRIVE	MANDO AUXILIAR	COMMANDE AUXILIAIRE
58/..	TURBOALIMENTADOR	TURBOCHARGER	TURBINA	AVEC COMPRESSEUR
	ACESSÓRIOS	**ACCESSORIES**	**ACESSORIOS**	**ACESSOIRES**
71/140	SUPORTE DO MOTOR	ENGINE SUPPORTS	SOPORTES DEL MOTOR	SUPPORTS DU MOTEUR
72/..	SISTEMA DE ARREFECIMENTO	COOLING SYSTEM	SISTEMA DE ENFRIAMIENTO	SYSTEME REFROIDISSEMENT
73/147	CONTROLES	CONTROLS	CONTROLES	CONTRÔLES
74/..	SISTEMA DE ESCAPE	EXHAUST SYSTEM	SISTEMA DE ESCAPE	SYSTEME D'ECHAPPEMENT
75/131	SISTEMA DE COMBUSTÍVEL	FUEL SYSTEM	SISTEMA DE COMBUSTIBLE	SYSTEME D'COMBUSTIBLE
76/21	SISTEMA DE ADMISSÃO	INDUCTION SYSTEM	SISTEMA DE ADMISIÓN	SYSTEME D'ADMISSION
77/..	PAINEL DE INSTRUMENTOS	INSTRUMENTAL PAINEL	TABLERO DE INSTRUMENTOS	TABLEAU DE BORD
78/..	SISTEMA ELÉTRICO	ELECTRICAL SYSTEM	SISTEMA ELÉCTRICO	SYSTEME ÉLECTRIQUE
	JOGO DE JUNTAS	**JOINT SETS**	**JUEGOS DE JUNTAS**	**JEUX DE JOINTS**
00/50	JOGO DE JUNTAS CABEÇOTE	TOP OVERHAUL	JUEGO DE JUNTAS CULATA	JEU DE JOINTS CULASSE
00/51	JOGO DE JUNTAS BLOCO	BOTTOM OVERHAUL	JUEGO DE JUNTAS BLOQUE	JEU DE JOINTS DU BLOC

ÍNDICE DE GRUPOS
GROUP INDEX
INDICE DE GRUPOS
INDEX DE GROUPES

MAXION S4 EURO I

PICK-UP
VAN
FURGONETA
CAMIONNETTE

GM SILVERADO

COM AR CONDICIONADO

LISTA DE PEÇAS
PART LIST
LISTA DE PIEZAS
LISTE DE PIECES

8A60

GRUPOS	UNIDADE BÁSICA Nº 336	BASIC UNIT Nº 336	UNIDAD BÁSICA Nº 336	UNITÉ DE BASE Nº 336
11/89	BLOCO DE CILINDROS	CYLINDER BLOCK	BLOQUE DE CILINDROS	BLOC-CYLINDRES
12/77	CAIXA DISTRIBUIÇÃO	TIMING CASE	CAJA DISTRIBUCIÓN	CARTER DISTRIBUTION
13/41	ÁRVORE DE MANIVELAS	CRANKSHAFT	CIGUENAL	VILEBREQUIN
14/106	PISTÕES E BIELAS	PISTONS / CONNECT RODS	PISTONES Y BIELAS	PISTONS ET BIELLES
15/23	BOMBA ÓLEO LUBRIFICANTE	LUBRICATING OIL PUMP	BOMBA ACEITE LUBRICANTE	POMPE À HUILE LUBRIFIANTE
17/50	CABEÇOTE	CYLINDER HEAD	CULATA	CULASSE
18/41	VÁLVULAS/BALANCEIROS	VALVER / ROCKERSHAFT	VÁLVULAS / BALANCINES	SOUPAPES / LEVIERS
20/17	RETENTOR TRASEIRO	REAR OIL SEAL	SELLO TRASERO DE ACEITE	DÉFLECTEUR D'HUILE ARR.
21/26	ÁRVORE COMANDO VÁLVULAS	CAMSHAFT	ARBOL DE LEVAS	ARBRE À CAMES
22/13	ENGRENAGENS DISTRIBUIÇÃO	IDLER GEARS	ENGRENAJES DISTRIBUCIÓN	PIGNONS DISTRIBUTION
	COMPLEMENTOS	**COMPLEMENTS**	**COMPLEMENTOS**	**COMPLÉMENTS**
31/173	CARTER ÓLEO LUBRIFICANTE	LUBRICATING OIL SUMP	CARTER ACEITE LUBRICANTE	CARTER HUILE LUBRIFIANTE
32/97	POLIA ÁRVORE MANIVELAS	CRANKSHAFT PULLEY	POLEA DEL CIGÜENAL	POULIE DU VILEBREQUIN
33/122	FILTRO LUBRIF. / RESFRIADOR	LUBR. OIL FILTER / COLLER	FILTRO ACEITE / REFRIGERADOR	FILTRE HUILE / REFROIDIS.
34/96	TAMPA DO CABEÇOTE	CYLINDER HEAD COVER	TAPA DE VÁLVULAS	CACHE-CULBUTEURS
35/..	VENTILADOR	FAN	VENTILADOR	VENTILATEUR
36/76	TAMPA TRASEIRA CABEÇOTE	CYLINDER HEAD REAR COVER	TAPA TRASERA DE LA CULATA	CACHE-CULBUTEURS ARRIERE
37/125	TERMOSTATO E CARCAÇA	THERMOSTAT AND HOUSING	TERMOSTATO Y CÁRTER	THERMOSTAT ET CARTER
38/105	COLETOR DE ADMISSÃO	INDUCTION MANIFOLD	MÚLTIPLE DE ADMISIÓN	COLLECTEUR D'ADMISSION
39/224	BOMBA INJETORA COMBUSTÍVEL	FUEL INJECTION PUMP	BOMBA INYECTORA COMBUSTIBLE	POMPE D'INJEC. / COMBUST.
40/..	SISTEMA AUXILIAR PARTIDA	COLD WEATHER STARTING AID	SIST. AUXILIAR DE ARRANQUE	THERMOSTART
41/67	COLETOR DE ESCAPE	EXHAUST MANIFOLD	MÚLTIPLE DE ESCAPE	COLLECTEURD'ECHAPPEMENT
42/230	BOMBA ALIMENTADORA E FILTRO ÓLEO COMBUSTÍVEL	FUEL LIFT PUMP AND FUEL OIL FILTER	BOMBA DE ALIMENTACIÓN Y FILTROS ACEITE COMBUSTIBLE	POMPE D'ALIMENTATION ET FILTRE À HUILE COMBUSTIBLE
43/70	TOMADA P/ MANÔMETRO ÓLEO	OIL PRESS GAUGE	TOMA P/ MANÓMETRO ACEITE	PRISE P/ MANOMETRE D'HUILE
44/113	TOMADA POTÊNCIA/EXAUSTOR	POWER TAKE-OFF/EXHAUSTER	TOMA DE POTENCIA/EDUCTOR	PRISE DE PUIS./POMPE À VIDE
45/..	CARCAÇA DO VOLANTE	FLYWHEEL HOUSING	CARTER DEL VOLANTE	CARTER DU VOLANT
46/..	MOTOR DE PARTIDA	STARTER MOTOR	MOTOR DE ARRANQUE	DÉMARREUR
47/..	ACIONAMENTO DO TAQUÍMETRO	TACHOMETER DRIVE	MANDO DEL TAQUÍMETRO	COMMANDE DU COMPTE-TOURS
48/142	TUBO INJEÇÃO / INJETORES	FUEL INJECTION SYSTEM	EQUIPO DE INYECCIÓN	SYSTEME D'INJECTION
49/..	CONEXÃO ENTRADA D'ÁGUA	WATER INLET CONNECTION	CONEXIÓN ENTRADA DE ÁGUA	RACCORD D'ENTRÉE D'EAU
50/179	ALTERNADOR E CORREIA	ALTERNATOR AND BELT	ALTERNADOR Y CORREA	ALTERNATEUR ET COURROIE
51/27	TINTA	PAINT	PINTURA	PEINTURE
52/347	ÍTENS DE INSTALAÇÃO	FITTING ITEMS	PIEZAS DE INSTALACIÓN	ARTICLES D'INSTALLATION
53/53	RESPIRO DO MOTOR	ENGINER BREATHER	RESPIRADERO DEL MOTOR	RENIFLARD DU MOTEUR
54/..	FILTRO DE AR	AIR CLEANER	FILTRO DE AIRE	FILTRE À AIR
55/..	VOLANTE E CREMALHEIRA	FLYWHEEL AND STARTER RING	VOLANTE Y CORONA	VOLANT ET COURONNE
56/124	BOMBA D'ÁGUA	WATER PUMP	BOMBA DE ÁGUA	POMPE À EAU
57/31	COMANDO AUXILIAR	AUXILIAIRE DRIVE	MANDO AUXILIAR	COMMANDE AUXILIAIRE
58/..	TURBOALIMENTADOR	TURBOCHARGER	TURBINA	AVEC COMPRESSEUR
	ACESSÓRIOS	**ACCESSORIES**	**ACESSORIOS**	**ACESSOIRES**
71/140	SUPORTE DO MOTOR	ENGINE SUPPORTS	SOPORTES DEL MOTOR	SUPPORTS DU MOTEUR
72/..	SISTEMA DE ARREFECIMENTO	COOLING SYSTEM	SISTEMA DE ENFRIAMIENTO	SYSTEME REFROIDISSEMENT
73/147	CONTROLES	CONTROLS	CONTROLES	CONTRÔLES
74/..	SISTEMA DE ESCAPE	EXHAUST SYSTEM	SISTEMA DE ESCAPE	SYSTEME D'ECHAPPEMENT
75/131	SISTEMA DE COMBUSTÍVEL	FUEL SYSTEM	SISTEMA DE COMBUSTIBLE	SYSTEME D'COMBUSTIBLE
76/21	SISTEMA DE ADMISSÃO	INDUCTION SYSTEM	SISTEMA DE ADMISIÓN	SYSTEME D'ADMISSION
77/..	PAINEL DE INSTRUMENTOS	INSTRUMENTAL PAINEL	TABLERO DE INSTRUMENTOS	TABLEAU DE BORD
78/..	SISTEMA ELÉTRICO	ELECTRICAL SYSTEM	SISTEMA ELÉCTRICO	SYSTEME ÉLECTRIQUE
	JOGO DE JUNTAS	**JOINT SETS**	**JUEGOS DE JUNTAS**	**JEUX DE JOINTS**
00/50	JOGO DE JUNTAS CABEÇOTE	TOP OVERHAUL	JUEGO DE JUNTAS CULATA	JEU DE JOINTS CULASSE
00/51	JOGO DE JUNTAS BLOCO	BOTTOM OVERHAUL	JUEGO DE JUNTAS BLOQUE	JEU DE JOINTS DU BLOC

ÍNDICE DE GRUPOS
GROUP INDEX
INDICE DE GRUPOS
INDEX DE GROUPES

MAXION S4 EURO I
PICK-UP
VAN
FURGONETA
CAMIONNETTE

GM SILVERADO

LISTA DE PEÇAS
PART LIST
LISTA DE PIEZAS
LISTE DE PIECES

8A62

GRUPOS	UNIDADE BÁSICA Nº 336	BASIC UNIT Nº 336	UNIDAD BÁSICA Nº 336	UNITÉ DE BASE Nº 336
11/89	BLOCO DE CILINDROS	CYLINDER BLOCK	BLOQUE DE CILINDROS	BLOC-CYLINDRES
12/77	CAIXA DISTRIBUIÇÃO	TIMING CASE	CAJA DISTRIBUCIÓN	CARTER DISTRIBUTION
13/41	ÁRVORE DE MANIVELAS	CRANKSHAFT	CIGUENAL	VILEBREQUIN
14/106	PISTÕES E BIELAS	PISTONS / CONNECT RODS	PISTONES Y BIELAS	PISTONS ET BIELLES
15/23	BOMBA ÓLEO LUBRIFICANTE	LUBRICATING OIL PUMP	BOMBA ACEITE LUBRICANTE	POMPE À HUILE LUBRIFIANTE
17/50	CABEÇOTE	CYLINDER HEAD	CULATA	CULASSE
18/41	VÁLVULAS/BALANCEIROS	VALVER / ROCKERSHAFT	VÁLVULAS / BALANCINES	SOUPAPES / LEVIERS
20/17	RETENTOR TRASEIRO	REAR OIL SEAL	SELLO TRASERO DE ACEITE	DÉFLECTEUR D'HUILE ARR.
21/26	ÁRVORE COMANDO VÁLVULAS	CAMSHAFT	ARBOL DE LEVAS	ARBRE À CAMES
22/13	ENGRENAGENS DISTRIBUIÇÃO	IDLER GEARS	ENGRENAJES DISTRIBUCIÓN	PIGNONS DISTRIBUTION
	COMPLEMENTOS	**COMPLEMENTS**	**COMPLEMENTOS**	**COMPLÉMENTS**
31/173	CARTER ÓLEO LUBRIFICANTE	LUBRICATING OIL SUMP	CARTER ACEITE LUBRICANTE	CARTER HUILE LUBRIFIANTE
32/100	POLIA ÁRVORE MANIVELAS	CRANKSHAFT PULLEY	POLEA DEL CIGÜENAL	POULIE DU VILEBREQUIN
33/122	FILTRO LUBRIF. / RESFRIADOR	LUBR. OIL FILTER / COLLER	FILTRO ACEITE / REFRIGERADOR	FILTRE HUILE / REFROIDIS.
34/110	TAMPA DO CABEÇOTE	CYLINDER HEAD COVER	TAPA DE VÁLVULAS	CACHE-CULBUTEURS
35/127	VENTILADOR	FAN	VENTILADOR	VENTILATEUR
36/78	TAMPA TRASEIRA CABEÇOTE	CYLINDER HEAD REAR COVER	TAPA TRASERA DE LA CULATA	CACHE-CULBUTEURS ARRIERE
37/125	TERMOSTATO E CARCAÇA	THERMOSTAT AND HOUSING	TERMOSTATO Y CÁRTER	THERMOSTAT ET CARTER
38/105	COLETOR DE ADMISSÃO	INDUCTION MANIFOLD	MÚLTIPLE DE ADMISIÓN	COLLECTEUR D'ADMISSION
39/224	BOMBA INJETORA COMBUSTÍVEL	FUEL INJECTION PUMP	BOMBA INYECTORA COMBUSTIBLE	POMPE D'INJEC. / COMBUST.
40/..	SISTEMA AUXILIAR PARTIDA	COLD WEATHER STARTING AID	SIST. AUXILIAR DE ARRANQUE	THERMOSTART
41/68	COLETOR DE ESCAPE	EXHAUST MANIFOLD	MÚLTIPLE DE ESCAPE	COLLECTEURD'ECHAPPEMENT
42/230	BOMBA ALIMENTADORA E FILTRO ÓLEO COMBUSTÍVEL	FUEL LIFT PUMP AND FUEL OIL FILTER	BOMBA DE ALIMENTACIÓN Y FILTROS ACEITE COMBUSTIBLE	POMPE D'ALIMENTATION ET FILTRE À HUILE COMBUSTIBLE
43/70	TOMADA P/ MANÔMETRO ÓLEO	OIL PRESS GAUGE	TOMA P/ MANÓMETRO ACEITE	PRISE P/ MANOMETRE D'HUILE
44/113	TOMADA POTÊNCIA/EXAUSTOR	POWER TAKE-OFF/EXHAUSTER	TOMA DE POTENCIA/EDUCTOR	PRISE DE PUIS./POMPE À VIDE
45/127	CARCAÇA DO VOLANTE	FLYWHEEL HOUSING	CARTER DEL VOLANTE	CARTER DU VOLANT
46/70	MOTOR DE PARTIDA	STARTER MOTOR	MOTOR DE ARRANQUE	DÉMARREUR
47/..	ACIONAMENTO DO TAQUÍMETRO	TACHOMETER DRIVE	MANDO DEL TAQUÍMETRO	COMMANDE DU COMPTE-TOURS
48/142	TUBO INJEÇÃO / INJETORES	FUEL INJECTION SYSTEM	EQUIPO DE INYECCIÓN	SYSTEME D'INJECTION
49/..	CONEXÃO ENTRADA D'ÁGUA	WATER INLET CONNECTION	CONEXIÓN ENTRADA DE ÁGUA	RACCORD D'ENTRÉE D'EAU
50/180	ALTERNADOR E CORREIA	ALTERNATOR AND BELT	ALTERNADOR Y CORREA	ALTERNATEUR ET COURROIE
51/27	TINTA	PAINT	PINTURA	PEINTURE
52/347	ÍTENS DE INSTALAÇÃO	FITTING ITEMS	PIEZAS DE INSTALACIÓN	ARTICLES D'INSTALLATION
53/41	RESPIRO DO MOTOR	ENGINER BREATHER	RESPIRADERO DEL MOTOR	RENIFLARD DU MOTEUR
54/..	FILTRO DE AR	AIR CLEANER	FILTRO DE AIRE	FILTRE À AIR
55/141	VOLANTE E CREMALHEIRA	FLYWHEEL AND STARTER RING	VOLANTE Y CORONA	VOLANT ET COURONNE
56/119	BOMBA D'ÁGUA	WATER PUMP	BOMBA DE ÁGUA	POMPE À EAU
57/..	COMANDO AUXILIAR	AUXILIAIRE DRIVE	MANDO AUXILIAR	COMMANDE AUXILIAIRE
58/..	TURBOALIMENTADOR	TURBOCHARGER	TURBINA	AVEC COMPRESSEUR
	ACESSÓRIOS	**ACCESSORIES**	**ACESSORIOS**	**ACESSOIRES**
71/140	SUPORTE DO MOTOR	ENGINE SUPPORTS	SOPORTES DEL MOTOR	SUPPORTS DU MOTEUR
72/..	SISTEMA DE ARREFECIMENTO	COOLING SYSTEM	SISTEMA DE ENFRIAMIENTO	SYSTEME REFROIDISSEMENT
73/147	CONTROLES	CONTROLS	CONTROLES	CONTRÔLES
74/86	SISTEMA DE ESCAPE	EXHAUST SYSTEM	SISTEMA DE ESCAPE	SYSTEME D'ECHAPPEMENT
75/131	SISTEMA DE COMBUSTÍVEL	FUEL SYSTEM	SISTEMA DE COMBUSTIBLE	SYSTEME D'COMBUSTIBLE
76/21	SISTEMA DE ADMISSÃO	INDUCTION SYSTEM	SISTEMA DE ADMISIÓN	SYSTEME D'ADMISSION
77/..	PAINEL DE INSTRUMENTOS	INSTRUMENTAL PAINEL	TABLERO DE INSTRUMENTOS	TABLEAU DE BORD
78/..	SISTEMA ELÉTRICO	ELECTRICAL SYSTEM	SISTEMA ELÉCTRICO	SYSTEME ÉLECTRIQUE
	JOGO DE JUNTAS	**JOINT SETS**	**JUEGOS DE JUNTAS**	**JEUX DE JOINTS**
00/50	JOGO DE JUNTAS CABEÇOTE	TOP OVERHAUL	JUEGO DE JUNTAS CULATA	JEU DE JOINTS CULASSE
00/51	JOGO DE JUNTAS BLOCO	BOTTOM OVERHAUL	JUEGO DE JUNTAS BLOQUE	JEU DE JOINTS DU BLOC

ÍNDICE DE GRUPOS
GROUP INDEX
INDICE DE GRUPOS
INDEX DE GROUPES

MAXION S4 EURO I
PICK-UP
VAN
FURGONETA
CAMIONNETTE

GM SILVERADO

LISTA DE PEÇAS
PART LIST
LISTA DE PIEZAS
LISTE DE PIECES

8A66

GRUPOS	UNIDADE BÁSICA Nº 336	BASIC UNIT Nº 336	UNIDAD BÁSICA Nº 336	UNITÉ DE BASE Nº 336
11/89	BLOCO DE CILINDROS	CYLINDER BLOCK	BLOQUE DE CILINDROS	BLOC-CYLINDRES
12/77	CAIXA DISTRIBUIÇÃO	TIMING CASE	CAJA DISTRIBUCIÓN	CARTER DISTRIBUTION
13/41	ÁRVORE DE MANIVELAS	CRANKSHAFT	CIGUENAL	VILEBREQUIN
14/106	PISTÕES E BIELAS	PISTONS / CONNECT RODS	PISTONES Y BIELAS	PISTONS ET BIELLES
15/23	BOMBA ÓLEO LUBRIFICANTE	LUBRICATING OIL PUMP	BOMBA ACEITE LUBRICANTE	POMPE À HUILE LUBRIFIANTE
17/50	CABEÇOTE	CYLINDER HEAD	CULATA	CULASSE
18/41	VÁLVULAS/BALANCEIROS	VALVER / ROCKERSHAFT	VÁLVULAS / BALANCINES	SOUPAPES / LEVIERS
20/17	RETENTOR TRASEIRO	REAR OIL SEAL	SELLO TRASERO DE ACEITE	DÉFLECTEUR D'HUILE ARR.
21/26	ÁRVORE COMANDO VÁLVULAS	CAMSHAFT	ARBOL DE LEVAS	ARBRE À CAMES
22/13	ENGRENAGENS DISTRIBUIÇÃO	IDLER GEARS	ENGRENAJES DISTRIBUCIÓN	PIGNONS DISTRIBUTION
	COMPLEMENTOS	**COMPLEMENTS**	**COMPLEMENTOS**	**COMPLÉMENTS**
31/173	CARTER ÓLEO LUBRIFICANTE	LUBRICATING OIL SUMP	CARTER ACEITE LUBRICANTE	CARTER HUILE LUBRIFIANTE
32/100	POLIA ÁRVORE MANIVELAS	CRANKSHAFT PULLEY	POLEA DEL CIGÜENAL	POULIE DU VILEBREQUIN
33/122	FILTRO LUBRIF. / RESFRIADOR	LUBR. OIL FILTER / COLLER	FILTRO ACEITE / REFRIGERADOR	FILTRE HUILE / REFROIDIS.
34/110	TAMPA DO CABEÇOTE	CYLINDER HEAD COVER	TAPA DE VÁLVULAS	CACHE-CULBUTEURS
35/127	VENTILADOR	FAN	VENTILADOR	VENTILATEUR
36/78	TAMPA TRASEIRA CABEÇOTE	CYLINDER HEAD REAR COVER	TAPA TRASERA DE LA CULATA	CACHE-CULBUTEURS ARRIERE
37/125	TERMOSTATO E CARCAÇA	THERMOSTAT AND HOUSING	TERMOSTATO Y CÁRTER	THERMOSTAT ET CARTER
38/105	COLETOR DE ADMISSÃO	INDUCTION MANIFOLD	MÚLTIPLE DE ADMISIÓN	COLLECTEUR D'ADMISSION
39/224	BOMBA INJETORA COMBUSTÍVEL	FUEL INJECTION PUMP	BOMBA INYECTORA COMBUSTIBLE	POMPE D'INJEC. / COMBUST.
40/..	SISTEMA AUXILIAR PARTIDA	COLD WEATHER STARTING AID	SIST. AUXILIAR DE ARRANQUE	THERMOSTART
41/68	COLETOR DE ESCAPE	EXHAUST MANIFOLD	MÚLTIPLE DE ESCAPE	COLLECTEURD'ECHAPPEMENT
42/230	BOMBA ALIMENTADORA E FILTRO ÓLEO COMBUSTÍVEL	FUEL LIFT PUMP AND FUEL OIL FILTER	BOMBA DE ALIMENTACIÓN Y FILTROS ACEITE COMBUSTIBLE	POMPE D'ALIMENTATION ET FILTRE À HUILE COMBUSTIBLE
43/70	TOMADA P/ MANÔMETRO ÓLEO	OIL PRESS GAUGE	TOMA P/ MANÓMETRO ACEITE	PRISE P/ MANOMETRE D'HUILE
44/113	TOMADA POTÊNCIA/EXAUSTOR	POWER TAKE-OFF/EXHAUSTER	TOMA DE POTENCIA/EDUCTOR	PRISE DE PUIS./POMPE À VIDE
45/127	CARCAÇA DO VOLANTE	FLYWHEEL HOUSING	CARTER DEL VOLANTE	CARTER DU VOLANT
46/70	MOTOR DE PARTIDA	STARTER MOTOR	MOTOR DE ARRANQUE	DÉMARREUR
47/..	ACIONAMENTO DO TAQUÍMETRO	TACHOMETER DRIVE	MANDO DEL TAQUÍMETRO	COMMANDE DU COMPTE-TOURS
48/142	TUBO INJEÇÃO / INJETORES	FUEL INJECTION SYSTEM	EQUIPO DE INYECCIÓN	SYSTEME D'INJECTION
49/..	CONEXÃO ENTRADA D'ÁGUA	WATER INLET CONNECTION	CONEXIÓN ENTRADA DE ÁGUA	RACCORD D'ENTRÉE D'EAU
50/180	ALTERNADOR E CORREIA	ALTERNATOR AND BELT	ALTERNADOR Y CORREA	ALTERNATEUR ET COURROIE
51/27	TINTA	PAINT	PINTURA	PEINTURE
52/347	ÍTENS DE INSTALAÇÃO	FITTING ITEMS	PIEZAS DE INSTALACIÓN	ARTICLES D'INSTALLATION
53/41	RESPIRO DO MOTOR	ENGINER BREATHER	RESPIRADERO DEL MOTOR	RENIFLARD DU MOTEUR
54/..	FILTRO DE AR	AIR CLEANER	FILTRO DE AIRE	FILTRE À AIR
55/141	VOLANTE E CREMALHEIRA	FLYWHEEL AND STARTER RING	VOLANTE Y CORONA	VOLANT ET COURONNE
56/119	BOMBA D'ÁGUA	WATER PUMP	BOMBA DE ÁGUA	POMPE À EAU
57/..	COMANDO AUXILIAR	AUXILIAIRE DRIVE	MANDO AUXILIAR	COMMANDE AUXILIAIRE
58/..	TURBOALIMENTADOR	TURBOCHARGER	TURBINA	AVEC COMPRESSEUR
	ACESSÓRIOS	**ACCESSORIES**	**ACESSORIOS**	**ACESSOIRES**
71/140	SUPORTE DO MOTOR	ENGINE SUPPORTS	SOPORTES DEL MOTOR	SUPPORTS DU MOTEUR
72/..	SISTEMA DE ARREFECIMENTO	COOLING SYSTEM	SISTEMA DE ENFRIAMIENTO	SYSTEME REFROIDISSEMENT
73/147	CONTROLES	CONTROLS	CONTROLES	CONTRÔLES
74/86	SISTEMA DE ESCAPE	EXHAUST SYSTEM	SISTEMA DE ESCAPE	SYSTEME D'ECHAPPEMENT
75/131	SISTEMA DE COMBUSTÍVEL	FUEL SYSTEM	SISTEMA DE COMBUSTIBLE	SYSTEME D'COMBUSTIBLE
76/21	SISTEMA DE ADMISSÃO	INDUCTION SYSTEM	SISTEMA DE ADMISIÓN	SYSTEME D'ADMISSION
77/..	PAINEL DE INSTRUMENTOS	INSTRUMENTAL PAINEL	TABLERO DE INSTRUMENTOS	TABLEAU DE BORD
78/..	SISTEMA ELÉTRICO	ELECTRICAL SYSTEM	SISTEMA ELÉCTRICO	SYSTEME ÉLECTRIQUE
	JOGO DE JUNTAS	**JOINT SETS**	**JUEGOS DE JUNTAS**	**JEUX DE JOINTS**
00/50	JOGO DE JUNTAS CABEÇOTE	TOP OVERHAUL	JUEGO DE JUNTAS CULATA	JEU DE JOINTS CULASSE
00/51	JOGO DE JUNTAS BLOCO	BOTTOM OVERHAUL	JUEGO DE JUNTAS BLOQUE	JEU DE JOINTS DU BLOC

ÍNDICE DE GRUPOS
GROUP INDEX
INDICE DE GRUPOS
INDEX DE GROUPES

MAXION S4 EURO I
PICK-UP
VAN
FURGONETA
CAMIONNETTE

GM SILVERADO

LISTA DE PEÇAS
PART LIST
LISTA DE PIEZAS
LISTE DE PIECES

8A70

GRUPOS	UNIDADE BÁSICA Nº 337	BASIC UNIT Nº 337	UNIDAD BÁSICA Nº 337	UNITÉ DE BASE Nº 337
11/91	BLOCO DE CILINDROS	CYLINDER BLOCK	BLOQUE DE CILINDROS	BLOC-CYLINDRES
12/77	CAIXA DISTRIBUIÇÃO	TIMING CASE	CAJA DISTRIBUCIÓN	CARTER DISTRIBUTION
13/41	ÁRVORE DE MANIVELAS	CRANKSHAFT	CIGUENAL	VILEBREQUIN
14/106	PISTÕES E BIELAS	PISTONS / CONNECT RODS	PISTONES Y BIELAS	PISTONS ET BIELLES
15/23	BOMBA ÓLEO LUBRIFICANTE	LUBRICATING OIL PUMP	BOMBA ACEITE LUBRICANTE	POMPE À HUILE LUBRIFIANTE
17/50	CABEÇOTE	CYLINDER HEAD	CULATA	CULASSE
18/41	VÁLVULAS/BALANCEIROS	VALVER / ROCKERSHAFT	VÁLVULAS / BALANCINES	SOUPAPES / LEVIERS
20/17	RETENTOR TRASEIRO	REAR OIL SEAL	SELLO TRASERO DE ACEITE	DÉFLECTEUR D'HUILE ARR.
21/26	ÁRVORE COMANDO VÁLVULAS	CAMSHAFT	ARBOL DE LEVAS	ARBRE À CAMES
22/13	ENGRENAGENS DISTRIBUIÇÃO	IDLER GEARS	ENGRENAJES DISTRIBUCIÓN	PIGNONS DISTRIBUTION
	COMPLEMENTOS	**COMPLEMENTS**	**COMPLEMENTOS**	**COMPLÉMENTS**
31/175	CARTER ÓLEO LUBRIFICANTE	LUBRICATING OIL SUMP	CARTER ACEITE LUBRICANTE	CARTER HUILE LUBRIFIANTE
32/100	POLIA ÁRVORE MANIVELAS	CRANKSHAFT PULLEY	POLEA DEL CIGÜENAL	POULIE DU VILEBREQUIN
33/121	FILTRO LUBRIF. / RESFRIADOR	LUBR. OIL FILTER / COLLER	FILTRO ACEITE / REFRIGERADOR	FILTRE HUILE / REFROIDIS.
34/82	TAMPA DO CABEÇOTE	CYLINDER HEAD COVER	TAPA DE VÁLVULAS	CACHE-CULBUTEURS
35/102	VENTILADOR	FAN	VENTILADOR	VENTILATEUR
36/78	TAMPA TRASEIRA CABEÇOTE	CYLINDER HEAD REAR COVER	TAPA TRASERA DE LA CULATA	CACHE-CULBUTEURS ARRIERE
37/125	TERMOSTATO E CARCAÇA	THERMOSTAT AND HOUSING	TERMOSTATO Y CÁRTER	THERMOSTAT ET CARTER
38/105	COLETOR DE ADMISSÃO	INDUCTION MANIFOLD	MÚLTIPLE DE ADMISIÓN	COLLECTEUR D'ADMISSION
39/224	BOMBA INJETORA COMBUSTÍVEL	FUEL INJECTION PUMP	BOMBA INYECTORA COMBUSTIBLE	POMPE D'INJEC. / COMBUST.
40/..	SISTEMA AUXILIAR PARTIDA	COLD WEATHER STARTING AID	SIST. AUXILIAR DE ARRANQUE	THERMOSTART
41/68	COLETOR DE ESCAPE	EXHAUST MANIFOLD	MÚLTIPLE DE ESCAPE	COLLECTEURD'ECHAPPEMENT
42/230	BOMBA ALIMENTADORA E FILTRO ÓLEO COMBUSTÍVEL	FUEL LIFT PUMP AND FUEL OIL FILTER	BOMBA DE ALIMENTACIÓN Y FILTROS ACEITE COMBUSTIBLE	POMPE D'ALIMENTATION ET FILTRE À HUILE COMBUSTIBLE
43/70	TOMADA P/ MANÔMETRO ÓLEO	OIL PRESS GAUGE	TOMA P/ MANÓMETRO ACEITE	PRISE P/ MANOMETRE D'HUILE
44/113	TOMADA POTÊNCIA/EXAUSTOR	POWER TAKE-OFF/EXHAUSTER	TOMA DE POTENCIA/EDUCTOR	PRISE DE PUIS./POMPE À VIDE
45/115	CARCAÇA DO VOLANTE	FLYWHEEL HOUSING	CARTER DEL VOLANTE	CARTER DU VOLANT
46/68	MOTOR DE PARTIDA	STARTER MOTOR	MOTOR DE ARRANQUE	DÉMARREUR
47/..	ACIONAMENTO DO TAQUÍMETRO	TACHOMETER DRIVE	MANDO DEL TAQUÍMETRO	COMMANDE DU COMPTE-TOURS
48/142	TUBO INJEÇÃO / INJETORES	FUEL INJECTION SYSTEM	EQUIPO DE INYECCIÓN	SYSTEME D'INJECTION
49/..	CONEXÃO ENTRADA D'ÁGUA	WATER INLET CONNECTION	CONEXIÓN ENTRADA DE ÁGUA	RACCORD D'ENTRÉE D'EAU
50/180	ALTERNADOR E CORREIA	ALTERNATOR AND BELT	ALTERNADOR Y CORREA	ALTERNATEUR ET COURROIE
51/27	TINTA	PAINT	PINTURA	PEINTURE
52/347	ÍTENS DE INSTALAÇÃO	FITTING ITEMS	PIEZAS DE INSTALACIÓN	ARTICLES D'INSTALLATION
53/41	RESPIRO DO MOTOR	ENGINER BREATHER	RESPIRADERO DEL MOTOR	RENIFLARD DU MOTEUR
54/..	FILTRO DE AR	AIR CLEANER	FILTRO DE AIRE	FILTRE À AIR
55/141	VOLANTE E CREMALHEIRA	FLYWHEEL AND STARTER RING	VOLANTE Y CORONA	VOLANT ET COURONNE
56/123	BOMBA D'ÁGUA	WATER PUMP	BOMBA DE ÁGUA	POMPE À EAU
57/..	COMANDO AUXILIAR	AUXILIAIRE DRIVE	MANDO AUXILIAR	COMMANDE AUXILIAIRE
58/..	TURBOALIMENTADOR	TURBOCHARGER	TURBINA	AVEC COMPRESSEUR
	ACESSÓRIOS	**ACCESSORIES**	**ACESSORIOS**	**ACESSOIRES**
71/140	SUPORTE DO MOTOR	ENGINE SUPPORTS	SOPORTES DEL MOTOR	SUPPORTS DU MOTEUR
72/..	SISTEMA DE ARREFECIMENTO	COOLING SYSTEM	SISTEMA DE ENFRIAMIENTO	SYSTEME REFROIDISSEMENT
73/147	CONTROLES	CONTROLS	CONTROLES	CONTRÔLES
74/86	SISTEMA DE ESCAPE	EXHAUST SYSTEM	SISTEMA DE ESCAPE	SYSTEME D'ECHAPPEMENT
75/156	SISTEMA DE COMBUSTÍVEL	FUEL SYSTEM	SISTEMA DE COMBUSTIBLE	SYSTEME D'COMBUSTIBLE
76/21	SISTEMA DE ADMISSÃO	INDUCTION SYSTEM	SISTEMA DE ADMISIÓN	SYSTEME D'ADMISSION
77/..	PAINEL DE INSTRUMENTOS	INSTRUMENTAL PAINEL	TABLERO DE INSTRUMENTOS	TABLEAU DE BORD
78/..	SISTEMA ELÉTRICO	ELECTRICAL SYSTEM	SISTEMA ELÉCTRICO	SYSTEME ÉLECTRIQUE
	JOGO DE JUNTAS	**JOINT SETS**	**JUEGOS DE JUNTAS**	**JEUX DE JOINTS**
00/50	JOGO DE JUNTAS CABEÇOTE	TOP OVERHAUL	JUEGO DE JUNTAS CULATA	JEU DE JOINTS CULASSE
00/51	JOGO DE JUNTAS BLOCO	BOTTOM OVERHAUL	JUEGO DE JUNTAS BLOQUE	JEU DE JOINTS DU BLOC

ÍNDICE DE GRUPOS
GROUP INDEX
INDICE DE GRUPOS
INDEX DE GROUPES

MAXION S4 EURO I
PICK-UP
VAN
FURGONETA
CAMIONNETTE

GM SILVERADO

LISTA DE PEÇAS
PART LIST
LISTA DE PIEZAS
LISTE DE PIECES

8A88

GRUPOS	UNIDADE BÁSICA Nº 336	BASIC UNIT Nº 336	UNIDAD BÁSICA Nº 336	UNITÉ DE BASE Nº 336
11/89	BLOCO DE CILINDROS	CYLINDER BLOCK	BLOQUE DE CILINDROS	BLOC-CYLINDRES
12/77	CAIXA DISTRIBUIÇÃO	TIMING CASE	CAJA DISTRIBUCIÓN	CARTER DISTRIBUTION
13/41	ÁRVORE DE MANIVELAS	CRANKSHAFT	CIGUENAL	VILEBREQUIN
14/106	PISTÕES E BIELAS	PISTONS / CONNECT RODS	PISTONES Y BIELAS	PISTONS ET BIELLES
15/23	BOMBA ÓLEO LUBRIFICANTE	LUBRICATING OIL PUMP	BOMBA ACEITE LUBRICANTE	POMPE À HUILE LUBRIFIANTE
17/50	CABEÇOTE	CYLINDER HEAD	CULATA	CULASSE
18/41	VÁLVULAS/BALANCEIROS	VALVER / ROCKERSHAFT	VÁLVULAS / BALANCINES	SOUPAPES / LEVIERS
20/17	RETENTOR TRASEIRO	REAR OIL SEAL	SELLO TRASERO DE ACEITE	DÉFLECTEUR D'HUILE ARR.
21/26	ÁRVORE COMANDO VÁLVULAS	CAMSHAFT	ARBOL DE LEVAS	ARBRE À CAMES
22/13	ENGRENAGENS DISTRIBUIÇÃO	IDLER GEARS	ENGRENAJES DISTRIBUCIÓN	PIGNONS DISTRIBUTION
	COMPLEMENTOS	**COMPLEMENTS**	**COMPLEMENTOS**	**COMPLÉMENTS**
31/173	CARTER ÓLEO LUBRIFICANTE	LUBRICATING OIL SUMP	CARTER ACEITE LUBRICANTE	CARTER HUILE LUBRIFIANTE
32/100	POLIA ÁRVORE MANIVELAS	CRANKSHAFT PULLEY	POLEA DEL CIGÜENAL	POULIE DU VILEBREQUIN
33/122	FILTRO LUBRIF. / RESFRIADOR	LUBR. OIL FILTER / COLLER	FILTRO ACEITE / REFRIGERADOR	FILTRE HUILE / REFROIDIS.
34/96	TAMPA DO CABEÇOTE	CYLINDER HEAD COVER	TAPA DE VÁLVULAS	CACHE-CULBUTEURS
35/..	VENTILADOR	FAN	VENTILADOR	VENTILATEUR
36/78	TAMPA TRASEIRA CABEÇOTE	CYLINDER HEAD REAR COVER	TAPA TRASERA DE LA CULATA	CACHE-CULBUTEURS ARRIERE
37/125	TERMOSTATO E CARCAÇA	THERMOSTAT AND HOUSING	TERMOSTATO Y CÁRTER	THERMOSTAT ET CARTER
38/105	COLETOR DE ADMISSÃO	INDUCTION MANIFOLD	MÚLTIPLE DE ADMISIÓN	COLLECTEUR D'ADMISSION
39/231	BOMBA INJETORA COMBUSTÍVEL	FUEL INJECTION PUMP	BOMBA INYECTORA COMBUSTIBLE	POMPE D'INJEC. / COMBUST.
40/..	SISTEMA AUXILIAR PARTIDA	COLD WEATHER STARTING AID	SIST. AUXILIAR DE ARRANQUE	THERMOSTART
41/67	COLETOR DE ESCAPE	EXHAUST MANIFOLD	MÚLTIPLE DE ESCAPE	COLLECTEURD'ECHAPPEMENT
42/230	BOMBA ALIMENTADORA E FILTRO ÓLEO COMBUSTÍVEL	FUEL LIFT PUMP AND FUEL OIL FILTER	BOMBA DE ALIMENTACIÓN Y FILTROS ACEITE COMBUSTIBLE	POMPE D'ALIMENTATION ET FILTRE À HUILE COMBUSTIBLE
43/70	TOMADA P/ MANÔMETRO ÓLEO	OIL PRESS GAUGE	TOMA P/ MANÓMETRO ACEITE	PRISE P/ MANOMETRE D'HUILE
44/113	TOMADA POTÊNCIA/EXAUSTOR	POWER TAKE-OFF/EXHAUSTER	TOMA DE POTENCIA/EDUCTOR	PRISE DE PUIS./POMPE À VIDE
45/..	CARCAÇA DO VOLANTE	FLYWHEEL HOUSING	CARTER DEL VOLANTE	CARTER DU VOLANT
46/..	MOTOR DE PARTIDA	STARTER MOTOR	MOTOR DE ARRANQUE	DÉMARREUR
47/..	ACIONAMENTO DO TAQUÍMETRO	TACHOMETER DRIVE	MANDO DEL TAQUÍMETRO	COMMANDE DU COMPTE-TOURS
48/145	TUBO INJEÇÃO / INJETORES	FUEL INJECTION SYSTEM	EQUIPO DE INYECCIÓN	SYSTEME D'INJECTION
49/..	CONEXÃO ENTRADA D'ÁGUA	WATER INLET CONNECTION	CONEXIÓN ENTRADA DE ÁGUA	RACCORD D'ENTRÉE D'EAU
50/180	ALTERNADOR E CORREIA	ALTERNATOR AND BELT	ALTERNADOR Y CORREA	ALTERNATEUR ET COURROIE
51/27	TINTA	PAINT	PINTURA	PEINTURE
52/347	ÍTENS DE INSTALAÇÃO	FITTING ITEMS	PIEZAS DE INSTALACIÓN	ARTICLES D'INSTALLATION
53/53	RESPIRO DO MOTOR	ENGINER BREATHER	RESPIRADERO DEL MOTOR	RENIFLARD DU MOTEUR
54/..	FILTRO DE AR	AIR CLEANER	FILTRO DE AIRE	FILTRE À AIR
55/..	VOLANTE E CREMALHEIRA	FLYWHEEL AND STARTER RING	VOLANTE Y CORONA	VOLANT ET COURONNE
56/119	BOMBA D'ÁGUA	WATER PUMP	BOMBA DE ÁGUA	POMPE À EAU
57/..	COMANDO AUXILIAR	AUXILIAIRE DRIVE	MANDO AUXILIAR	COMMANDE AUXILIAIRE
58/..	TURBOALIMENTADOR	TURBOCHARGER	TURBINA	AVEC COMPRESSEUR
	ACESSÓRIOS	**ACCESSORIES**	**ACESSORIOS**	**ACESSOIRES**
71/140	SUPORTE DO MOTOR	ENGINE SUPPORTS	SOPORTES DEL MOTOR	SUPPORTS DU MOTEUR
72/..	SISTEMA DE ARREFECIMENTO	COOLING SYSTEM	SISTEMA DE ENFRIAMIENTO	SYSTEME REFROIDISSEMENT
73/147	CONTROLES	CONTROLS	CONTROLES	CONTRÔLES
74/..	SISTEMA DE ESCAPE	EXHAUST SYSTEM	SISTEMA DE ESCAPE	SYSTEME D'ECHAPPEMENT
75/131	SISTEMA DE COMBUSTÍVEL	FUEL SYSTEM	SISTEMA DE COMBUSTIBLE	SYSTEME D'COMBUSTIBLE
76/21	SISTEMA DE ADMISSÃO	INDUCTION SYSTEM	SISTEMA DE ADMISIÓN	SYSTEME D'ADMISSION
77/..	PAINEL DE INSTRUMENTOS	INSTRUMENTAL PAINEL	TABLERO DE INSTRUMENTOS	TABLEAU DE BORD
78/..	SISTEMA ELÉTRICO	ELECTRICAL SYSTEM	SISTEMA ELÉCTRICO	SYSTEME ÉLECTRIQUE
	JOGO DE JUNTAS	**JOINT SETS**	**JUEGOS DE JUNTAS**	**JEUX DE JOINTS**
00/50	JOGO DE JUNTAS CABEÇOTE	TOP OVERHAUL	JUEGO DE JUNTAS CULATA	JEU DE JOINTS CULASSE
00/51	JOGO DE JUNTAS BLOCO	BOTTOM OVERHAUL	JUEGO DE JUNTAS BLOQUE	JEU DE JOINTS DU BLOC

ÍNDICE DE GRUPOS
GROUP INDEX
INDICE DE GRUPOS
INDEX DE GROUPES

MAXION S4 EURO I

PICK-UP
VAN
FURGONETA
CAMIONNETTE

GM SILVERADO

COM AR CONDICIONADO

LISTA DE PEÇAS
PART LIST
LISTA DE PIEZAS
LISTE DE PIECES

8A89

GRUPOS	UNIDADE BÁSICA Nº 336	BASIC UNIT Nº 336	UNIDAD BÁSICA Nº 336	UNITÉ DE BASE Nº 336
11/89	BLOCO DE CILINDROS	CYLINDER BLOCK	BLOQUE DE CILINDROS	BLOC-CYLINDRES
12/77	CAIXA DISTRIBUIÇÃO	TIMING CASE	CAJA DISTRIBUCIÓN	CARTER DISTRIBUTION
13/41	ÁRVORE DE MANIVELAS	CRANKSHAFT	CIGUENAL	VILEBREQUIN
14/106	PISTÕES E BIELAS	PISTONS / CONNECT RODS	PISTONES Y BIELAS	PISTONS ET BIELLES
15/23	BOMBA ÓLEO LUBRIFICANTE	LUBRICATING OIL PUMP	BOMBA ACEITE LUBRICANTE	POMPE À HUILE LUBRIFIANTE
17/50	CABEÇOTE	CYLINDER HEAD	CULATA	CULASSE
18/41	VÁLVULAS/BALANCEIROS	VALVER / ROCKERSHAFT	VÁLVULAS / BALANCINES	SOUPAPES / LEVIERS
20/17	RETENTOR TRASEIRO	REAR OIL SEAL	SELLO TRASERO DE ACEITE	DÉFLECTEUR D'HUILE ARR.
21/26	ÁRVORE COMANDO VÁLVULAS	CAMSHAFT	ARBOL DE LEVAS	ARBRE À CAMES
22/13	ENGRENAGENS DISTRIBUIÇÃO	IDLER GEARS	ENGRENAJES DISTRIBUCIÓN	PIGNONS DISTRIBUTION
	COMPLEMENTOS	**COMPLEMENTS**	**COMPLEMENTOS**	**COMPLÉMENTS**
31/173	CARTER ÓLEO LUBRIFICANTE	LUBRICATING OIL SUMP	CARTER ACEITE LUBRICANTE	CARTER HUILE LUBRIFIANTE
32/97	POLIA ÁRVORE MANIVELAS	CRANKSHAFT PULLEY	POLEA DEL CIGÜENAL	POULIE DU VILEBREQUIN
33/122	FILTRO LUBRIF. / RESFRIADOR	LUBR. OIL FILTER / COLLER	FILTRO ACEITE / REFRIGERADOR	FILTRE HUILE / REFROIDIS.
34/96	TAMPA DO CABEÇOTE	CYLINDER HEAD COVER	TAPA DE VÁLVULAS	CACHE-CULBUTEURS
35/..	VENTILADOR	FAN	VENTILADOR	VENTILATEUR
36/76	TAMPA TRASEIRA CABEÇOTE	CYLINDER HEAD REAR COVER	TAPA TRASERA DE LA CULATA	CACHE-CULBUTEURS ARRIERE
37/125	TERMOSTATO E CARCAÇA	THERMOSTAT AND HOUSING	TERMOSTATO Y CÁRTER	THERMOSTAT ET CARTER
38/105	COLETOR DE ADMISSÃO	INDUCTION MANIFOLD	MÚLTIPLE DE ADMISIÓN	COLLECTEUR D'ADMISSION
39/231	BOMBA INJETORA COMBUSTÍVEL	FUEL INJECTION PUMP	BOMBA INYECTORA COMBUSTIBLE	POMPE D'INJEC. / COMBUST.
40/..	SISTEMA AUXILIAR PARTIDA	COLD WEATHER STARTING AID	SIST. AUXILIAR DE ARRANQUE	THERMOSTART
41/67	COLETOR DE ESCAPE	EXHAUST MANIFOLD	MÚLTIPLE DE ESCAPE	COLLECTEURD'ECHAPPEMENT
42/230	BOMBA ALIMENTADORA E FILTRO ÓLEO COMBUSTÍVEL	FUEL LIFT PUMP AND FUEL OIL FILTER	BOMBA DE ALIMENTACIÓN Y FILTROS ACEITE COMBUSTIBLE	POMPE D'ALIMENTATION ET FILTRE À HUILE COMBUSTIBLE
43/70	TOMADA P/ MANÔMETRO ÓLEO	OIL PRESS GAUGE	TOMA P/ MANÓMETRO ACEITE	PRISE P/ MANOMETRE D'HUILE
44/113	TOMADA POTÊNCIA/EXAUSTOR	POWER TAKE-OFF/EXHAUSTER	TOMA DE POTENCIA/EDUCTOR	PRISE DE PUIS./POMPE À VIDE
45/..	CARCAÇA DO VOLANTE	FLYWHEEL HOUSING	CARTER DEL VOLANTE	CARTER DU VOLANT
46/..	MOTOR DE PARTIDA	STARTER MOTOR	MOTOR DE ARRANQUE	DÉMARREUR
47/..	ACIONAMENTO DO TAQUÍMETRO	TACHOMETER DRIVE	MANDO DEL TAQUÍMETRO	COMMANDE DU COMPTE-TOURS
48/145	TUBO INJEÇÃO / INJETORES	FUEL INJECTION SYSTEM	EQUIPO DE INYECCIÓN	SYSTEME D'INJECTION
49/..	CONEXÃO ENTRADA D'ÁGUA	WATER INLET CONNECTION	CONEXIÓN ENTRADA DE ÁGUA	RACCORD D'ENTRÉE D'EAU
50/179	ALTERNADOR E CORREIA	ALTERNATOR AND BELT	ALTERNADOR Y CORREA	ALTERNATEUR ET COURROIE
51/27	TINTA	PAINT	PINTURA	PEINTURE
52/347	ÍTENS DE INSTALAÇÃO	FITTING ITEMS	PIEZAS DE INSTALACIÓN	ARTICLES D'INSTALLATION
53/53	RESPIRO DO MOTOR	ENGINER BREATHER	RESPIRADERO DEL MOTOR	RENIFLARD DU MOTEUR
54/..	FILTRO DE AR	AIR CLEANER	FILTRO DE AIRE	FILTRE À AIR
55/..	VOLANTE E CREMALHEIRA	FLYWHEEL AND STARTER RING	VOLANTE Y CORONA	VOLANT ET COURONNE
56/124	BOMBA D'ÁGUA	WATER PUMP	BOMBA DE ÁGUA	POMPE À EAU
57/31	COMANDO AUXILIAR	AUXILIAIRE DRIVE	MANDO AUXILIAR	COMMANDE AUXILIAIRE
58/..	TURBOALIMENTADOR	TURBOCHARGER	TURBINA	AVEC COMPRESSEUR
	ACESSÓRIOS	**ACCESSORIES**	**ACESSORIOS**	**ACESSOIRES**
71/140	SUPORTE DO MOTOR	ENGINE SUPPORTS	SOPORTES DEL MOTOR	SUPPORTS DU MOTEUR
72/..	SISTEMA DE ARREFECIMENTO	COOLING SYSTEM	SISTEMA DE ENFRIAMIENTO	SYSTEME REFROIDISSEMENT
73/147	CONTROLES	CONTROLS	CONTROLES	CONTRÔLES
74/..	SISTEMA DE ESCAPE	EXHAUST SYSTEM	SISTEMA DE ESCAPE	SYSTEME D'ECHAPPEMENT
75/131	SISTEMA DE COMBUSTÍVEL	FUEL SYSTEM	SISTEMA DE COMBUSTIBLE	SYSTEME D'COMBUSTIBLE
76/21	SISTEMA DE ADMISSÃO	INDUCTION SYSTEM	SISTEMA DE ADMISIÓN	SYSTEME D'ADMISSION
77/..	PAINEL DE INSTRUMENTOS	INSTRUMENTAL PAINEL	TABLERO DE INSTRUMENTOS	TABLEAU DE BORD
78/..	SISTEMA ELÉTRICO	ELECTRICAL SYSTEM	SISTEMA ELÉCTRICO	SYSTEME ÉLECTRIQUE
	JOGO DE JUNTAS	**JOINT SETS**	**JUEGOS DE JUNTAS**	**JEUX DE JOINTS**
00/50	JOGO DE JUNTAS CABEÇOTE	TOP OVERHAUL	JUEGO DE JUNTAS CULATA	JEU DE JOINTS CULASSE
00/51	JOGO DE JUNTAS BLOCO	BOTTOM OVERHAUL	JUEGO DE JUNTAS BLOQUE	JEU DE JOINTS DU BLOC

ÍNDICE DE GRUPOS
GROUP INDEX
INDICE DE GRUPOS
INDEX DE GROUPES

MAXION S4 EURO I
PICK-UP
VAN
FURGONETA
CAMIONNETTE

GM SILVERADO

LISTA DE PEÇAS
PART LIST
LISTA DE PIEZAS
LISTE DE PIECES

8A91

GRUPOS	UNIDADE BÁSICA Nº 337	BASIC UNIT Nº 337	UNIDAD BÁSICA Nº 337	UNITÉ DE BASE Nº 337
11/91	BLOCO DE CILINDROS	CYLINDER BLOCK	BLOQUE DE CILINDROS	BLOC-CYLINDRES
12/77	CAIXA DISTRIBUIÇÃO	TIMING CASE	CAJA DISTRIBUCIÓN	CARTER DISTRIBUTION
13/41	ÁRVORE DE MANIVELAS	CRANKSHAFT	CIGUENAL	VILEBREQUIN
14/106	PISTÕES E BIELAS	PISTONS / CONNECT RODS	PISTONES Y BIELAS	PISTONS ET BIELLES
15/23	BOMBA ÓLEO LUBRIFICANTE	LUBRICATING OIL PUMP	BOMBA ACEITE LUBRICANTE	POMPE À HUILE LUBRIFIANTE
17/50	CABEÇOTE	CYLINDER HEAD	CULATA	CULASSE
18/41	VÁLVULAS/BALANCEIROS	VALVER / ROCKERSHAFT	VÁLVULAS / BALANCINES	SOUPAPES / LEVIERS
20/17	RETENTOR TRASEIRO	REAR OIL SEAL	SELLO TRASERO DE ACEITE	DÉFLECTEUR D'HUILE ARR.
21/26	ÁRVORE COMANDO VÁLVULAS	CAMSHAFT	ARBOL DE LEVAS	ARBRE À CAMES
22/13	ENGRENAGENS DISTRIBUIÇÃO	IDLER GEARS	ENGRENAJES DISTRIBUCIÓN	PIGNONS DISTRIBUTION
	COMPLEMENTOS	**COMPLEMENTS**	**COMPLEMENTOS**	**COMPLÉMENTS**
31/175	CARTER ÓLEO LUBRIFICANTE	LUBRICATING OIL SUMP	CARTER ACEITE LUBRICANTE	CARTER HUILE LUBRIFIANTE
32/100	POLIA ÁRVORE MANIVELAS	CRANKSHAFT PULLEY	POLEA DEL CIGÜENAL	POULIE DU VILEBREQUIN
33/121	FILTRO LUBRIF. / RESFRIADOR	LUBR. OIL FILTER / COLLER	FILTRO ACEITE / REFRIGERADOR	FILTRE HUILE / REFROIDIS.
34/111	TAMPA DO CABEÇOTE	CYLINDER HEAD COVER	TAPA DE VÁLVULAS	CACHE-CULBUTEURS
35/102	VENTILADOR	FAN	VENTILADOR	VENTILATEUR
36/78	TAMPA TRASEIRA CABEÇOTE	CYLINDER HEAD REAR COVER	TAPA TRASERA DE LA CULATA	CACHE-CULBUTEURS ARRIERE
37/125	TERMOSTATO E CARCAÇA	THERMOSTAT AND HOUSING	TERMOSTATO Y CÁRTER	THERMOSTAT ET CARTER
38/105	COLETOR DE ADMISSÃO	INDUCTION MANIFOLD	MÚLTIPLE DE ADMISIÓN	COLLECTEUR D'ADMISSION
39/231	BOMBA INJETORA COMBUSTÍVEL	FUEL INJECTION PUMP	BOMBA INYECTORA COMBUSTIBLE	POMPE D'INJEC. / COMBUST.
40/..	SISTEMA AUXILIAR PARTIDA	COLD WEATHER STARTING AID	SIST. AUXILIAR DE ARRANQUE	THERMOSTART
41/68	COLETOR DE ESCAPE	EXHAUST MANIFOLD	MÚLTIPLE DE ESCAPE	COLLECTEURD'ECHAPPEMENT
42/230	BOMBA ALIMENTADORA E FILTRO ÓLEO COMBUSTÍVEL	FUEL LIFT PUMP AND FUEL OIL FILTER	BOMBA DE ALIMENTACIÓN Y FILTROS ACEITE COMBUSTIBLE	POMPE D'ALIMENTATION ET FILTRE À HUILE COMBUSTIBLE
43/70	TOMADA P/ MANÔMETRO ÓLEO	OIL PRESS GAUGE	TOMA P/ MANÓMETRO ACEITE	PRISE P/ MANOMETRE D'HUILE
44/113	TOMADA POTÊNCIA/EXAUSTOR	POWER TAKE-OFF/EXHAUSTER	TOMA DE POTENCIA/EDUCTOR	PRISE DE PUIS./POMPE À VIDE
45/115	CARCAÇA DO VOLANTE	FLYWHEEL HOUSING	CARTER DEL VOLANTE	CARTER DU VOLANT
46/68	MOTOR DE PARTIDA	STARTER MOTOR	MOTOR DE ARRANQUE	DÉMARREUR
47/..	ACIONAMENTO DO TAQUÍMETRO	TACHOMETER DRIVE	MANDO DEL TAQUÍMETRO	COMMANDE DU COMPTE-TOURS
48/145	TUBO INJEÇÃO / INJETORES	FUEL INJECTION SYSTEM	EQUIPO DE INYECCIÓN	SYSTEME D'INJECTION
49/..	CONEXÃO ENTRADA D'ÁGUA	WATER INLET CONNECTION	CONEXIÓN ENTRADA DE ÁGUA	RACCORD D'ENTRÉE D'EAU
50/180	ALTERNADOR E CORREIA	ALTERNATOR AND BELT	ALTERNADOR Y CORREA	ALTERNATEUR ET COURROIE
51/27	TINTA	PAINT	PINTURA	PEINTURE
52/347	ÍTENS DE INSTALAÇÃO	FITTING ITEMS	PIEZAS DE INSTALACIÓN	ARTICLES D'INSTALLATION
53/41	RESPIRO DO MOTOR	ENGINER BREATHER	RESPIRADERO DEL MOTOR	RENIFLARD DU MOTEUR
54/..	FILTRO DE AR	AIR CLEANER	FILTRO DE AIRE	FILTRE À AIR
55/141	VOLANTE E CREMALHEIRA	FLYWHEEL AND STARTER RING	VOLANTE Y CORONA	VOLANT ET COURONNE
56/123	BOMBA D'ÁGUA	WATER PUMP	BOMBA DE ÁGUA	POMPE À EAU
57/..	COMANDO AUXILIAR	AUXILIAIRE DRIVE	MANDO AUXILIAR	COMMANDE AUXILIAIRE
58/..	TURBOALIMENTADOR	TURBOCHARGER	TURBINA	AVEC COMPRESSEUR
	ACESSÓRIOS	**ACCESSORIES**	**ACESSORIOS**	**ACESSOIRES**
71/140	SUPORTE DO MOTOR	ENGINE SUPPORTS	SOPORTES DEL MOTOR	SUPPORTS DU MOTEUR
72/..	SISTEMA DE ARREFECIMENTO	COOLING SYSTEM	SISTEMA DE ENFRIAMIENTO	SYSTEME REFROIDISSEMENT
73/147	CONTROLES	CONTROLS	CONTROLES	CONTRÔLES
74/86	SISTEMA DE ESCAPE	EXHAUST SYSTEM	SISTEMA DE ESCAPE	SYSTEME D'ECHAPPEMENT
75/131	SISTEMA DE COMBUSTÍVEL	FUEL SYSTEM	SISTEMA DE COMBUSTIBLE	SYSTEME D'COMBUSTIBLE
76/21	SISTEMA DE ADMISSÃO	INDUCTION SYSTEM	SISTEMA DE ADMISIÓN	SYSTEME D'ADMISSION
77/..	PAINEL DE INSTRUMENTOS	INSTRUMENTAL PAINEL	TABLERO DE INSTRUMENTOS	TABLEAU DE BORD
78/..	SISTEMA ELÉTRICO	ELECTRICAL SYSTEM	SISTEMA ELÉCTRICO	SYSTEME ÉLECTRIQUE
	JOGO DE JUNTAS	**JOINT SETS**	**JUEGOS DE JUNTAS**	**JEUX DE JOINTS**
00/50	JOGO DE JUNTAS CABEÇOTE	TOP OVERHAUL	JUEGO DE JUNTAS CULATA	JEU DE JOINTS CULASSE
00/51	JOGO DE JUNTAS BLOCO	BOTTOM OVERHAUL	JUEGO DE JUNTAS BLOQUE	JEU DE JOINTS DU BLOC

ÍNDICE DE GRUPOS
GROUP INDEX
ÍNDICE DE GRUPOS
INDEX DE GROUPES

S4 / S4T / S4T PLUS

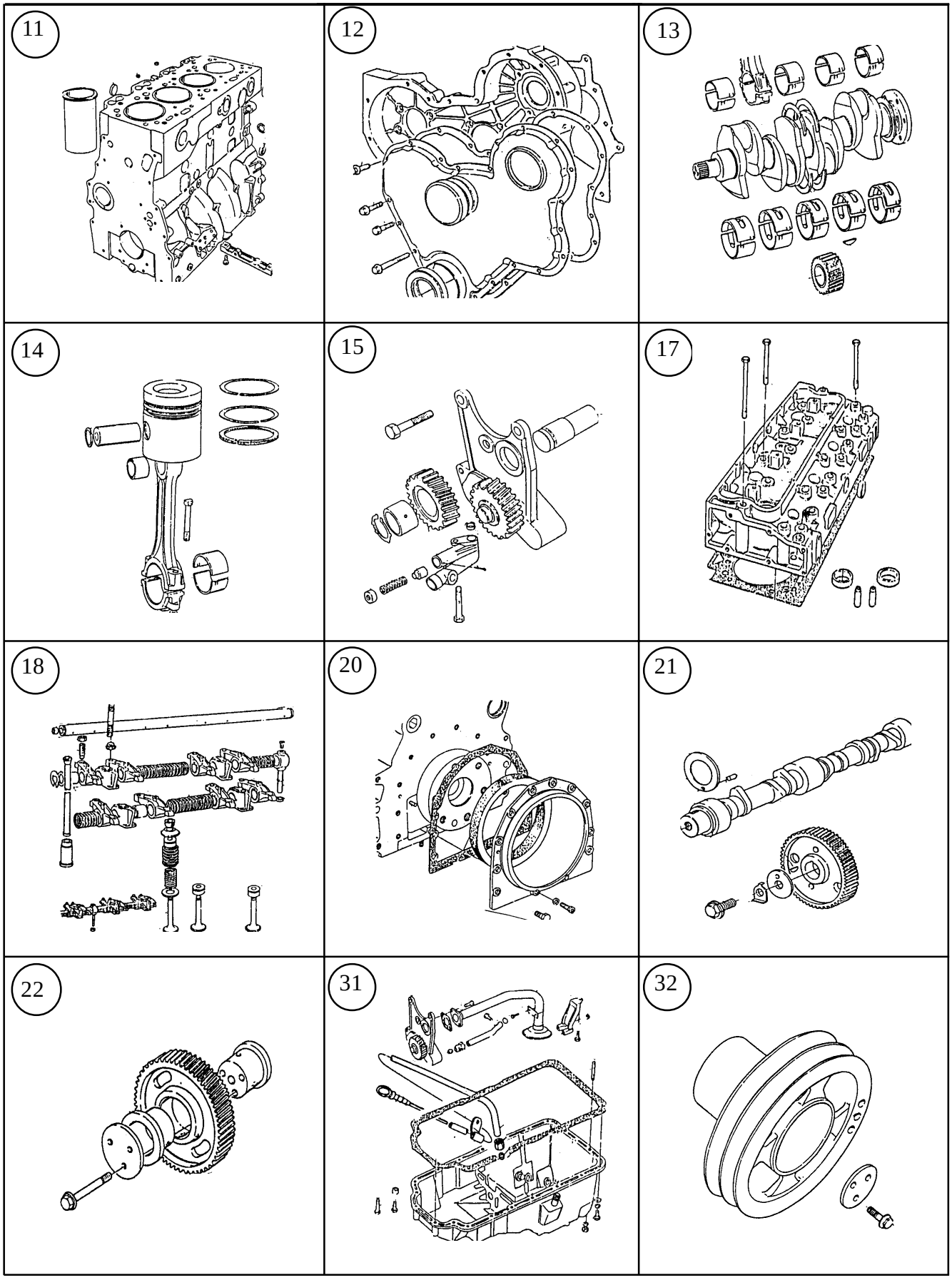

ÍNDICE DE GRUPOS
GROUP INDEX
ÍNDICE DE GRUPOS
INDEX DE GROUPES

S4 / S4T / S4T PLUS

33

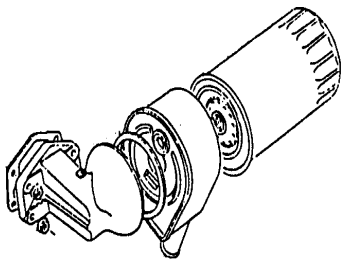

34

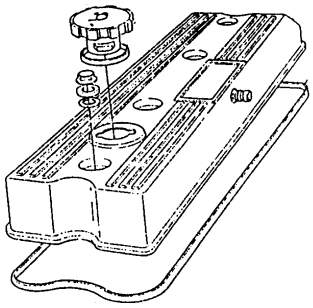

35

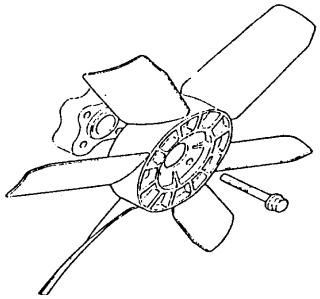

36

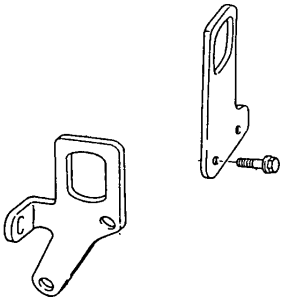

37

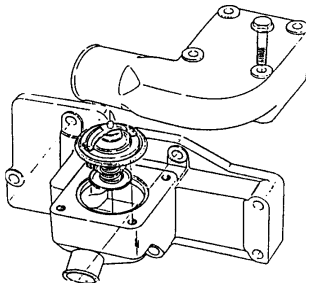

38

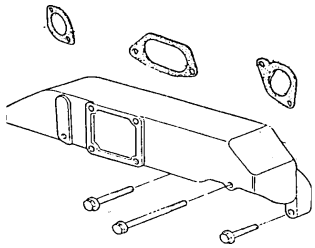

39

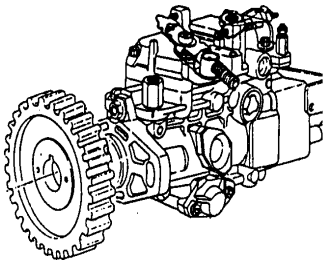

41

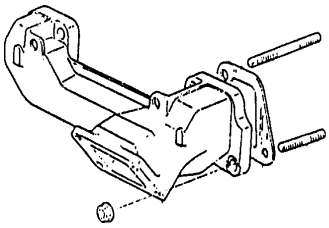

42

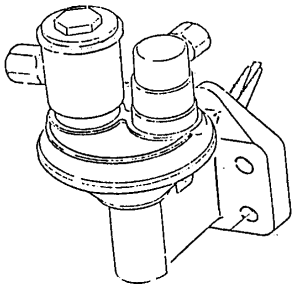

42

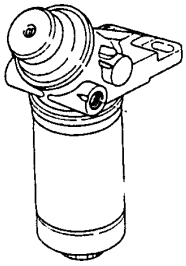

43

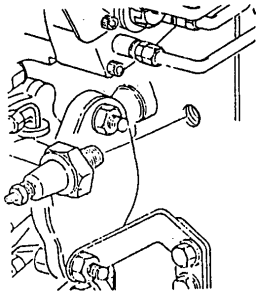

44

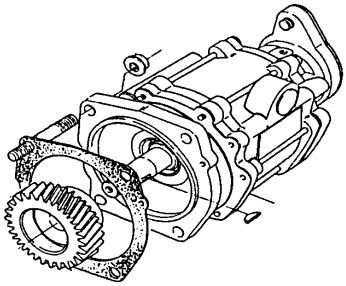

ÍNDICE DE GRUPOS
GROUP INDEX
ÍNDICE DE GRUPOS
INDEX DE GROUPES

S4 / S4T / S4T PLUS

45

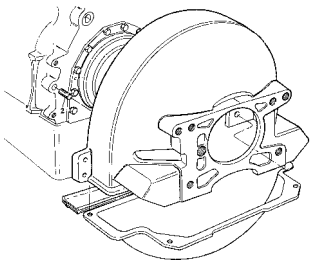

46

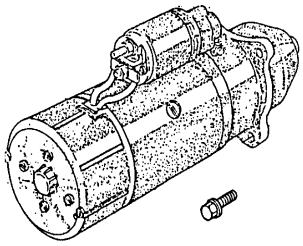

48

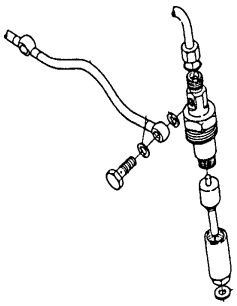

50

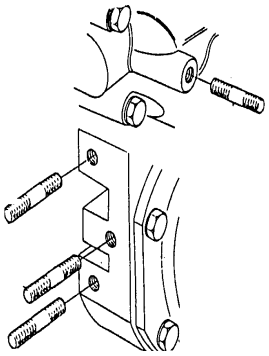

51

52

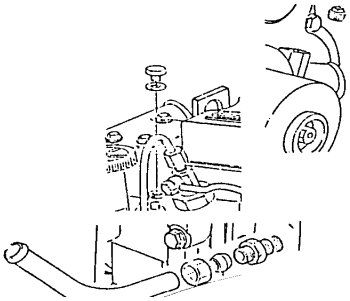

53

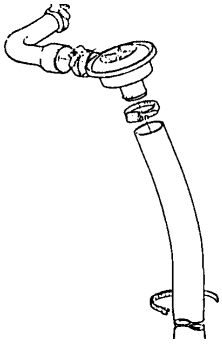

55

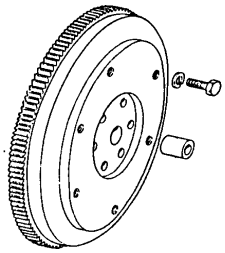

56

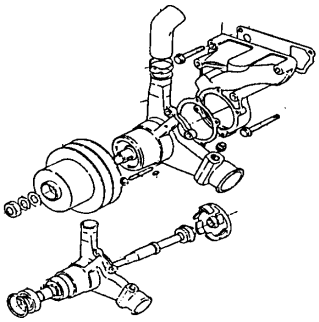

57

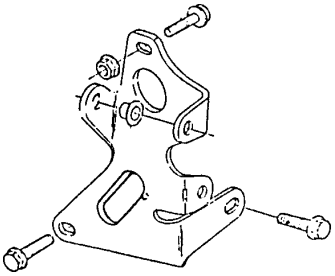

58

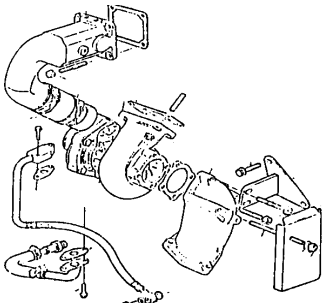

71

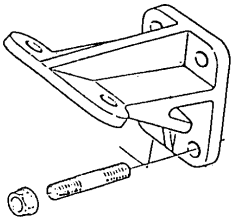

ÍNDICE DE GRUPOS
GROUP INDEX
ÍNDICE DE GRUPOS
INDEX DE GROUPES

S4 / S4T / S4T PLUS

73

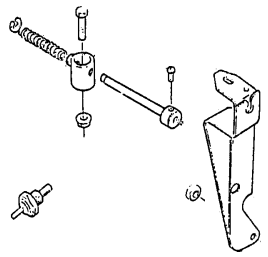

74

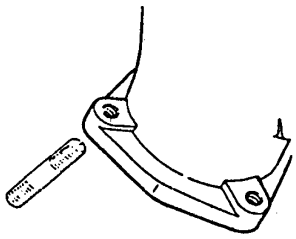

75

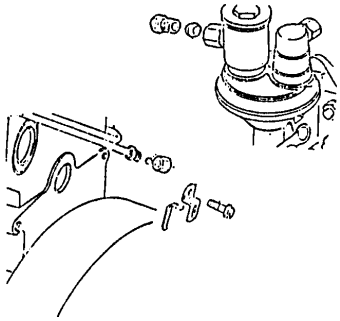

76

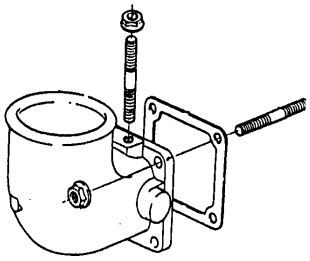

00

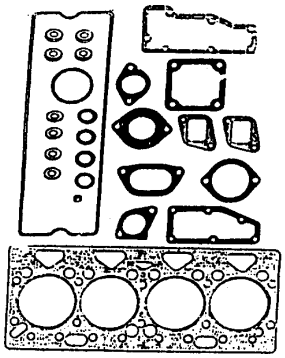

00

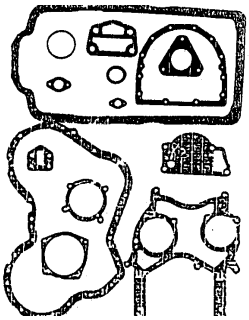

BLOCO DE CILINDROS CYLINDER BLOCK BLOQUE DE CILINDROS BLOC-CYLINDRES	GRUPO GROUP 11/75 GRUPO GROUPE

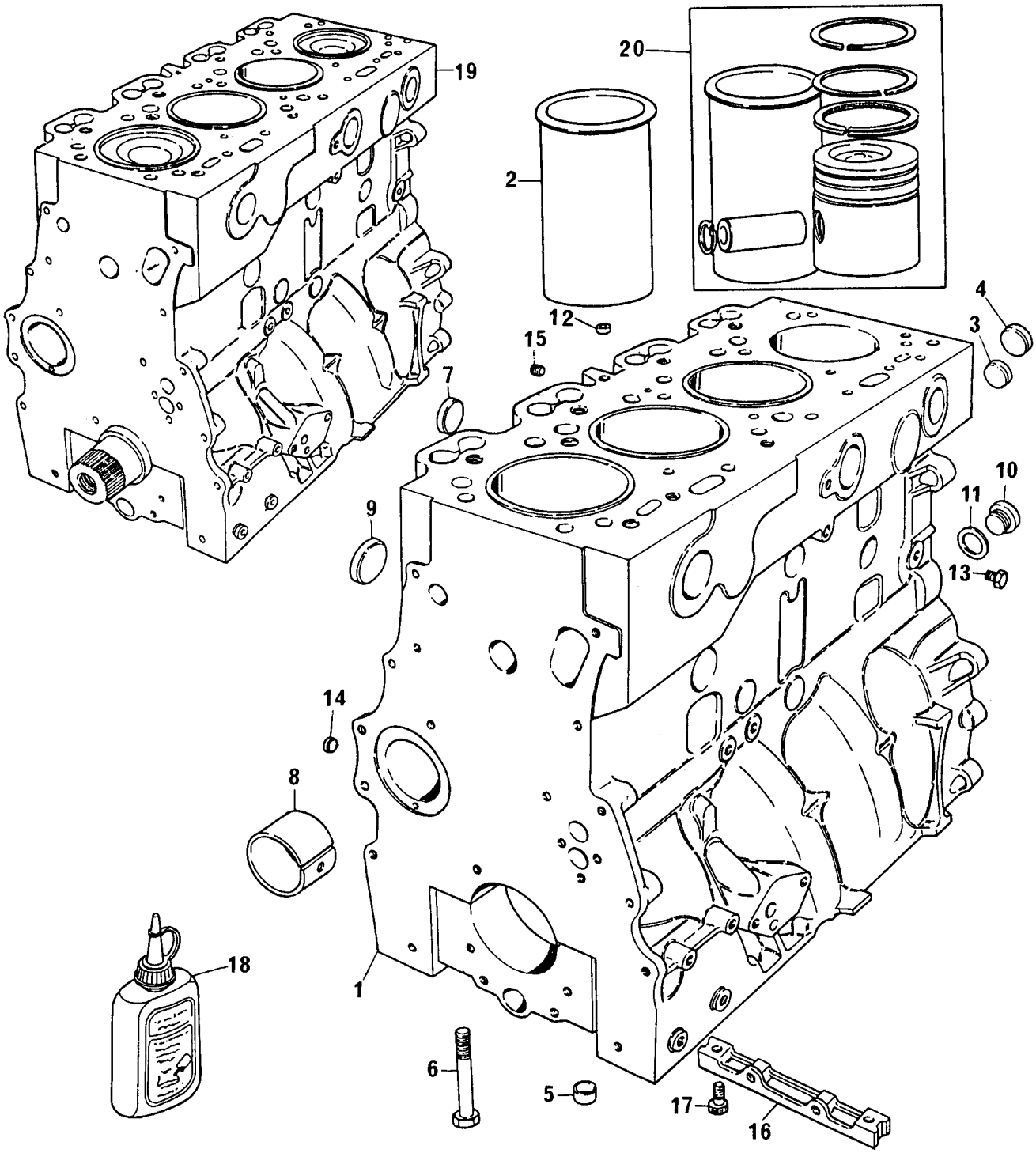

BLOCO DE CILINDROS
CYLINDER BLOCK
BLOQUE DE CILINDROS
BLOC-CYLINDRES

GRUPO
GROUP **11/75**
GRUPO
GROUPE

1	S4023			1	BLOCO	BLOCK	BLOQUE	BLOC
2	70530020	1		4	CAMISA	LINER	CAMISA	CHEMISE
3	70650075	1		7	BUJÃO	PLUG	TAPÓN	BOUCHON
4	70650068	1		1	BUJÃO	PLUG	TAPÓN	BOUCHON
5	33142111	1		10	ANEL LOCALIZADOR	THIMBLE	GUIA	BAGUE
6	32166329	1		10	PARAFUSO	BOLT	TORNILLO	VIS
7	70650076	1		4	BUJÃO	PLUG	TAPÓN	BOUCHON
8	70998033	1		1	BUCHA	BUSH	BUJE	BAGUE
9	70650077	1		4	BUJÃO	PLUG	TAPÓN	BOUCHON
10	0650582	1		1	BUJÃO	PLUG	TAPÓN	BOUCHON
11	70920065	1		1	ARRUELA	WASHER	ARANDELA	RONDELLE
12	70650079	1		1	BUJÃO	PLUG	TAPÓN	BOUCHON
13	70650109	1		2	BUJÃO	PLUG	TAPÓN	BOUCHON
14	70650071	1		1	BUJÃO	PLUG	TAPÓN	BOUCHON
15	70650083	1		2	BUJÃO	PLUG	TAPÓN	BOUCHON
16	3627P011			1	PLACA	PLATE	PLACA	PLAQUE
17	2172514		●○ 70740062	2	PARAFUSO	BOLT	TORNILLO	VIS
18	70490279			1	JUNTA PLÁSTICA	JOINT	JUNTA	JOINT
19	S4022			1	MOTOR PARCIAL	SHORT ENGINE	MOTOR PARCIAL	MOTEUR PARTIEL
	S4023	19		1	BLOCO	BLOCK	BLOQUE	BLOC
	S4025	19		1	ÁRVORE MANIVELAS	CRANKSHAFT ASSY	CIGUEÑAL	VILEBREQUIN
	S4026	19		4	PISTÃO	PISTON	PISTÓN	PISTON
	S4006	19		4	JOGO DE ANÉIS	RING KIT	JUEGO DE AROS	JEU DE SEGMENTS
	4236119	19		4	BIELA	CONNECTING ROD	BIELA	BIELLE
20	S4027			1	JOGO	KIT	JUEGO	JEU

BLOCO DE CILINDROS CYLINDER BLOCK BLOQUE DE CILINDROS BLOC-CYLINDRES	GRUPO GROUP 11/76 GRUPO GROUPE

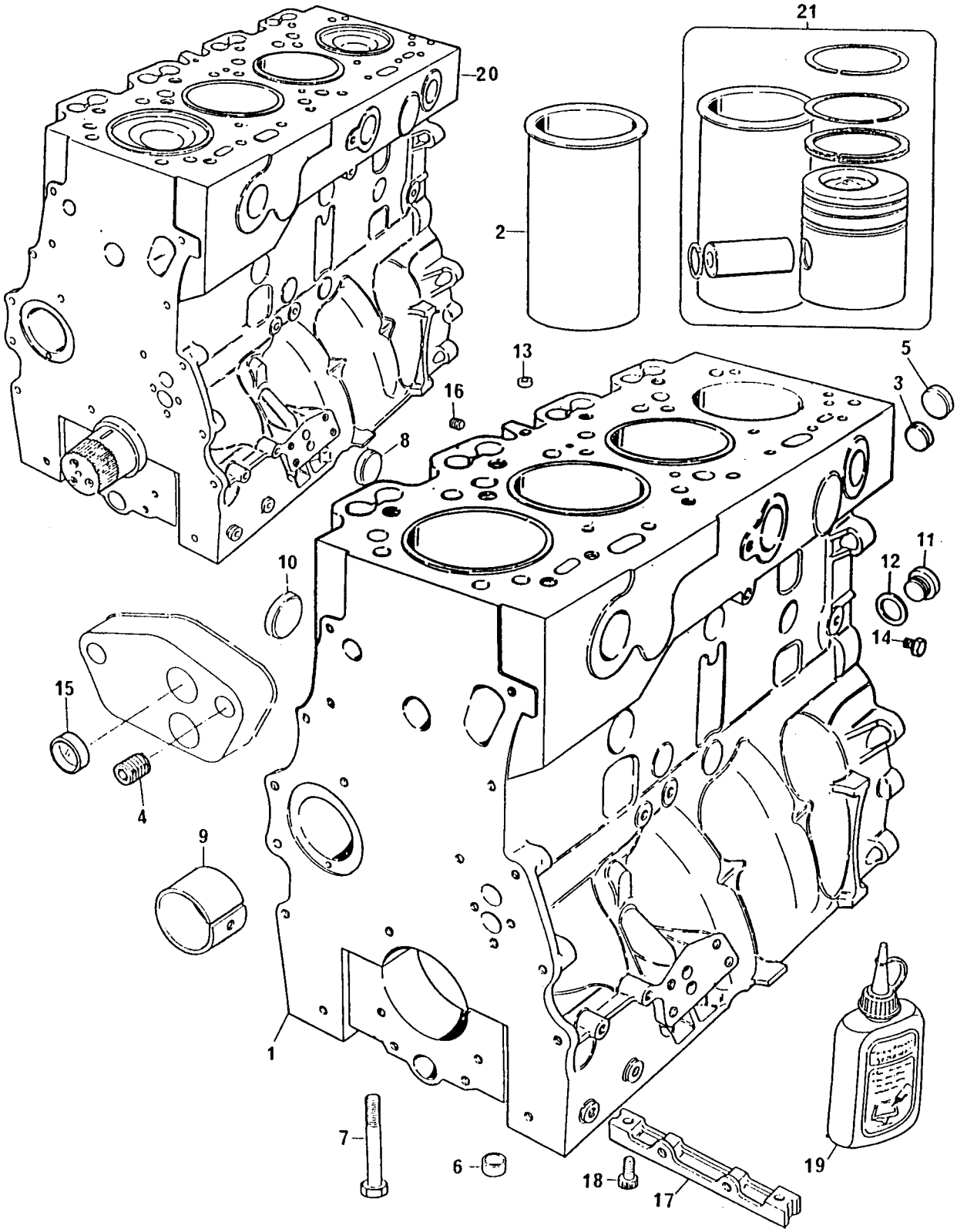

BLOCO DE CILINDROS
CYLINDER BLOCK
BLOQUE DE CILINDROS
BLOC-CYLINDRES

GRUPO
GROUP **11/76**
GRUPO
GROUPE

1	S4002			1 BLOCO	BLOCK	BLOQUE	BLOC
2	70530020	1		4 CAMISA	LINER	CAMISA	CHEMISE
3	70650075	1		7 BUJÃO	PLUG	TAPÓN	BOUCHON
4	70998037			1 BUJÃO	PLUG	TAPÓN	BOUCHON
5	70650068	1		1 BUJÃO	PLUG	TAPÓN	BOUCHON
6	33142111	1		10 ANEL LOCALIZADOR	THIMBLE	GUIA	BAGUE
7	32166329	1		10 PARAFUSO	BOLT	TORNILLO	VIS
8	70650076	1		4 BUJÃO	PLUG	TAPÓN	BOUCHON
9	70998033	1		1 BUCHA	BUSH	BUJE	BAGUE
10	70650077	1		4 BUJÃO	PLUG	TAPÓN	BOUCHON
11	0650582	1		1 BUJÃO	PLUG	TAPÓN	BOUCHON
12	70920065	1		1 ARRUELA	WASHER	ARANDELA	RONDELLE
13	70650079	1		1 BUJÃO	PLUG	TAPÓN	BOUCHON
14	70650109	1		2 BUJÃO	PLUG	TAPÓN	BOUCHON
15	70650071	1		1 BUJÃO	PLUG	TAPÓN	BOUCHON
16	70650083	1		3 BUJÃO	PLUG	TAPÓN	BOUCHON
17	3627P011			1 PLACA	PLATE	PLACA	PLAQUE
18	2172514		●○ 70740062	2 PARAFUSO	BOLT	TORNILLO	VIS
19	70490279			1 JUNTA PLÁSTICA	JOINT	JUNTA	JOINT
20	S4001			1 MOTOR PARCIAL	SHORT ENGINE	MOTOR PARCIAL	MOTEUR PARTIEL
	S4002	20		1 BLOCO	BLOCK	BLOQUE	BLOC
	S4004	20		1 ÁRVORE MANIVELAS	CRANKSHAFT ASSY	CIGUEÑAL	VILEBREQUIN
	S4005	20		4 PISTÃO	PISTON	PISTÓN	PISTON
	S4006	20		4 JOGO DE ANÉIS	RING KIT	JUEGO DE AROS	JEU DE SEGMENTS
	424804	20		4 BIELA	CONNECTING ROD	BIELA	BIELLE
21	S4007			1 JOGO	KIT	JUEGO	JEU

BLOCO DE CILINDROS CYLINDER BLOCK BLOQUE DE CILINDROS BLOC-CYLINDRES	GRUPO GROUP 11/77 GRUPO GROUPE

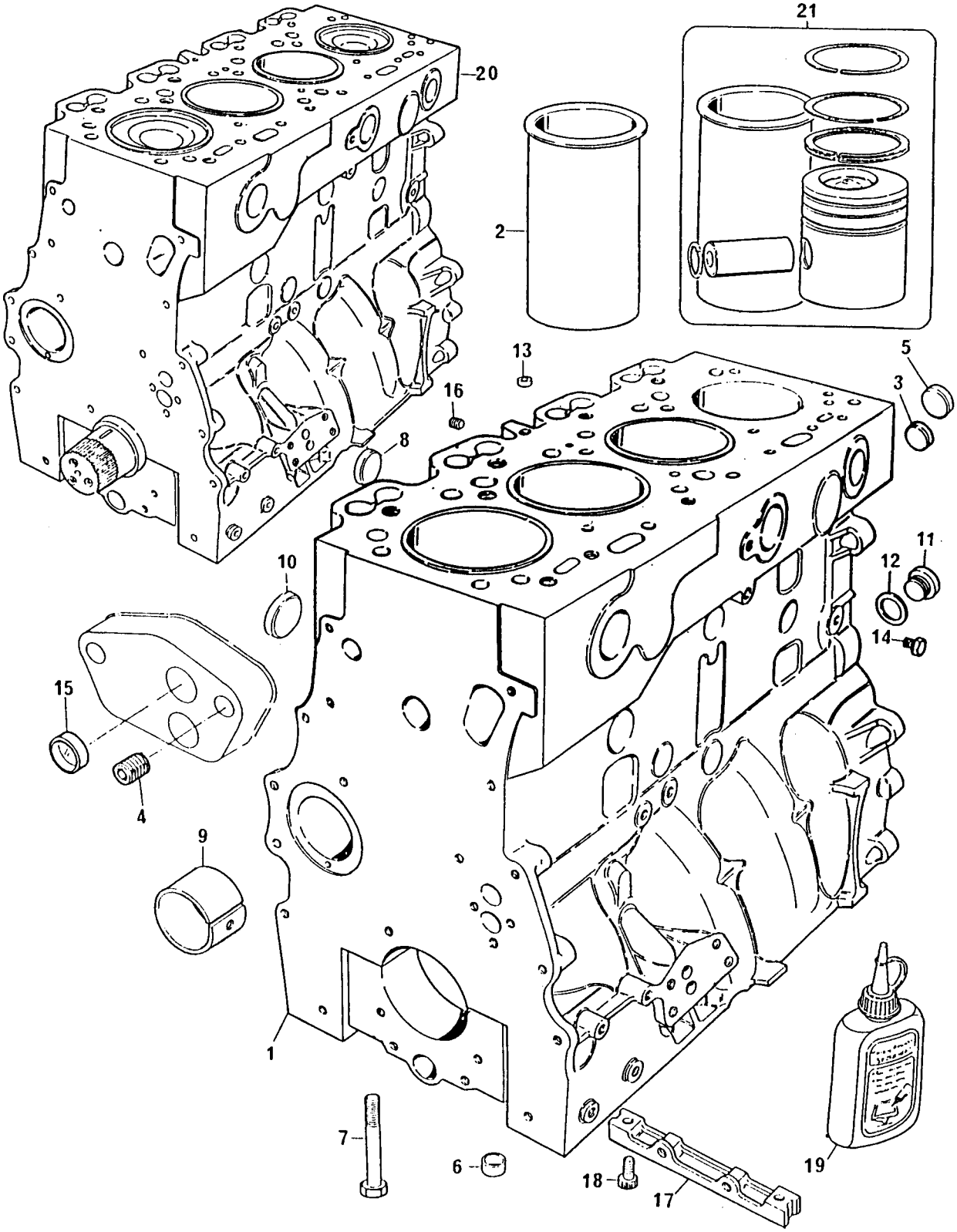

BLOCO DE CILINDROS
CYLINDER BLOCK
BLOQUE DE CILINDROS
BLOC-CYLINDRES

GRUPO
GROUP **11/77**
GRUPO
GROUPE

1	S4002			1 BLOCO	BLOCK	BLOQUE	BLOC
2	70530020	1		4 CAMISA	LINER	CAMISA	CHEMISE
3	70650075	1		8 BUJÃO	PLUG	TAPÓN	BOUCHON
4	70998037			1 BUJÃO	PLUG	TAPÓN	BOUCHON
5	70650068	1		1 BUJÃO	PLUG	TAPÓN	BOUCHON
6	33142111	1		10 ANEL LOCALIZADOR	THIMBLE	GUIA	BAGUE
7	32166329	1		10 PARAFUSO	BOLT	TORNILLO	VIS
8	70650076	1		4 BUJÃO	PLUG	TAPÓN	BOUCHON
9	70998033	1		1 BUCHA	BUSH	BUJE	BAGUE
10	70650077	1		4 BUJÃO	PLUG	TAPÓN	BOUCHON
11	0650582	1		1 BUJÃO	PLUG	TAPÓN	BOUCHON
12	70920065	1		1 ARRUELA	WASHER	ARANDELA	RONDELLE
13	70650079	1		1 BUJÃO	PLUG	TAPÓN	BOUCHON
14	70650109	1		2 BUJÃO	PLUG	TAPÓN	BOUCHON
15	70650071	1		1 BUJÃO	PLUG	TAPÓN	BOUCHON
16	70650083	1		3 BUJÃO	PLUG	TAPÓN	BOUCHON
17	3627P011			1 PLACA	PLATE	PLACA	PLAQUE
18	2172514		●○ 70740062	2 PARAFUSO	BOLT	TORNILLO	VIS
19	70490279			1 JUNTA PLÁSTICA	JOINT	JUNTA	JOINT
20	S4001			1 MOTOR PARCIAL	SHORT ENGINE	MOTOR PARCIAL	MOTEUR PARTIEL
	S4002	20		1 BLOCO	BLOCK	BLOQUE	BLOC
	S4004	20		1 ÁRVORE MANIVELAS	CRANKSHAFT ASSY	CIGUEÑAL	VILEBREQUIN
	S4005	20		4 PISTÃO	PISTON	PISTÓN	PISTON
	S4006	20		4 JOGO DE ANÉIS	RING KIT	JUEGO DE AROS	JEU DE SEGMENTS
	424804	20		4 BIELA	CONNECTING ROD	BIELA	BIELLE
21	S4007			1 JOGO	KIT	JUEGO	JEU

BLOCO DE CILINDROS CYLINDER BLOCK BLOQUE DE CILINDROS BLOC-CYLINDRES	GRUPO GROUP 11/89 GRUPO GROUPE

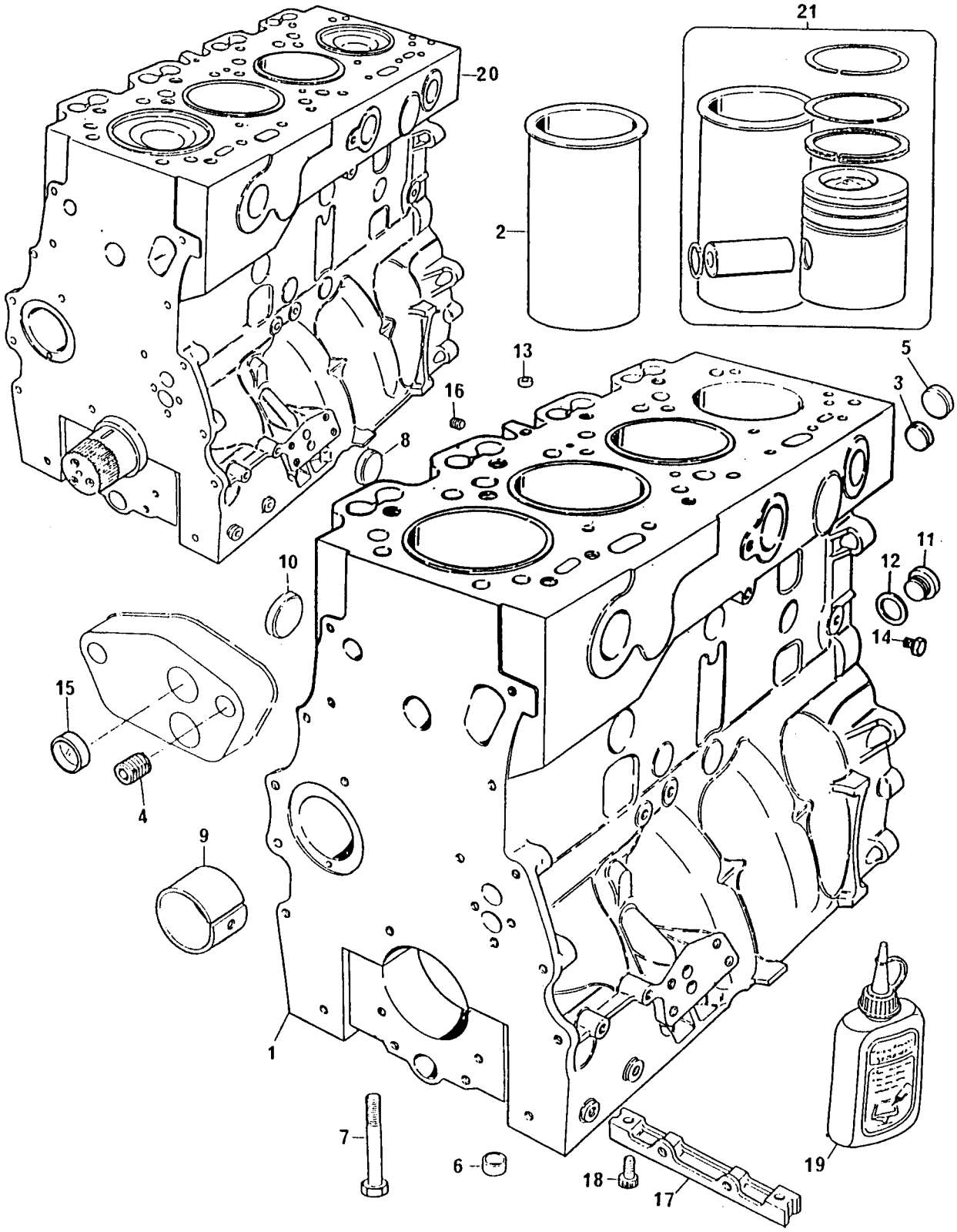

BLOCO DE CILINDROS
CYLINDER BLOCK
BLOQUE DE CILINDROS
BLOC-CYLINDRES

GRUPO
GROUP **11/89**
GRUPO
GROUPE

1	S4061			1 BLOCO	BLOCK	BLOQUE	BLOC
2	70530022	1		4 CAMISA	LINER	CAMISA	CHEMISE
3	70650075	1		8 BUJÃO	PLUG	TAPÓN	BOUCHON
4	70998037	1		1 BUJÃO	PLUG	TAPÓN	BOUCHON
5	70650068	1		1 BUJÃO	PLUG	TAPÓN	BOUCHON
6	33142111	1		10 ANEL LOCALIZADOR	THIMBLE	GUIA	BAGUE
7	32166329	1		10 PARAFUSO	BOLT	TORNILLO	VIS
8	70650076	1		4 BUJÃO	PLUG	TAPÓN	BOUCHON
9	70998033	1		1 BUCHA	BUSH	BUJE	BAGUE
10	70650077	1		4 BUJÃO	PLUG	TAPÓN	BOUCHON
11	0650582	1		1 BUJÃO	PLUG	TAPÓN	BOUCHON
12	70920065	1		1 ARRUELA	WASHER	ARANDELA	RONDELLE
13	70650079	1		1 BUJÃO	PLUG	TAPÓN	BOUCHON
14	70650109	1		2 BUJÃO	PLUG	TAPÓN	BOUCHON
15	70650071	1		1 BUJÃO	PLUG	TAPÓN	BOUCHON
16	70650083	1		2 BUJÃO	PLUG	TAPÓN	BOUCHON
17	3627P011			1 PLACA	PLATE	PLACA	PLAQUE
18	2172514		●○ 70740062	2 PARAFUSO	BOLT	TORNILLO	VIS
19	70490279			1 JUNTA PLÁSTICA	JOINT	JUNTA	JOINT
20	S4060			1 MOTOR PARCIAL	SHORT ENGINE	MOTOR PARCIAL	MOTEUR PARTIEL
	S4061	20		1 BLOCO	BLOCK	BLOQUE	BLOC
	S4004	20		1 ÁRVORE MANIVELAS	CRANKSHAFT ASSY	CIGUEÑAL	VILEBREQUIN
	S4048	20		4 PISTÃO	PISTON	PISTÓN	PISTON
	P4001	20		4 JOGO DE ANÉIS	RING KIT	JUEGO DE AROS	JEU DE SEGMENTS
	424804	20		4 BIELA	CONNECTING ROD	BIELA	BIELLE
21	S4051			1 JOGO	KIT	JUEGO	JEU

BLOCO DE CILINDROS CYLINDER BLOCK BLOQUE DE CILINDROS BLOC-CYLINDRES	GRUPO GROUP 11/90 GRUPO GROUPE

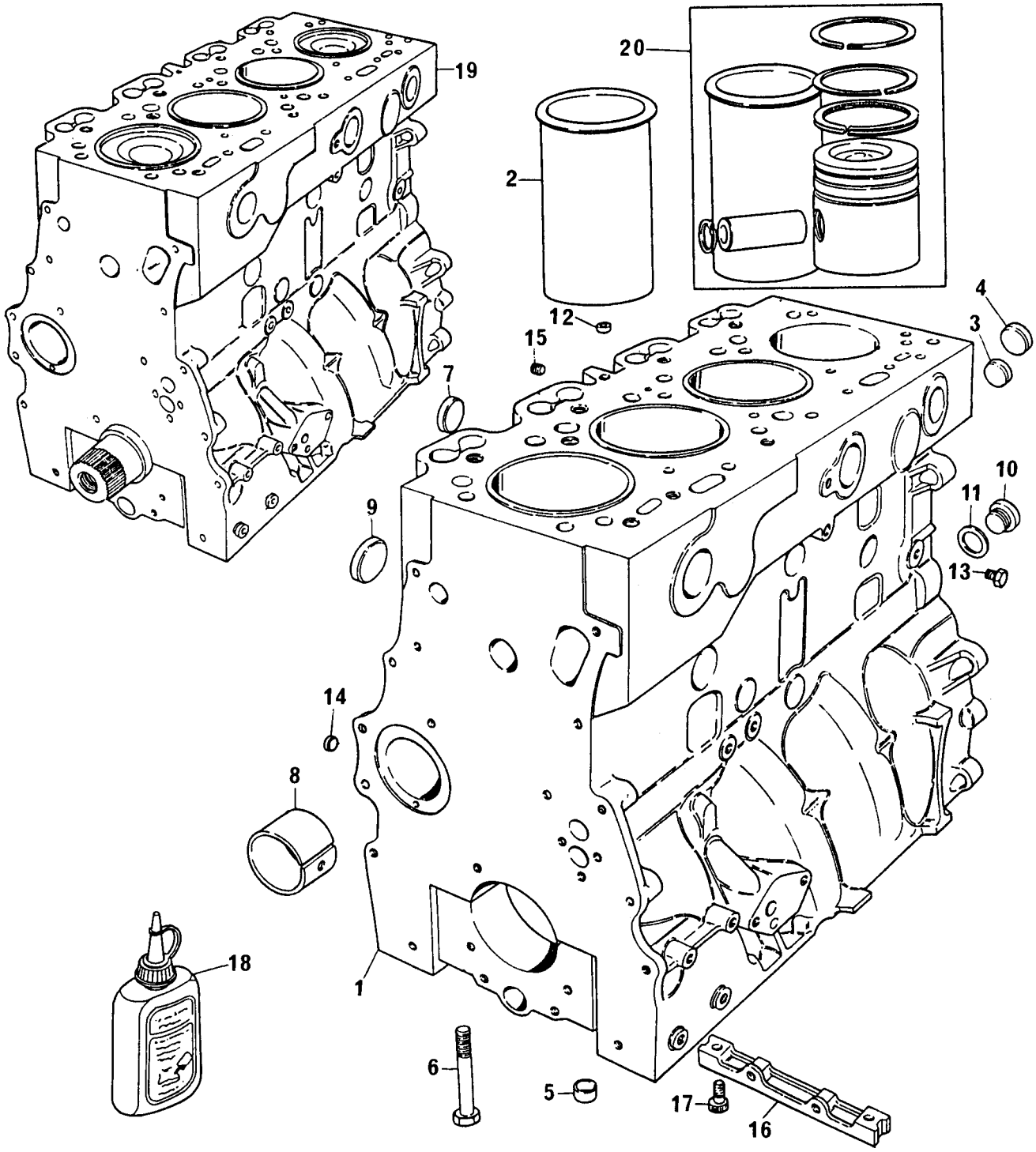

BLOCO DE CILINDROS
CYLINDER BLOCK
BLOQUE DE CILINDROS
BLOC-CYLINDRES

GRUPO
GROUP **11/90**
GRUPO
GROUPE

1	S4063			1 BLOCO	BLOCK	BLOQUE	BLOC
2	70530022	1		4 CAMISA	LINER	CAMISA	CHEMISE
3	70650075	1		7 BUJÃO	PLUG	TAPÓN	BOUCHON
4	70650068			1 BUJÃO	PLUG	TAPÓN	BOUCHON
5	33142111	1		10 ANEL LOCALIZADOR	THIMBLE	GUIA	BAGUE
6	32166329	1		10 PARAFUSO	BOLT	TORNILLO	VIS
7	70650076	1		4 BUJÃO	PLUG	TAPÓN	BOUCHON
8	70998033	1		1 BUCHA	BUSH	BUJE	BAGUE
9	70650077	1		4 BUJÃO	PLUG	TAPÓN	BOUCHON
10	0650582	1		1 BUJÃO	PLUG	TAPÓN	BOUCHON
11	70920065	1		1 ARRUELA	WASHER	ARANDELA	RONDELLE
12	70650079	1		1 BUJÃO	PLUG	TAPÓN	BOUCHON
13	70650109	1		2 BUJÃO	PLUG	TAPÓN	BOUCHON
14	70650071	1		1 BUJÃO	PLUG	TAPÓN	BOUCHON
15	70650083	1		2 BUJÃO	PLUG	TAPÓN	BOUCHON
16	3627P011	1		1 PLACA	PLATE	PLACA	PLAQUE
17	2172514		●○ 70740062	2 PARAFUSO	BOLT	TORNILLO	VIS
18	70490279			1 JUNTA PLÁSTICA	JOINT	JUNTA	JOINT
19	S4062			1 MOTOR PARCIAL	SHORT ENGINE	MOTOR PARCIAL	MOTEUR PARTIEL
	S4063	19		1 BLOCO	BLOCK	BLOQUE	BLOC
	S4025	19		1 ÁRVORE MANIVELAS	CRANKSHAFT ASSY	CIGUEÑAL	VILEBREQUIN
	S4049	19		4 PISTÃO	PISTON	PISTÓN	PISTON
	P4001	19		4 JOGO DE ANÉIS	RING KIT	JUEGO DE AROS	JEU DE SEGMENTS
	4236119	19		4 BIELA	CONNECTING ROD	BIELA	BIELLE
20	S4052			1 JOGO	KIT	JUEGO	JEU

BLOCO DE CILINDROS CYLINDER BLOCK BLOQUE DE CILINDROS BLOC-CYLINDRES	GRUPO GROUP 11/91 GRUPO GROUPE

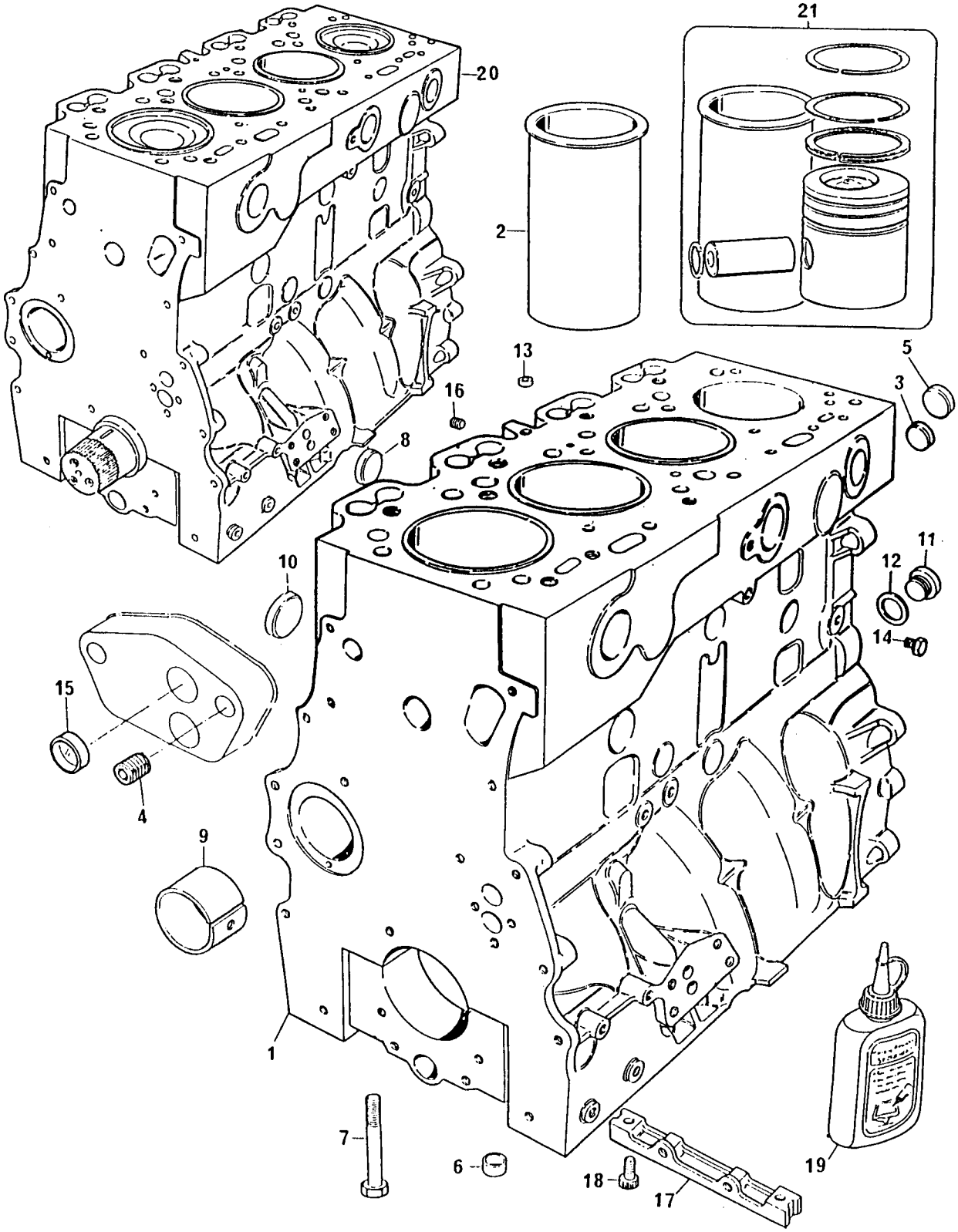

BLOCO DE CILINDROS
CYLINDER BLOCK
BLOQUE DE CILINDROS
BLOC-CYLINDRES

GRUPO
GROUP **11/91**
GRUPO
GROUPE

1	S4061			1 BLOCO	BLOCK	BLOQUE	BLOC
2	70530022	1		4 CAMISA	LINER	CAMISA	CHEMISE
3	70650075	1		7 BUJÃO	PLUG	TAPÓN	BOUCHON
4	70998037	1		1 BUJÃO	PLUG	TAPÓN	BOUCHON
5	70650068	1		1 BUJÃO	PLUG	TAPÓN	BOUCHON
6	33142111	1		10 ANEL LOCALIZADOR	THIMBLE	GUIA	BAGUE
7	32166329	1		10 PARAFUSO	BOLT	TORNILLO	VIS
8	70650076	1		4 BUJÃO	PLUG	TAPÓN	BOUCHON
9	70998033	1		1 BUCHA	BUSH	BUJE	BAGUE
10	70650077	1		4 BUJÃO	PLUG	TAPÓN	BOUCHON
11	0650582	1		1 BUJÃO	PLUG	TAPÓN	BOUCHON
12	70920065	1		1 ARRUELA	WASHER	ARANDELA	RONDELLE
13	70650079	1		1 BUJÃO	PLUG	TAPÓN	BOUCHON
14	70650109	1		2 BUJÃO	PLUG	TAPÓN	BOUCHON
15	70650071	1		1 BUJÃO	PLUG	TAPÓN	BOUCHON
16	70650083	1		2 BUJÃO	PLUG	TAPÓN	BOUCHON
17	3627P011			1 PLACA	PLATE	PLACA	PLAQUE
18	2172514		●○ 70740062	2 PARAFUSO	BOLT	TORNILLO	VIS
19	70490279			1 JUNTA PLÁSTICA	JOINT	JUNTA	JOINT
20	S4060			1 MOTOR PARCIAL	SHORT ENGINE	MOTOR PARCIAL	MOTEUR PARTIEL
	S4061	20		1 BLOCO	BLOCK	BLOQUE	BLOC
	S4004	20		1 ÁRVORE MANIVELAS	CRANKSHAFT ASSY	CIGUEÑAL	VILEBREQUIN
	S4048	20		4 PISTÃO	PISTON	PISTÓN	PISTON
	P4001	20		4 JOGO DE ANÉIS	RING KIT	JUEGO DE AROS	JEU DE SEGMENTS
	424804	20		4 BIELA	CONNECTING ROD	BIELA	BIELLE
21	S4051			1 JOGO	KIT	JUEGO	JEU

CAIXA DE DISTRIBUIÇÃO TIMING CASE CAJA DE DISTRIBUCIÓN CARTER DE LA DISTRIBUTION	GRUPO GROUP 12/62 GRUPO GROUPE

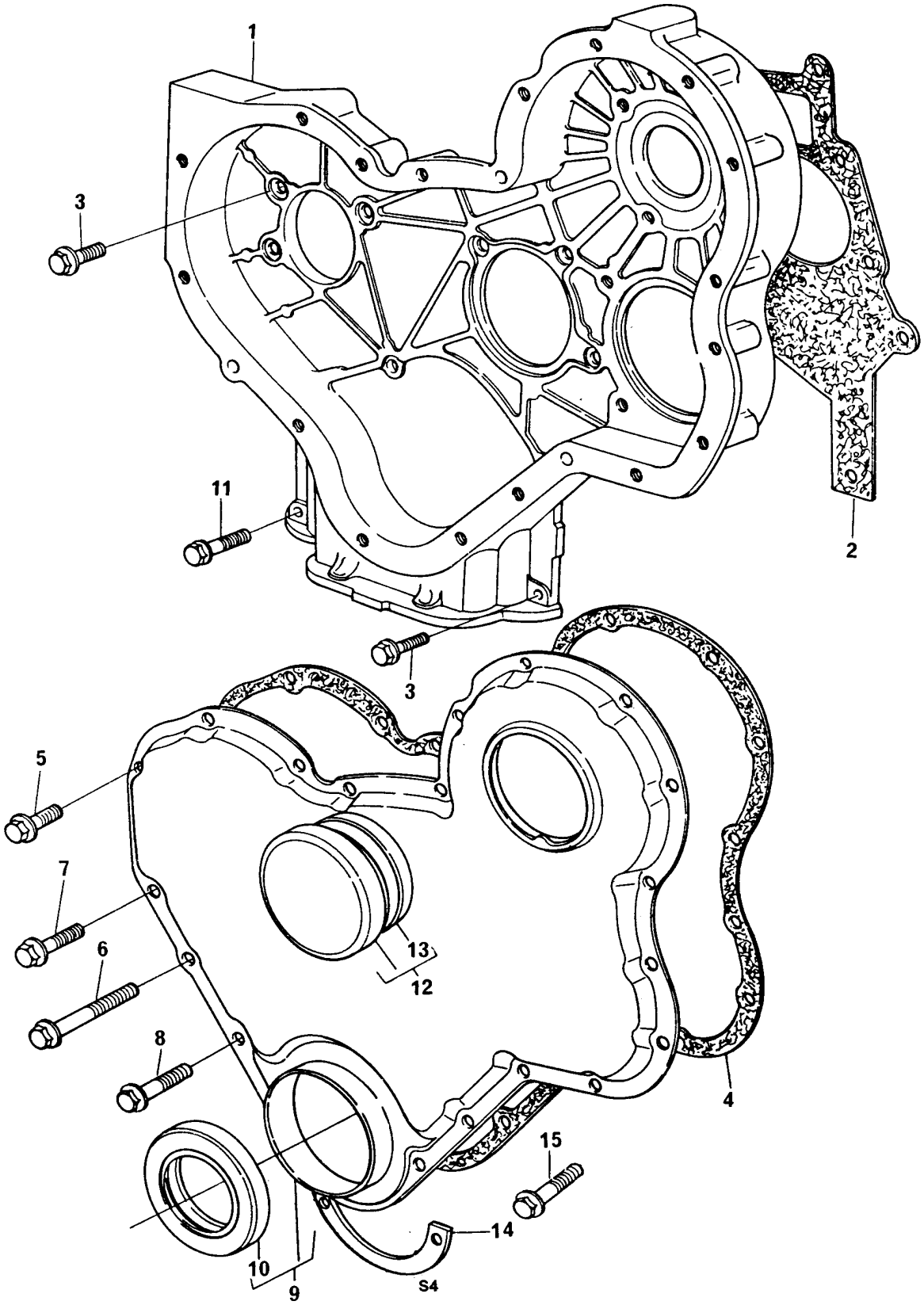

CAIXA DE DISTRIBUIÇÃO
TIMING CASE
CAJA DE DISTRIBUCIÓN
CARTER DE LA DISTRIBUTION

GRUPO
GROUP **12/62**
GRUPO
GROUPE

1	S4059		70250051	1 CAIXA	BOX	CAJA	BOITE
2	36814137			1 JUNTA	JOINT	JUNTA	JOINT
3	70740131			8 PARAFUSO	BOLT	TORNILLO	VIS
4	70490259			1 JUNTA	JOINT	JUNTA	JOINT
5	70740129			12 PARAFUSO	BOLT	TORNILLO	VIS
6	70740142			4 PARAFUSO	BOLT	TORNILLO	VIS
7	70740174			1 PARAFUSO	BOLT	TORNILLO	VIS
8	70740307			2 PARAFUSO	BOLT	TORNILLO	VIS
9	70992690		70992492	1 TAMPA	COVER	TAPA	COUVERCLE
10	70730043	9		1 VEDADOR	SEAL	RETÉN	GUARNITURE
11	70740308			1 PARAFUSO	BOLT	TORNILLO	VIS
12	70998134		70992493	1 TAMPA	COVER	TAPA	COUVERCLE
13	70590009	12		1 ANEL DE VEDAÇÃO	SEALING RING	ANILLO SELLADO	BAGUE ÉTANCHÉITE
14	70760029			1 REFORÇO	REINFORCEMENT	REFUERZO	RENFORT
15	70740130			1 PARAFUSO	BOLT	TORNILLO	VIS

CAIXA DE DISTRIBUIÇÃO TIMING CASE CAJA DE DISTRIBUCIÓN CARTER DE LA DISTRIBUTION	GRUPO GROUP 12/65 GRUPO GROUPE

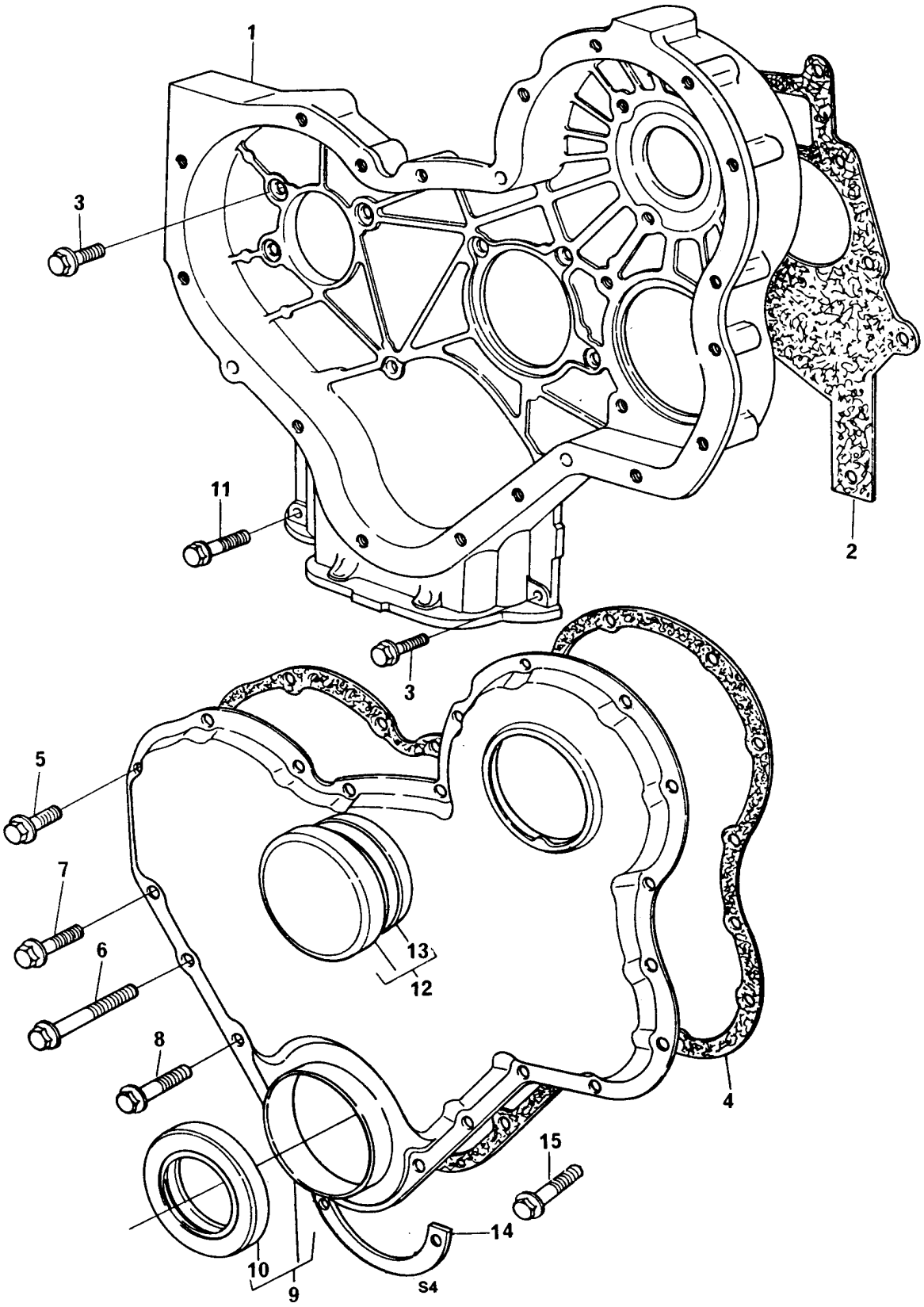

CAIXA DE DISTRIBUIÇÃO
TIMING CASE
CAJA DE DISTRIBUCIÓN
CARTER DE LA DISTRIBUTION

GRUPO
GROUP **12/65**
GRUPO
GROUPE

1	S4059	●○	70250051	1 CAIXA	BOX	CAJA	BOITE
2	36814137			1 JUNTA	JOINT	JUNTA	JOINT
3	70740131			8 PARAFUSO	BOLT	TORNILLO	VIS
4	70490259			1 JUNTA	JOINT	JUNTA	JOINT
5	70740129			12 PARAFUSO	BOLT	TORNILLO	VIS
6	70740142			4 PARAFUSO	BOLT	TORNILLO	VIS
7	70740174			1 PARAFUSO	BOLT	TORNILLO	VIS
8	70740307			2 PARAFUSO	BOLT	TORNILLO	VIS
9	70992690			1 TAMPA	COVER	TAPA	COUVERCLE
10	70730043	9		1 VEDADOR	SEAL	RETÉN	GUARNITURE
11	70740308			1 PARAFUSO	BOLT	TORNILLO	VIS
12	70998134	●○	70992493	1 TAMPA	COVER	TAPA	COUVERCLE
13	70590009	12		1 ANEL DE VEDAÇÃO	SEALING RING	ANILLO SELLADO	BAGUE ÉTANCHÉITE
14	70760029			1 REFORÇO	REINFORCEMENT	REFUERZO	RENFORT
15	70740130			1 PARAFUSO	BOLT	TORNILLO	VIS

CAIXA DE DISTRIBUIÇÃO TIMING CASE CAJA DE DISTRIBUCIÓN CARTER DE LA DISTRIBUTION	GRUPO GROUP 12/77 GRUPO GROUPE

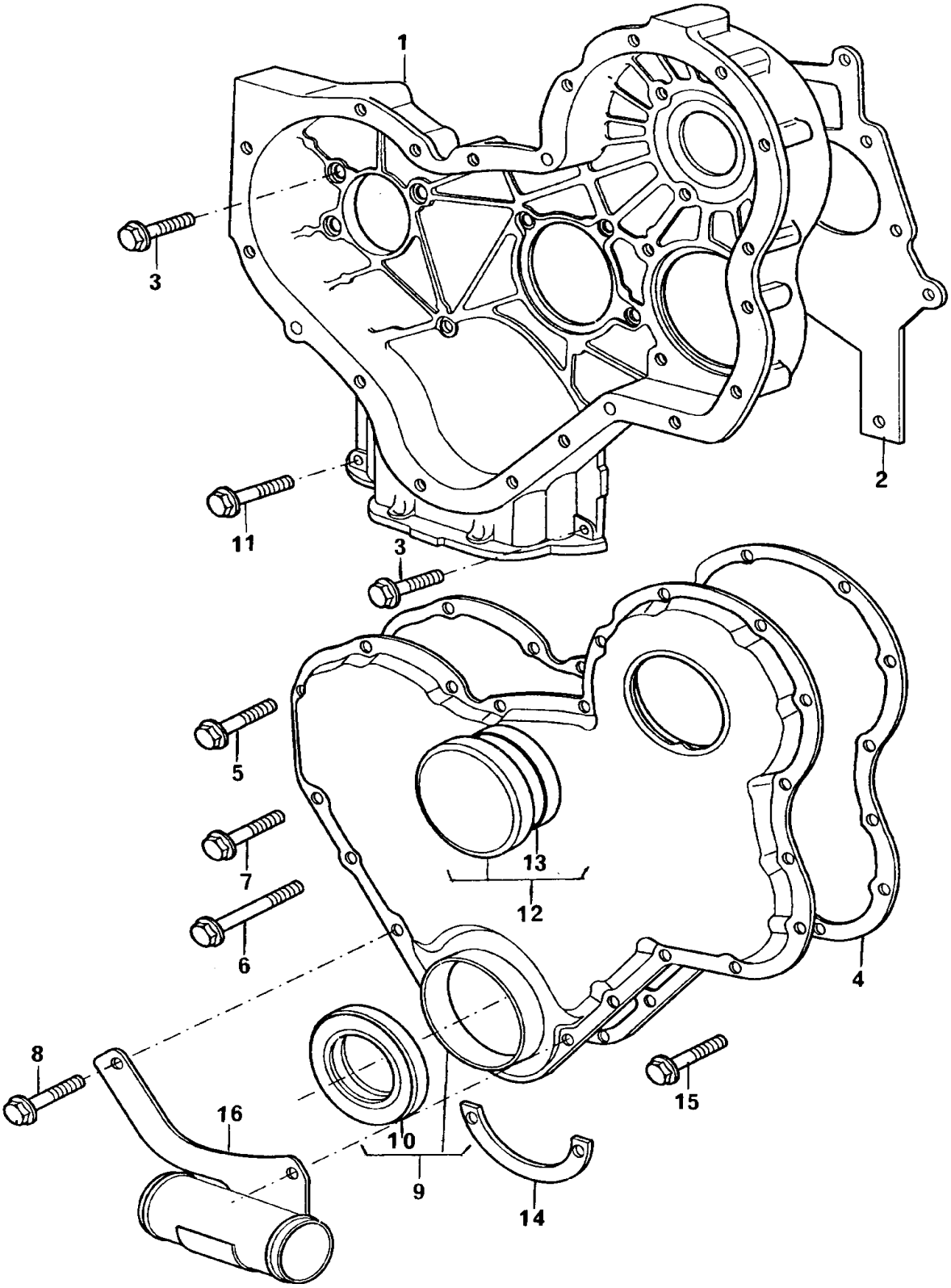

CAIXA DE DISTRIBUIÇÃO
TIMING CASE
CAJA DE DISTRIBUCIÓN
CARTER DE LA DISTRIBUTION

GRUPO
GROUP **12/77**
GRUPO
GROUPE

1	S4059		1 CAIXA	BOX	CAJA	BOITE
2	36814137		1 JUNTA	JOINT	JUNTA	JOINT
3	70740131		8 PARAFUSO	BOLT	TORNILLO	VIS
4	70490259		1 JUNTA	JOINT	JUNTA	JOINT
5	70740129		12 PARAFUSO	BOLT	TORNILLO	VIS
6	70740142		4 PARAFUSO	BOLT	TORNILLO	VIS
7	70740174		1 PARAFUSO	BOLT	TORNILLO	VIS
8	70740134		1 PARAFUSO	BOLT	TORNILLO	VIS
9	70992690		1 TAMPA	COVER	TAPA	COUVERCLE
10	70730043	9	1 VEDADOR	SEAL	RETÉN	GUARNITURE
11	70740308		1 PARAFUSO	BOLT	TORNILLO	VIS
12	70998134		1 TAMPA	COVER	TAPA	COUVERCLE
13	70590009	12	1 ANEL DE VEDAÇÃO	SEALING RING	ANILLO SELLADO	BAGUE ÉTANCHÉITE
14	70760029		1 REFORÇO	REINFORCEMENT	REFUERZO	RENFORT
15	70740381		2 PARAFUSO	BOLT	TORNILLO	VIS
16	70993124		1 TUBO	PIPE	CAÑO	TUYAUTERIE

ÁRVORE DE MANIVELAS CRANKSHAFT CIGUEÑÃL VILEBREQUIN	GRUPO GROUP 13/41 GRUPO GROUPE

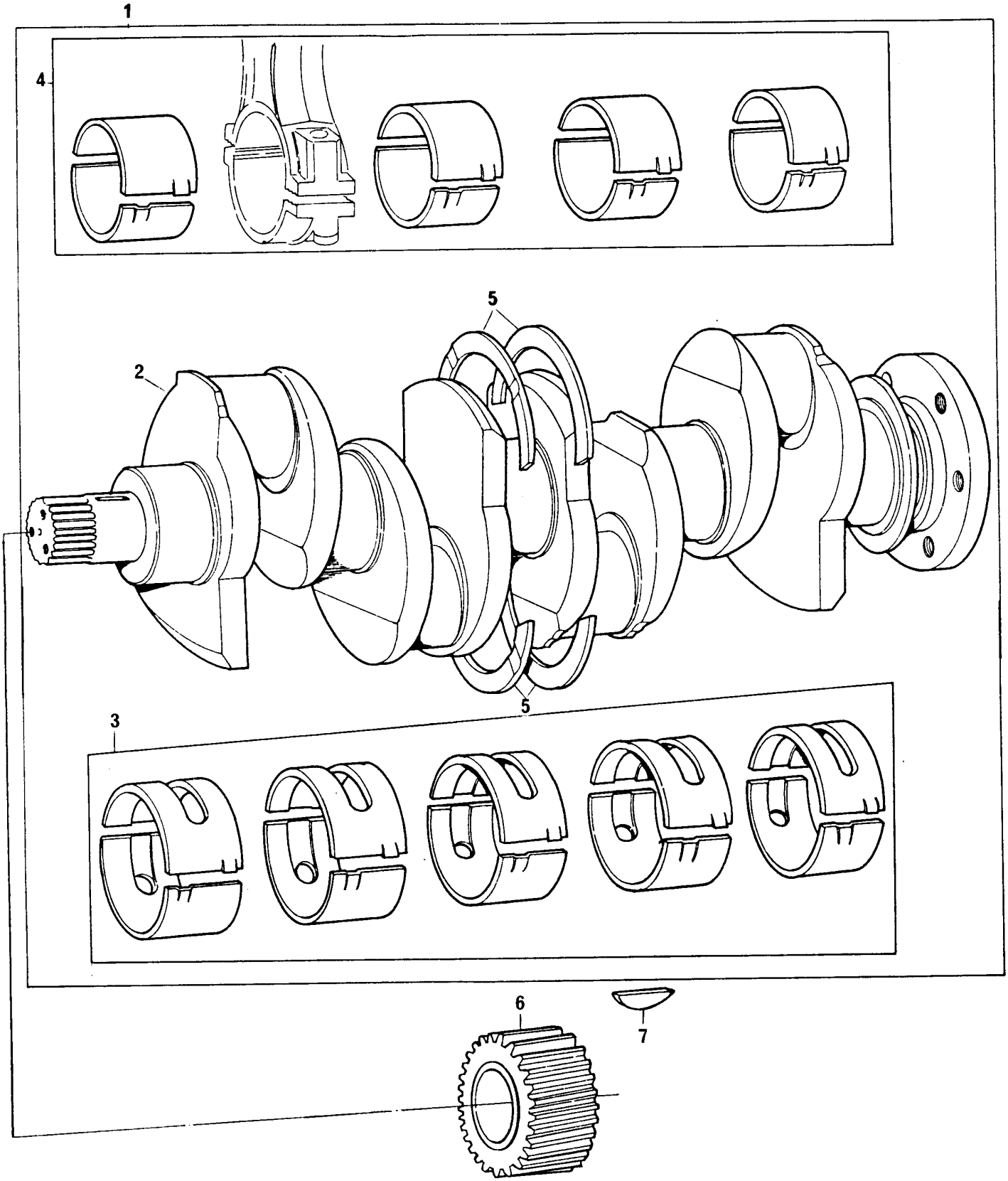

ÁRVORE DE MANIVELAS
CRANKSHAFT
CIGUEÑAL
VILEBREQUIN

GRUPO
GROUP **13/41**
GRUPO
GROUPE

1	S4025			1	CJ.ÁRVORE MANIV.	CRANKSHAFT KIT	JUEGO CIGUEÑAL	JEU VILEBREQUIN
2	70998009	1		1	ÁRVORE MANIVELAS	CRANKSHAFT	CIGUEÑAL	VILEBREQUIN
3	423669	1	STD	1	JG. CASQUILHOS	BEARING KIT	JUEGO COJINETES	JEU COUSSINETS
3	426669	A	+ . 010"	X	JG. CASQUILHOS	BEARING KIT	JUEGO COJINETES	JEU COUSSINETS
3	423669	B	+ . 020"	X	JG. CASQUILHOS	BEARING KIT	JUEGO COJINETES	JEU COUSSINETS
3	423669	C	+ . 030"	X	JG. CASQUILHOS	BEARING KIT	JUEGO COJINETES	JEU COUSSINETS
4	4236114	1	GRUPO 14	1	JG. CASQUILHOS	BEARING KIT	JUEGO COJINETES	JEU COUSSINETS
5	424808	1	STD	1	JG. ARRUELAS	WASHER KIT	JUEGO ARANDELAS	JEU RONDELLES
5	424808	A	+ . 0075"	X	JG. ARRUELAS	WASHER KIT	JUEGO ARANDELAS	JEU RONDELLES
6	31171681			1	ENGRENAGEM	GEAR	ENGRENAJE	PIGNON
7	0500012			1	CHAVETA	KEY	CHAVETA	CLAVETTE

ÁRVORE DE MANIVELAS CRANKSHAFT CIGUEÑAL VILEBREQUIN	GRUPO GROUP 13/41A GRUPO GROUPE

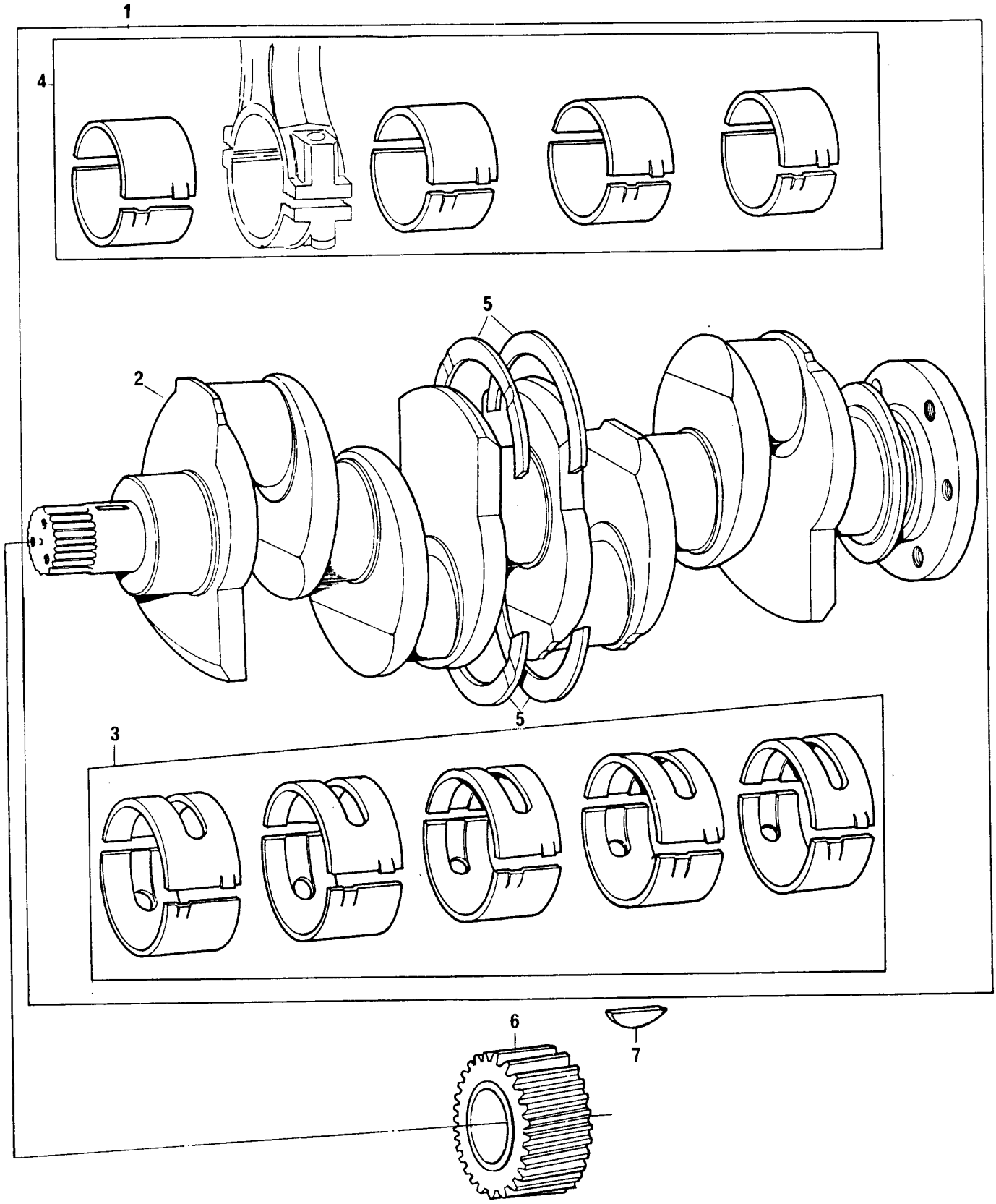

ÁRVORE DE MANIVELAS
CRANKSHAFT
CIGUEÑAL
VILEBREQUIN

GRUPO
GROUP **13/41A**
GRUPO
GROUPE

1	S4004			1	CJ.ÁRVORE MANIV.	CRANKSHAFT KIT	JUEGO CIGUEÑAL	JEU VILEBREQUIN
2	70998009		1	1	ÁRVORE MANIVELAS	CRANKSHAFT	CIGUEÑAL	VILEBREQUIN
3	423669		1	1	JG. CASQUILHOS	BEARING KIT	JUEGO COJINETES	JEU COUSSINETS
3	426669	A		X	JG. CASQUILHOS	BEARING KIT	JUEGO COJINETES	JEU COUSSINETS
3	423669	B		X	JG. CASQUILHOS	BEARING KIT	JUEGO COJINETES	JEU COUSSINETS
3	423669	C		X	JG. CASQUILHOS	BEARING KIT	JUEGO COJINETES	JEU COUSSINETS
4	423670		1	1	JG. CASQUILHOS	BEARING KIT	JUEGO COJINETES	JEU COUSSINETS
5	424808		1	1	JG. ARRUELAS	WASHER KIT	JUEGO ARANDELAS	JEU RONDELLES
5	424808	A		X	JG. ARRUELAS	WASHER KIT	JUEGO ARANDELAS	JEU RONDELLES
6	31171681			1	ENGRENAGEM	GEAR	ENGRENAJE	PIGNON
7	0500012			1	CHAVETA	KEY	CHAVETA	CLAVETTE

PISTÕES E BIELAS PISTONS AND CONNECTING RODS PISTONES Y BIELAS PISTONES ET BIELLES	GRUPO GROUP 14/36 GRUPO GROUPE

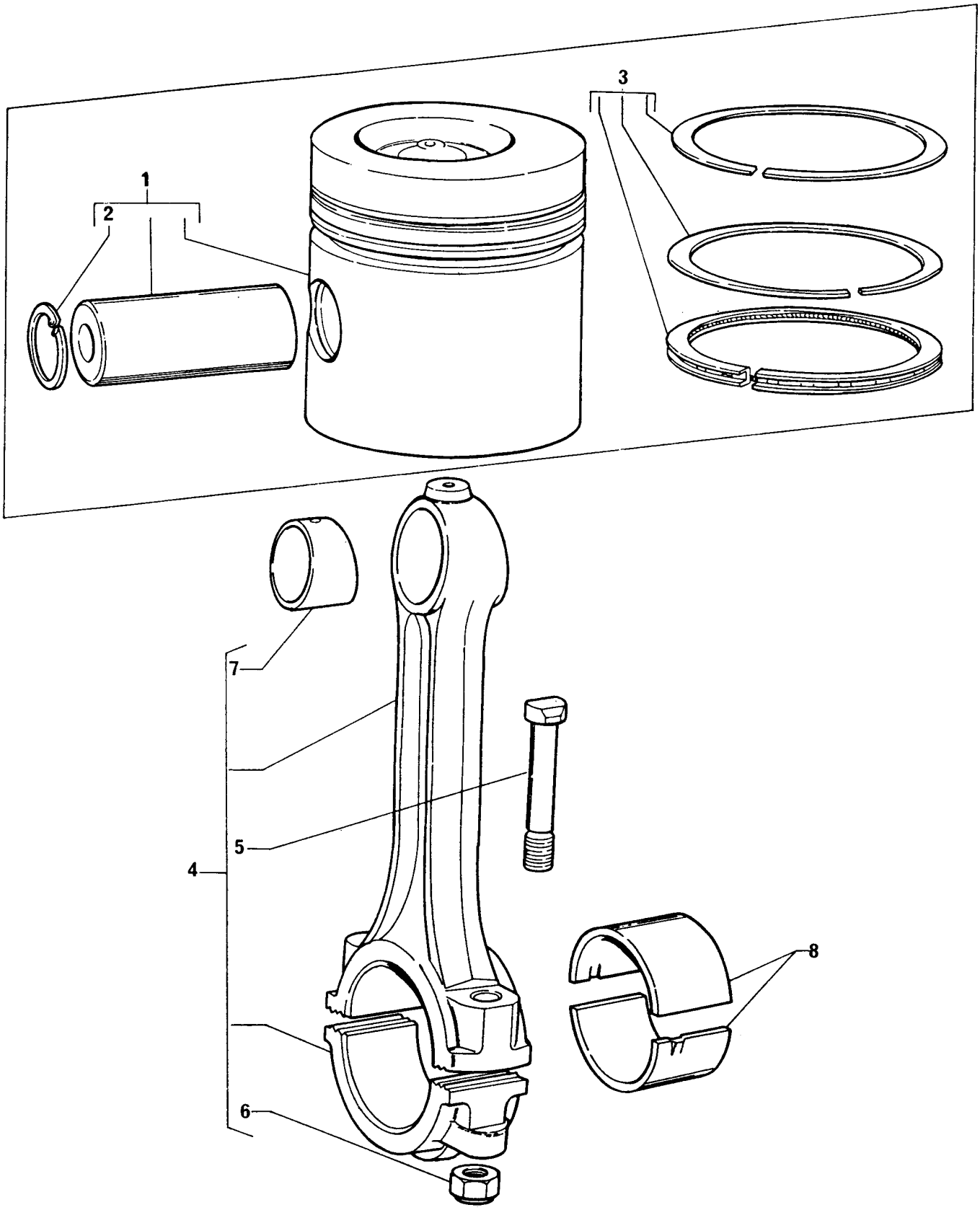

PISTÕES E BIELAS
PISTONS AND CONNECTING RODS
PISTONES Y BIELAS
PISTONES ET BIELLES

GRUPO
GROUP **14/36**
GRUPO
GROUPE

1	S4026			4	PISTÃO	PISTON	PISTÓN	PISTON
2	70170035	1		8	ANEL TRAVA	CIRCLIP	ARO RETÉN	CIRCLIP
3	S4006			4	JOGO DE ANÉIS	RING KIT	JUEGO DE AROS	JEU DE SEGMENTS
4	4236119			4	BIELA - CONJUNTO	CONNECTING ROD	BIELA - CONJUNTO	BIELLE - ENSEMBLE
5	32762116	4		8	PARAFUSO	BOLT	TORNILLO	VIS
6	70570094	4		8	PORCA	NUT	TUERCA	ÉCROU
7	70998078	4		4	BUCHA	BUSH	BUJE	BAGUE
8	4236114		STD	1	JG. CASQUILHOS	BEARING KIT	JUEGO COJINETES	JEU COUSSINETS
8	4236114	A	+ . 010"	X	JG. CASQUILHOS	BEARING KIT	JUEGO COJINETES	JEU COUSSINETS
8	4236114	B	+ . 020"	X	JG. CASQUILHOS	BEARING KIT	JUEGO COJINETES	JEU COUSSINETS
8	4236114	C	+ . 030"	X	JG. CASQUILHOS	BEARING KIT	JUEGO COJINETES	JEU COUSSINETS

PISTÕES E BIELAS PISTONS AND CONNECTING RODS PISTONES Y BIELAS PISTONES ET BIELLES	GRUPO GROUP 14/37 GRUPO GROUPE

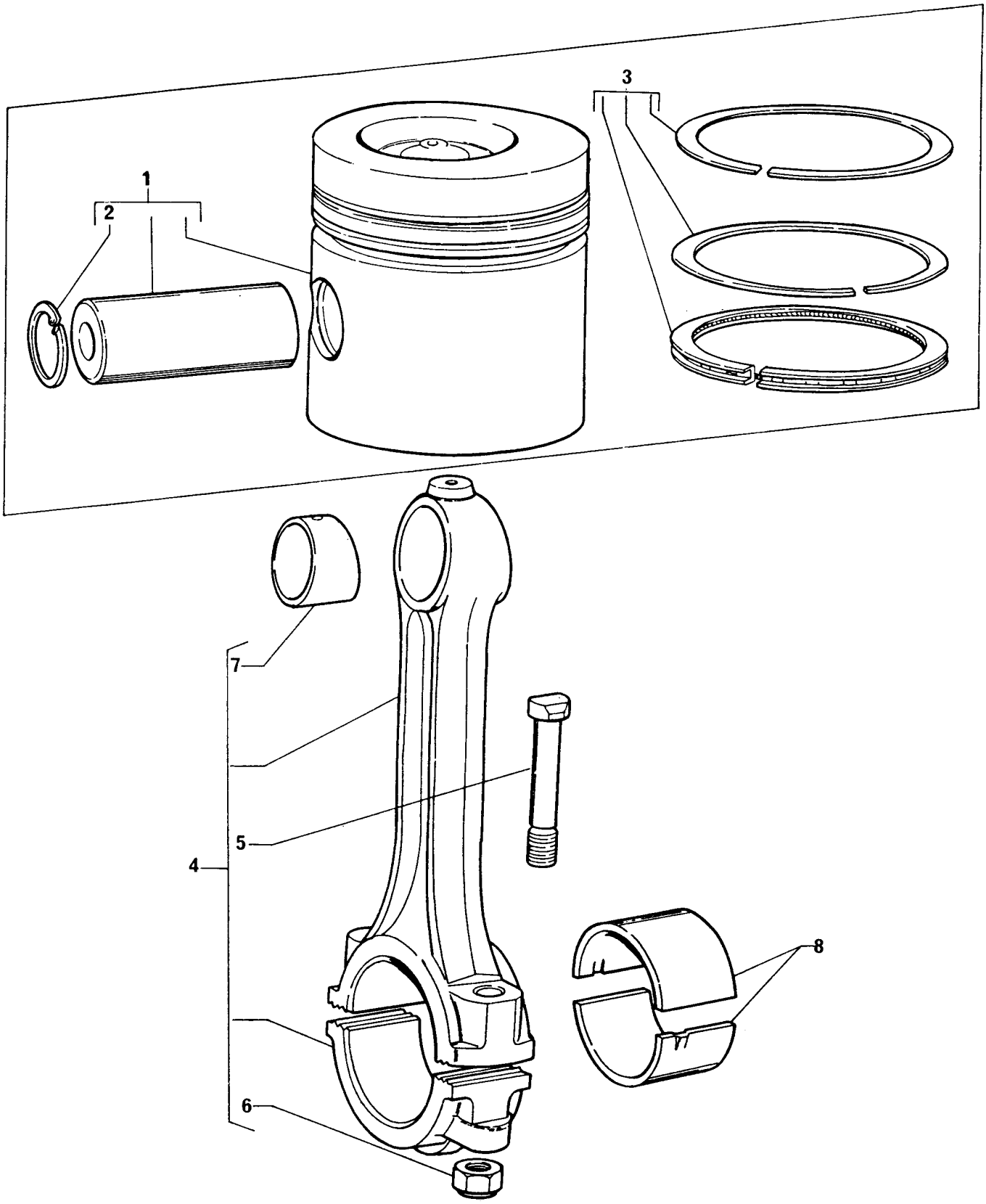

PISTÕES E BIELAS
PISTONS AND CONNECTING RODS
PISTONES Y BIELAS
PISTONES ET BIELLES

GRUPO
GROUP **14/37**
GRUPO
GROUPE

1	S4005			4	PISTÃO	PISTON	PISTÓN	PISTON
2	7 0170026	1		8	ANEL TRAVA	CIRCLIP	ARO RETÉN	CIRCLIP
3	S4006			4	JOGO DE ANÉIS	RING KIT	JUEGO DE AROS	JEU DE SEGMENTS
4	424804			4	BIELA - CONJUNTO	CONNECTING ROD	BIELA - CONJUNTO	BIELLE - ENSEMBLE
5	32762116	4		8	PARAFUSO	BOLT	TORNILLO	VIS
6	70570094	4		8	PORCA	NUT	TUERCA	ÉCROU
7	70998085	4		4	BUCHA	BUSH	BUJE	BAGUE
8	423670		STD	1	JG. CASQUILHOS	BEARING KIT	JUEGO COJINETES	JEU COUSSINETS
8	423670	A	+ . 010"	X	JG. CASQUILHOS	BEARING KIT	JUEGO COJINETES	JEU COUSSINETS
8	423670	B	+ . 020"	X	JG. CASQUILHOS	BEARING KIT	JUEGO COJINETES	JEU COUSSINETS
8	423670	C	+ . 030"	X	JG. CASQUILHOS	BEARING KIT	JUEGO COJINETES	JEU COUSSINETS

PISTÕES E BIELAS PISTONS AND CONNECTING RODS PISTONES Y BIELAS PISTONES ET BIELLES	GRUPO GROUP 14/106 GRUPO GROUPE

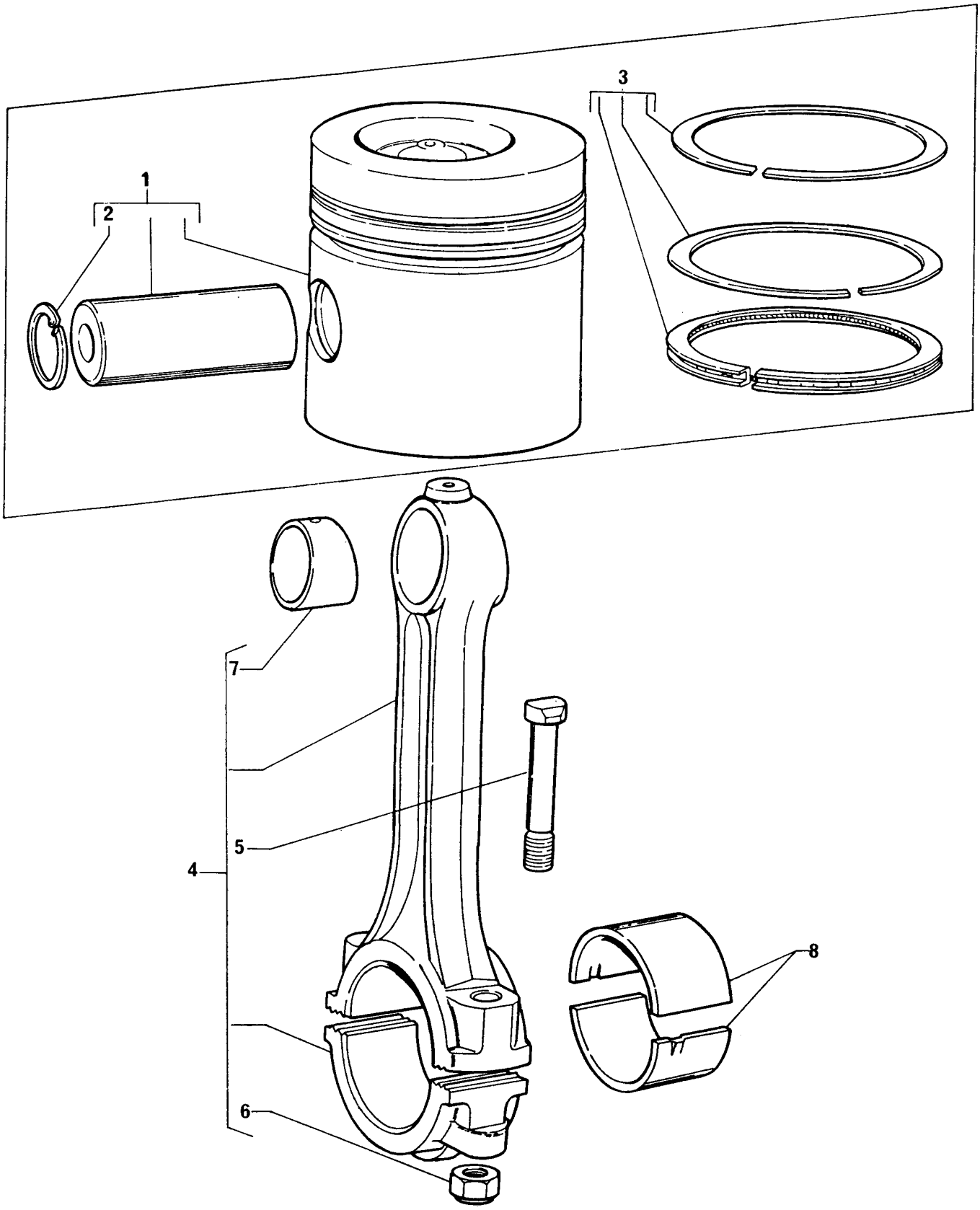

PISTÕES E BIELAS
PISTONS AND CONNECTING RODS
PISTONES Y BIELAS
PISTONES ET BIELLES

GRUPO
GROUP **14/106**
GRUPO
GROUPE

1	S4048			4	PISTÃO	PISTON	PISTÓN	PISTON
2	70170026	1		8	ANEL TRAVA	CIRCLIP	ARO RETÉN	CIRCLIP
3	P4001			4	JOGO DE ANÉIS	RING KIT	JUEGO DE AROS	JEU DE SEGMENTS
4	424804			4	BIELA - CONJUNTO	CONNECTING ROD	BIELA - CONJUNTO	BIELLE - ENSEMBLE
5	32762116	4		8	PARAFUSO	BOLT	TORNILLO	VIS
6	70570094	4		8	PORCA	NUT	TUERCA	ÉCROU
7	70998085	4		4	BUCHA	BUSH	BUJE	BAGUE
8	423670		STD	1	JG. CASQUILHOS	BEARING KIT	JUEGO COJINETES	JEU COUSSINETS
8	423670	A	+ . 010"	X	JG. CASQUILHOS	BEARING KIT	JUEGO COJINETES	JEU COUSSINETS
8	423670	B	+ . 020"	X	JG. CASQUILHOS	BEARING KIT	JUEGO COJINETES	JEU COUSSINETS
8	423670	C	+ . 030"	X	JG. CASQUILHOS	BEARING KIT	JUEGO COJINETES	JEU COUSSINETS

PISTÕES E BIELAS PISTONS AND CONNECTING RODS PISTONES Y BIELAS PISTONES ET BIELLES	GRUPO GROUP 14/107 GRUPO GROUPE

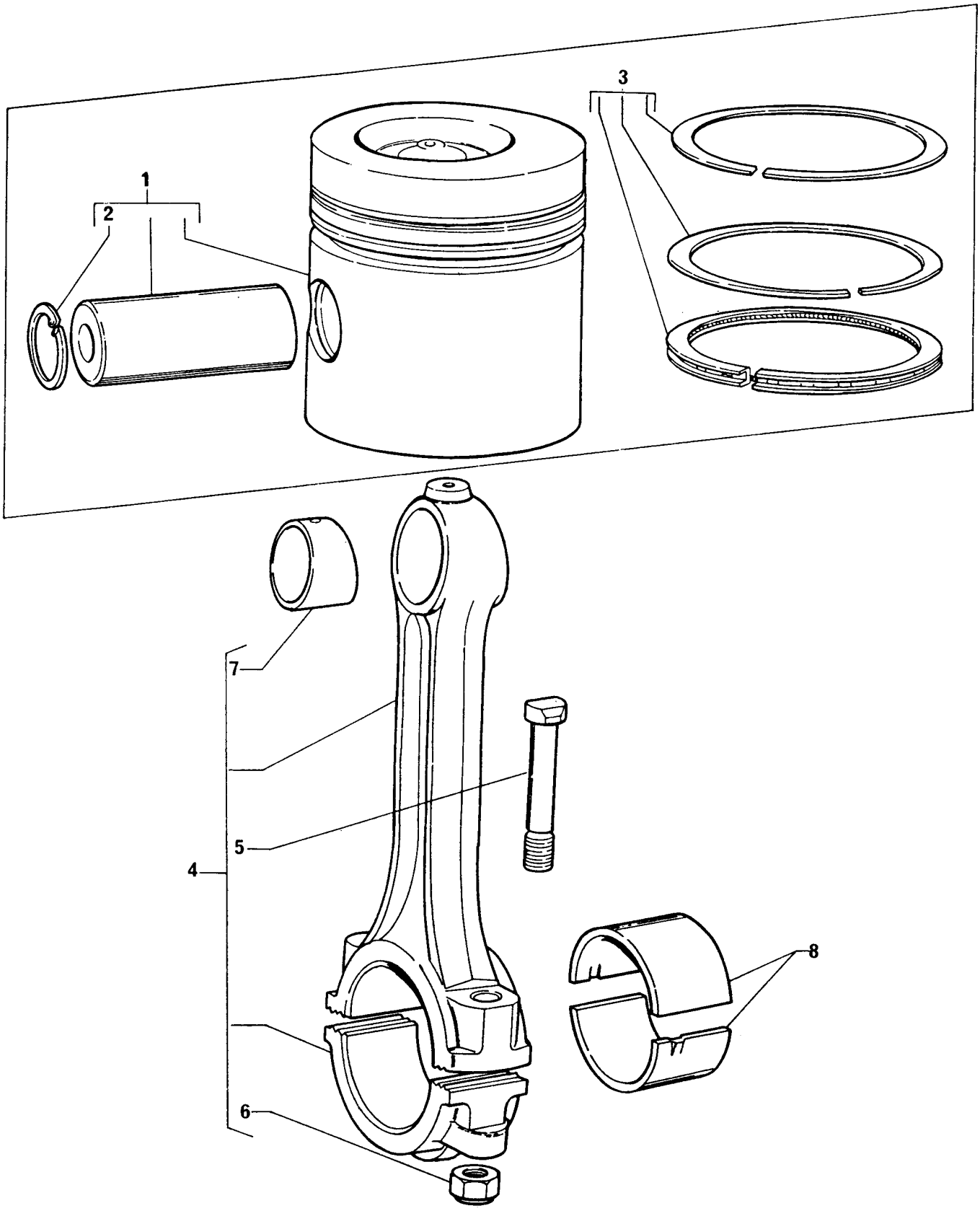

PISTÕES E BIELAS
PISTONS AND CONNECTING RODS
PISTONES Y BIELAS
PISTONES ET BIELLES

GRUPO
GROUP **14/107**
GRUPO
GROUPE

1	S4049			4	PISTÃO	PISTON	PISTÓN	PISTON
2	7 0170035	1		8	ANEL TRAVA	CIRCLIP	ARO RETÉN	CIRCLIP
3	P4001			4	JOGO DE ANÉIS	RING KIT	JUEGO DE AROS	JEU DE SEGMENTS
4	4236119			4	BIELA - CONJUNTO	CONNECTING ROD	BIELA - CONJUNTO	BIELLE - ENSEMBLE
5	32762116	4		8	PARAFUSO	BOLT	TORNILLO	VIS
6	70570094	4		8	PORCA	NUT	TUERCA	ÉCROU
7	70998078	4		4	BUCHA	BUSH	BUJE	BAGUE
8	4236114		STD	1	JG. CASQUILHOS	BEARING KIT	JUEGO COJINETES	JEU COUSSINETS
8	4236114	A	▼▲ + . 010"	X	JG. CASQUILHOS	BEARING KIT	JUEGO COJINETES	JEU COUSSINETS
8	4236114	B	▼▲ + . 020"	X	JG. CASQUILHOS	BEARING KIT	JUEGO COJINETES	JEU COUSSINETS
8	4236114	C	▼▲ + . 030"	X	JG. CASQUILHOS	BEARING KIT	JUEGO COJINETES	JEU COUSSINETS

BOMBA DE ÓLEO LUBRIFICANTE LUBRICATING OIL PUMP BOMBA DE ACEITE LUBRICANTE POMPE À HUILE LUBRIFIANTE	GRUPO GROUP 15/22 GRUPO GROUPE

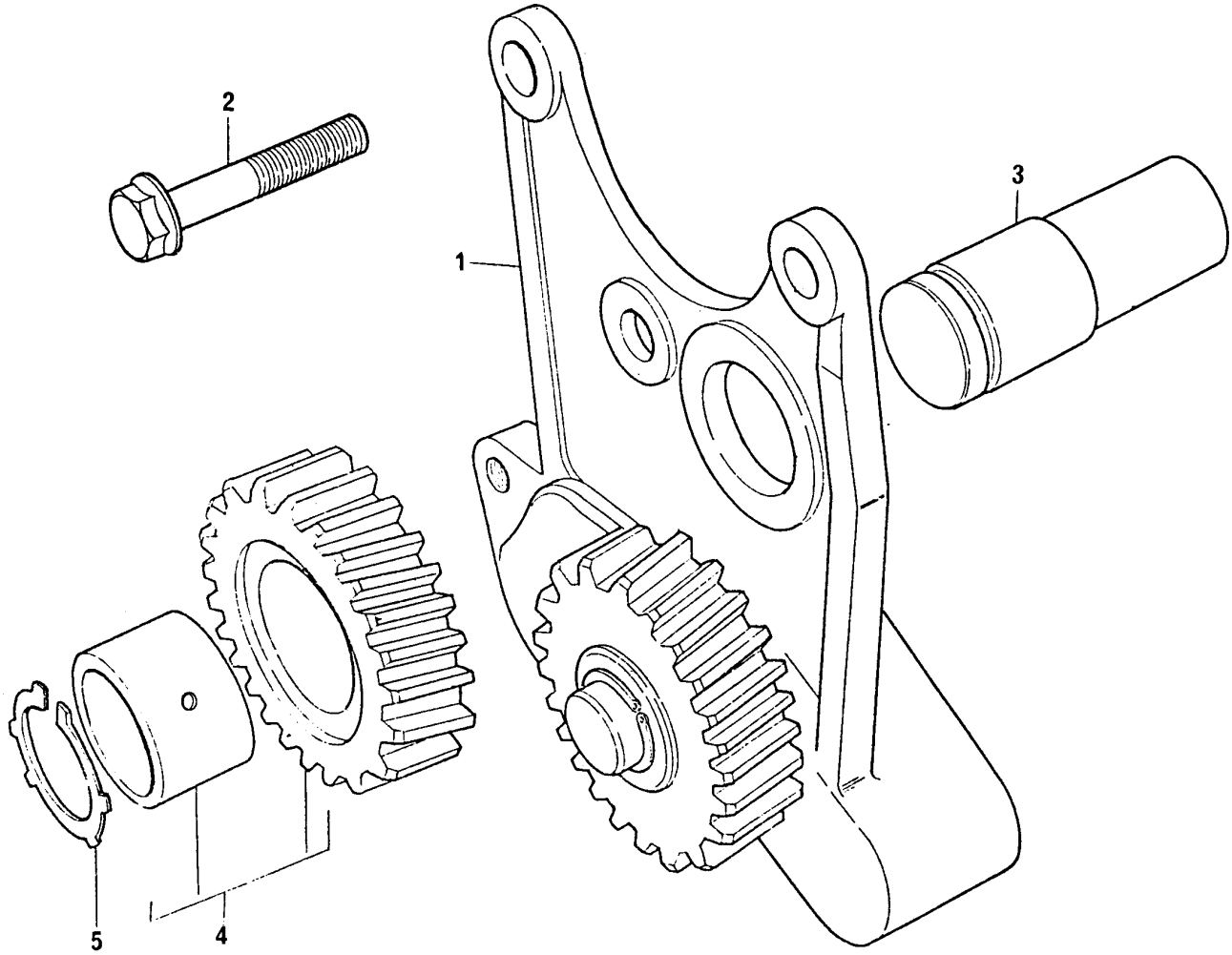

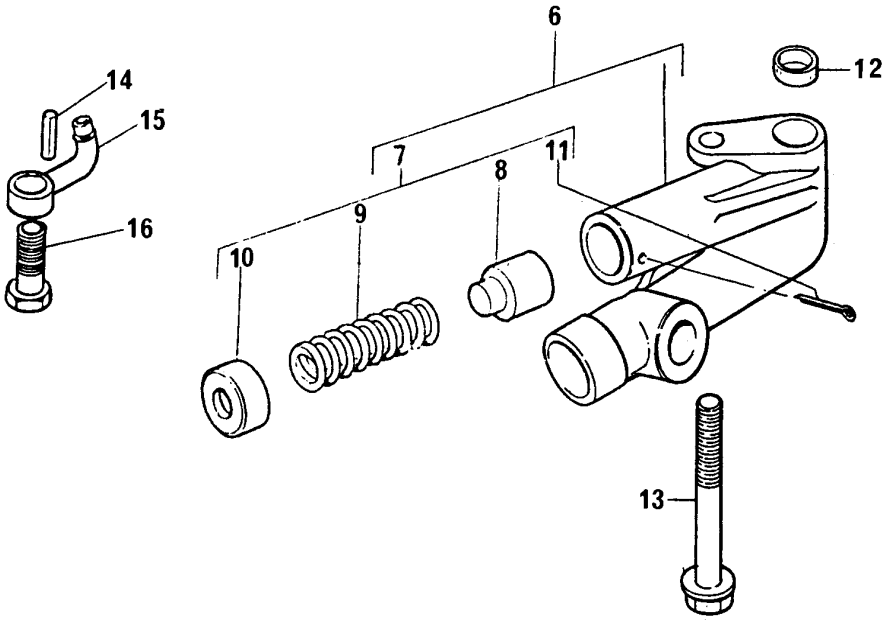

BOMBA DE ÓLEO LUBRIFICANTE
LUBRICATING OIL PUMP
BOMBA DE ACEITE LUBRICANTE
POMPE À HUILE LUBRIFIANTE

GRUPO
GROUP **15/22**
GRUPO
GROUPE

1	4132F012		1	BOMBA	PUMP	BOMBA	POMPE
2	70740130		3	PARAFUSO	BOLT	TORNILLO	VIS
3	32716117		1	EIXO	SHAFT	EJE	ARBRE
4	70991108		1	ENGRENAGEM	GEAR	ENGRANAJE	PIGNON
5	70998036		1	ANEL TRAVA	CIRCLIP	ARO RETÉN	CIRCLIP
6	70992498		1	VÁLVULA ALÍVIO	RELIEF VALVE	VÁLVULA ALÍVIO	SOUPAPE SÉCURITÉ
7	S4029	6	1	JOGO DE REPARO	REPAIR KIT	JUEGO REPARACION	JEU RÉPARATION
8		7	1	ÊMBOLO	PLUNGER	PISTÓN	PISTÓN
9		7	1	MOLA	SPRING	RESORTE	RESSORT
10		7	1	CAPA	CAP	TAPA	CHAPÉAU
11	0610012	7	1	CONTRA PINO	COTTER PIN	PASADOR DOBLE	GOUPILLE
12	33137408		1	ANEL LOCALIZADOR	THIMBLE	GUIA	BAGUE
13	70740310		1	PARAFUSO	BOLT	TORNILLO	VIS
14	2116024		4	PINO	PIN	PERNO	AXE
15	70992547		4	TUBO	PIPE	CANO	TUYAUTERIE
16	4138A017		4	VÁLVULA	VALVE	VÁLVULA	SOUPAPE

BOMBA DE ÓLEO LUBRIFICANTE LUBRICATING OIL PUMP BOMBA DE ACEITE LUBRICANTE POMPE À HUILE LUBRIFIANTE	GRUPO GROUP 15/23 GRUPO GROUPE

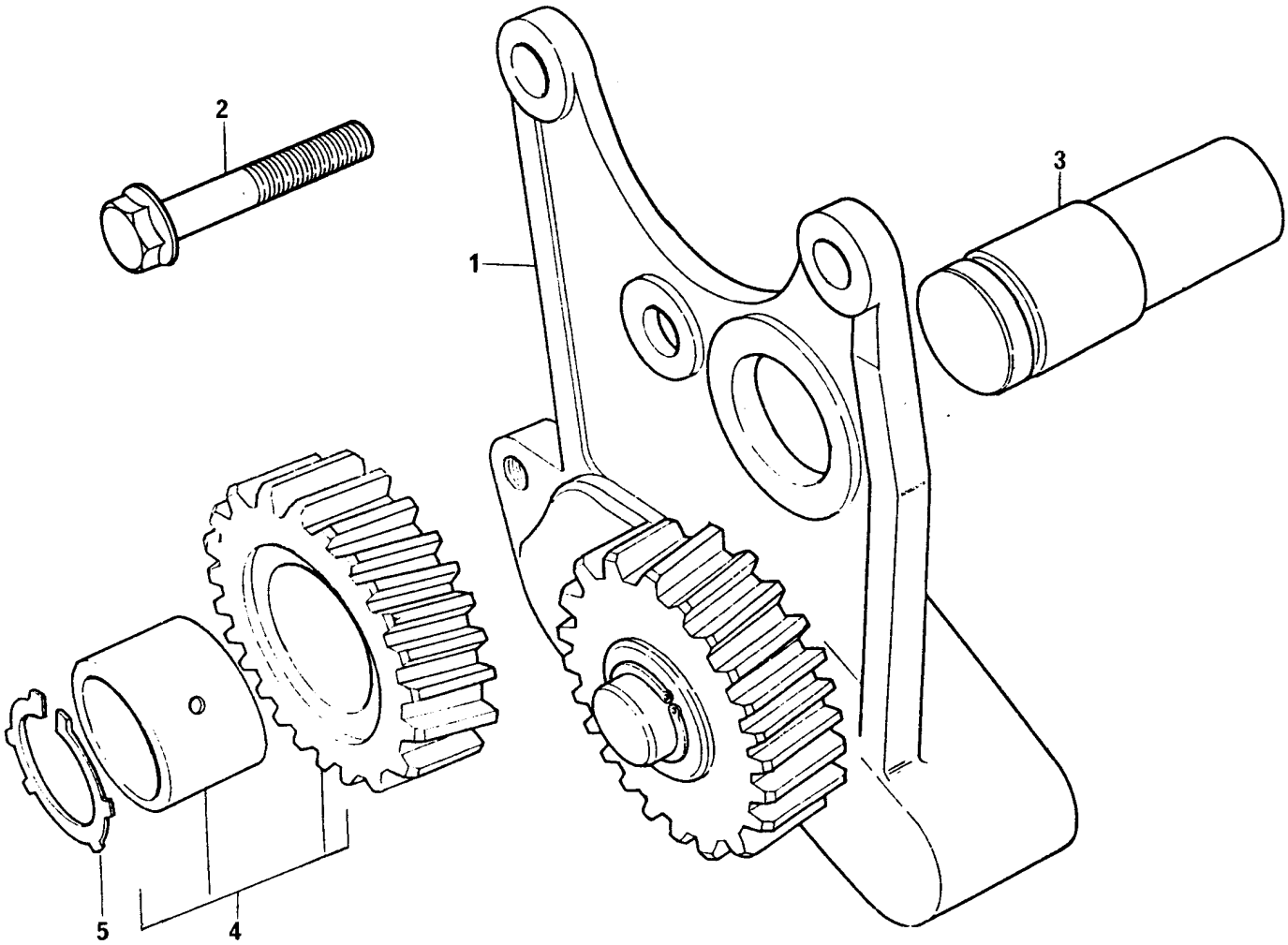

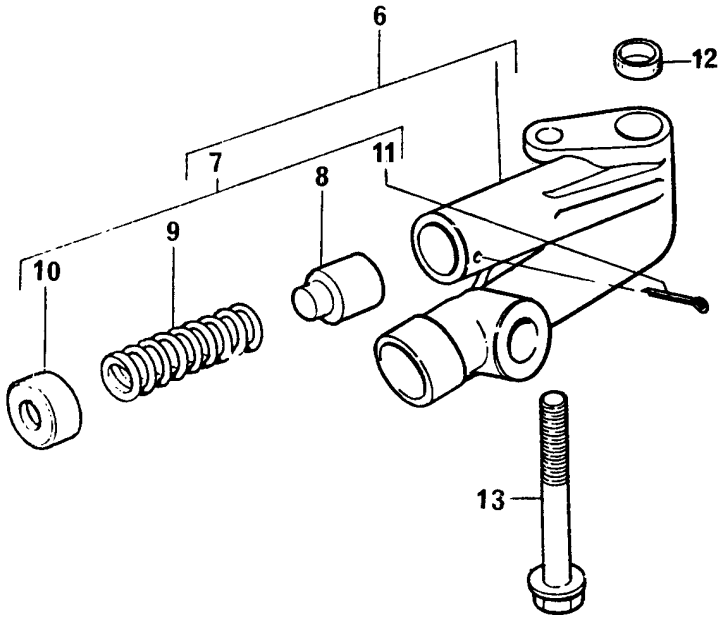

BOMBA DE ÓLEO LUBRIFICANTE
LUBRICATING OIL PUMP
BOMBA DE ACEITE LUBRICANTE
POMPE À HUILE LUBRIFIANTE

GRUPO
GROUP **15/23**
GRUPO
GROUPE

1	41314182		1	BOMBA	PUMP	BOMBA	POMPE
2	70740130		3	PARAFUSO	BOLT	TORNILLO	VIS
3	32716117		1	EIXO	SHAFT	EJE	ARBRE
4	70991108		1	ENGRENAGEM	GEAR	ENGRANAJE	PIGNON
5	70998036		1	ANEL TRAVA	CIRCLIP	ARO RETÉN	CIRCLIP
6	70992497		1	VÁLVULA ALÍVIO	RELIEF VALVE	VÁLVULA ALÍVIO	SOUPAPE SÉCURITÉ
7	424819	6	1	JOGO DE REPARO	REPAIR KIT	JUEGO REPARACION	JEU RÉPARATION
8		7	1	ÊMBOLO	PLUNGER	PISTÓN	PISTÓN
9		7	1	MOLA	SPRING	RESORTE	RESSORT
10		7	1	CAPA	CAP	TAPA	CHAPÉAU
11	0610012	7	1	CONTRA PINO	COTTER PIN	PASADOR DOBLE	GOUPILLE
12	33137408		1	ANEL LOCALIZADOR	THIMBLE	GUIA	BAGUE
13	70740310		1	PARAFUSO	BOLT	TORNILLO	VIS

CABEÇOTE CYLINDER HEAD CULATA CULASSE	GRUPO GROUP 17/39 GRUPO GROUPE

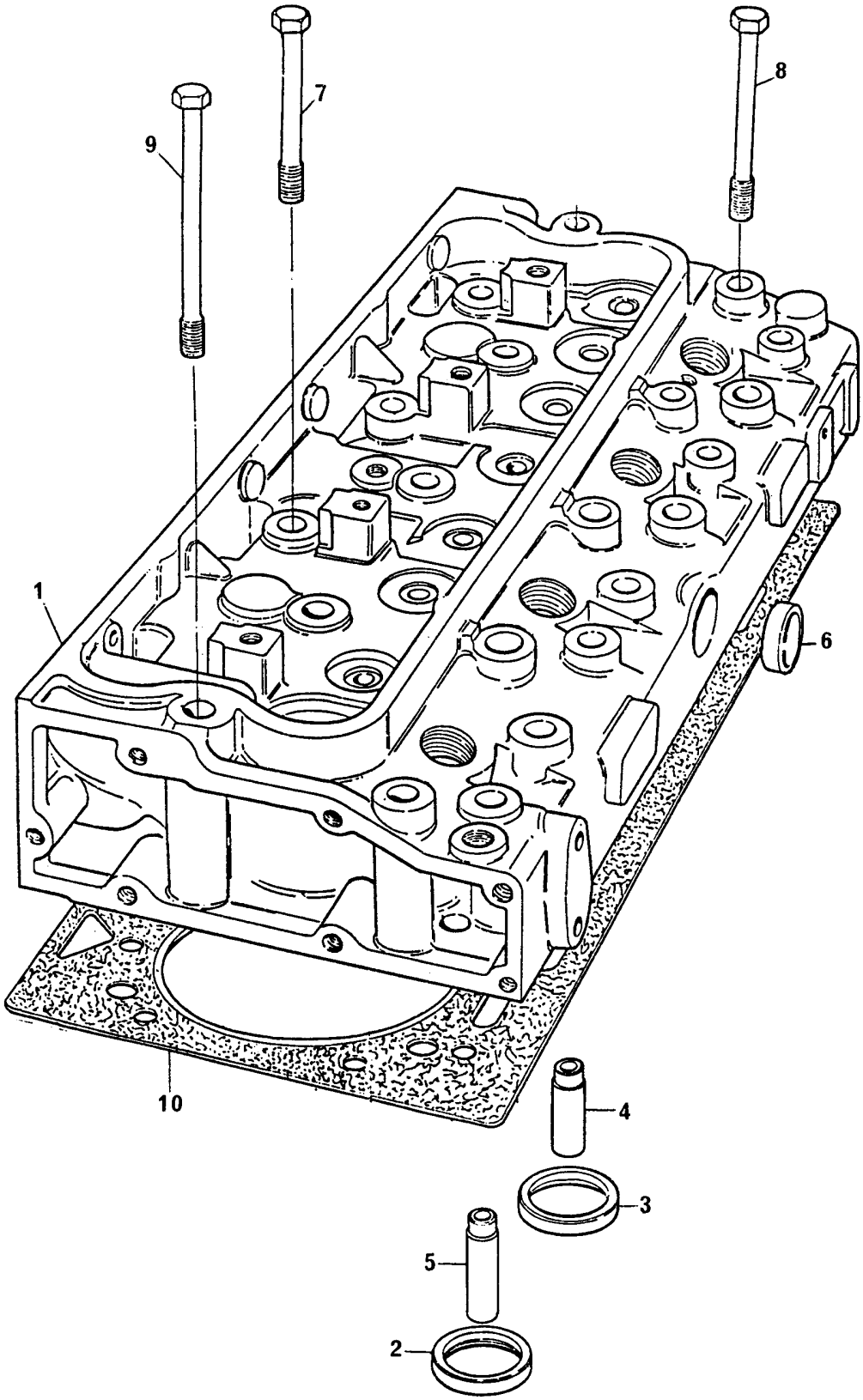

CABEÇOTE **CYLINDER HEAD** **CULATA** **CULASSE**	**GRUPO** **GROUP** **17/39** **GRUPO** **GROUPE**

1	S4024			1	CABEÇOTE	CYLINDER HEAD	CULATA	CULASSE
2	70470085		461885Y	4	SEDE DE ESCAPE	INSERT-EXHAUST	INSERTO-ESCAPE	SIEGE RAPPORTÉ
2	70470096	1	461886Y	4	SEDE DE ESCAPE	INSERT-EXHAUST	INSERTO-ESCAPE	SIEGE RAPPORTÉ
3	70470083		461885Y	4	SEDE DE ADMISSÃO	INSERT-INLET	INSERTO-ADMISIÓN	SIEGE RAPPORTÉ
3	70470094	1	461886Y	4	SEDE DE ADMISSÃO	INSERT-INLET	INSERTO-ADMISIÓN	SIEGE RAPPORTÉ
4	70420017		514740Z	4	GUIA DE ADMISSÃO	INLET GUIDE	GUIA ADMISIÓN	GUIDE ADMISSION
4	70420019	1	514741Z	4	GUIA DE ADMISSÃO	INLET GUIDE	GUIA ADMISIÓN	GUIDE ADMISSION
5	70420017		514740Z	4	GUIA DE ESCAPE	EXHAUST GUIDE	GUIA ESCAPE	GUIDE ÉCHAPP
5	70420019	1	514741Z	4	GUIA DE ESCAPE	EXHAUST GUIDE	GUIA ESCAPE	GUIDE ÉCHAPP
6	70650075	1		1	BUJÃO	PLUG	TAPÓN	BOUCHON
*	70998019	1		4	VÁLVULA ESCAPE	EXHAUST VALVE	VÁLVULA ESCAPE	SOUPAPE ÉCHAPP
*	70998020	1		4	VA'LVULA ADMISSÃO	INLET VALVE	VÁLVULA ADMISIÓN	SOUPAPE ADM.
*	70730051	1		8	VEDADOR	SEAL	DEFLECTOR	DÉFLECTEUR
*	70998136	1		8	MOLA	SPRING	RESORTE	RESSORT
*	70230010	1		16	TRAVA	COTTER	SEGURO CÔNICO	CLAVETTE
*	70150047	1		8	CAPA	CAP	CASQUILLO	CUVETTE
+	36851409	1		1	JUNTA	JOINT	JUNTA	JOINT
+	36212152	1		1	TAMPA TRASEIRA	REAR COVER	TAPA TRASERA	COUVERCLE
+	70740130	1		6	PARAFUSO	BOLT	TORNILLO	VIS
7	32166337		449144Y	2	PARAFUSO	BOLT	TORNILLO	VIS
7	70740340		449145Y	2	PARAFUSO	BOLT	TORNILLO	VIS
8	32166338		449144Y	12	PARAFUSO	BOLT	TORNILLO	VIS
8	70740341		449145Y	12	PARAFUSO	BOLT	TORNILLO	VIS
9	32166339		449144Y	8	PARAFUSO	BOLT	TORNILLO	VIS
9	70740342		449145Y	8	PARAFUSO	BOLT	TORNILLO	VIS
10	3681E016			1	JUNTA	GASKET	JUNTA	JOINT

*	VIDE GRUPO	18
	SEE GROUP	18
	VÉASE GRUPO	18
	VOIR GROUPE	18
+	VIDE GRUPO	36
	SEE GROUP	36
	VÉASE GRUPO	36
	VOIR GROUPE	36

CABEÇOTE CYLINDER HEAD CULATA CULASSE	GRUPO GROUP 17/40 GRUPO GROUPE

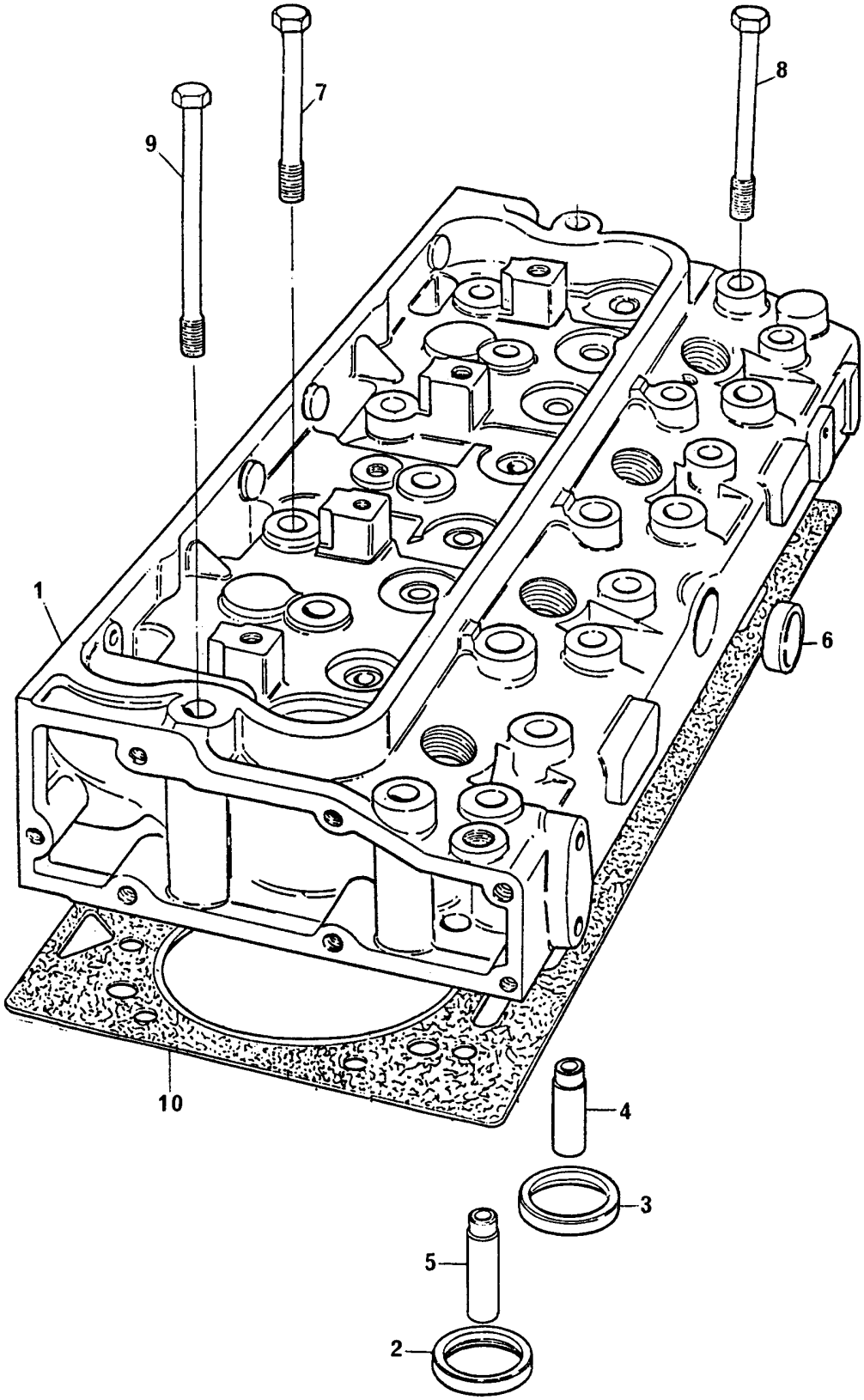

CABEÇOTE
CYLINDER HEAD
CULATA
CULASSE

GRUPO
GROUP **17/40**
GRUPO
GROUPE

1	S4003			1	CABEÇOTE	CYLINDER HEAD	CULATA	CULASSE
2	70470085		461336Y	4	SEDE DE ESCAPE	INSERT-EXHAUST	INSERTO-ESCAPE	SIEGE RAPPORTÉ
2	70470096	1	461337Y	4	SEDE DE ESCAPE	INSERT-EXHAUST	INSERTO-ESCAPE	SIEGE RAPPORTÉ
3	70470084		461336Y	4	SEDE DE ADMISSÃO	INSERT-INLET	INSERTO-ADMISIÓN	SIEGE RAPPORTÉ
3	70470095	1	461337Y	4	SEDE DE ADMISSÃO	INSERT-INLET	INSERTO-ADMISIÓN	SIEGE RAPPORTÉ
4	70420017		514669Z	4	GUIA DE ADMISSÃO	INLET GUIDE	GUIA ADMISIÓN	GUIDE ADMISSION
4	70420019	1	514700Z	4	GUIA DE ADMISSÃO	INLET GUIDE	GUIA ADMISIÓN	GUIDE ADMISSION
5	70420017		514699Z	4	GUIA DE ESCAPE	EXHAUST GUIDE	GUIA ESCAPE	GUIDE ÉCHAPP
5	70420019	1	514700Z	4	GUIA DE ESCAPE	EXHAUST GUIDE	GUIA ESCAPE	GUIDE ÉCHAPP
6	70650075	1		1	BUJÃO	PLUG	TAPÓN	BOUCHON
*	70998019	1		4	VÁLVULA ESCAPE	EXHAUST VALVE	VÁLVULA ESCAPE	SOUPAPE ÉCHAPP
*	70998082	1		4	VA'LVULA ADMISSÃO	INLET VALVE	VÁLVULA ADMISIÓN	SOUPAPE ADM.
*	70730051	1		8	VEDADOR	SEAL	DEFLECTOR	DÉFLECTEUR
*	70998136	1		8	MOLA	SPRING	RESORTE	RESSORT
*	70230010	1		16	TRAVA	COTTER	SEGURO CÔNICO	CLAVETTE
*	70150047	1		8	CAPA	CAP	CASQUILLO	CUVETTE
+	36851409	1		1	JUNTA	JOINT	JUNTA	JOINT
+	36212152	1		1	TAMPA TRASEIRA	REAR COVER	TAPA TRASERA	COUVERCLE
+	70740130	1		6	PARAFUSO	BOLT	TORNILLO	VIS
7	32166337		448833Y	2	PARAFUSO	BOLT	TORNILLO	VIS
7	70740340		448834Y	2	PARAFUSO	BOLT	TORNILLO	VIS
8	32166338		448833Y	12	PARAFUSO	BOLT	TORNILLO	VIS
8	70740341		448834Y	12	PARAFUSO	BOLT	TORNILLO	VIS
9	32166339		448833Y	8	PARAFUSO	BOLT	TORNILLO	VIS
9	70740342		448834Y	8	PARAFUSO	BOLT	TORNILLO	VIS
10	3681E036		3681E018	1	JUNTA	GASKET	JUNTA	JOINT

* VIDE GRUPO 18
SEE GROUP 18
VÉASE GRUPO 18
VOIR GROUPE 18

\+ VIDE GRUPO 36
SEE GROUP 36
VÉASE GRUPO 36
VOIR GROUPE 36

CABEÇOTE CYLINDER HEAD CULATA CULASSE	GRUPO GROUP 17/49 GRUPO GROUPE

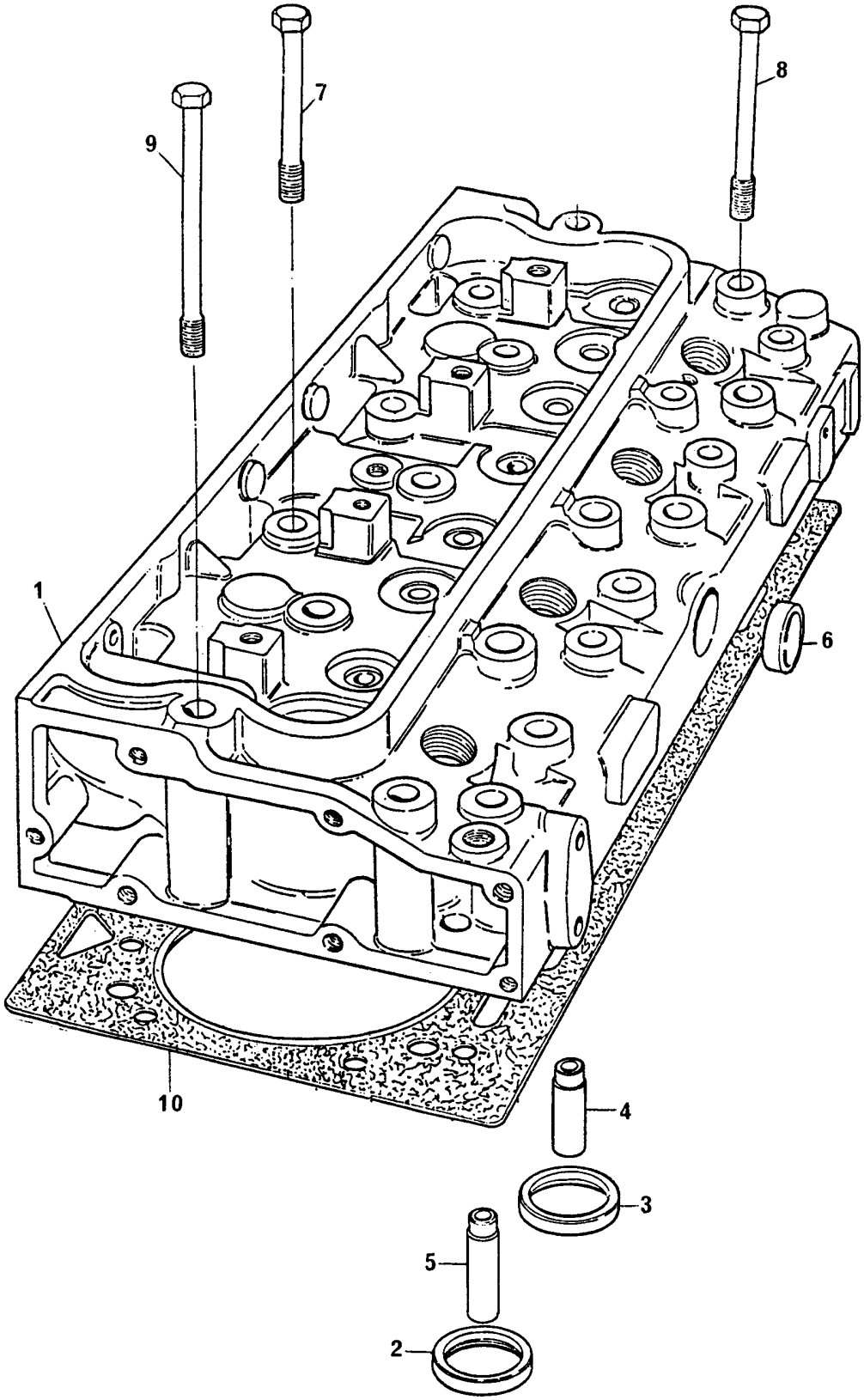

CABEÇOTE
CYLINDER HEAD
CULATA
CULASSE

GRUPO
GROUP **17/49**
GRUPO
GROUPE

1	S4047		1	CABEÇOTE	CYLINDER HEAD	CULATA	CULASSE
2	70470104	1	4	SEDE DE ESCAPE	INSERT-EXHAUST	INSERTO-ESCAPE	SIEGE RAPPORTÉ
3	70470105	1	4	SEDE DE ADMISSÃO	INSERT-INLET	INSERTO-ADMISIÓN	SIEGE RAPPORTÉ
4	70420019	1	4	GUIA DE ADMISSÃO	INLET GUIDE	GUIA ADMISIÓN	GUIDE ADMISSION
5	70420019	1	4	GUIA DE ESCAPE	EXHAUST GUIDE	GUIA ESCAPE	GUIDE ÉCHAPP
6	70650075	1	1	BUJÃO	PLUG	TAPÓN	BOUCHON
*	70910038	1	4	VÁLVULA ESCAPE	EXHAUST VALVE	VÁLVULA ESCAPE	SOUPAPE ÉCHAPP
*	70910037	1	4	VA'LVULA ADMISSÃO	INLET VALVE	VÁLVULA ADMISIÓN	SOUPAPE ADM.
*	70730051	1	8	VEDADOR	SEAL	DEFLECTOR	DÉFLECTEUR
*	70998136	1	8	MOLA	SPRING	RESORTE	RESSORT
*	70230010	1	16	TRAVA	COTTER	SEGURO CÔNICO	CLAVETTE
*	70150047	1	8	CAPA	CAP	CASQUILLO	CUVETTE
+	36851409	1	1	JUNTA	JOINT	JUNTA	JOINT
+	36212152	1	1	TAMPA TRASEIRA	REAR COVER	TAPA TRASERA	COUVERCLE
+	70740130	1	6	PARAFUSO	BOLT	TORNILLO	VIS
7	70740340		2	PARAFUSO	BOLT	TORNILLO	VIS
8	70740341		12	PARAFUSO	BOLT	TORNILLO	VIS
9	70740342		8	PARAFUSO	BOLT	TORNILLO	VIS
10	3681E016		1	JUNTA	GASKET	JUNTA	JOINT

* VIDE GRUPO 18
SEE GROUP 18
VÉASE GRUPO 18
VOIR GROUPE 18

\+ VIDE GRUPO 36
SEE GROUP 36
VÉASE GRUPO 36
VOIR GROUPE 36

CABEÇOTE CYLINDER HEAD CULATA CULASSE	GRUPO GROUP 17/50 GRUPO GROUPE

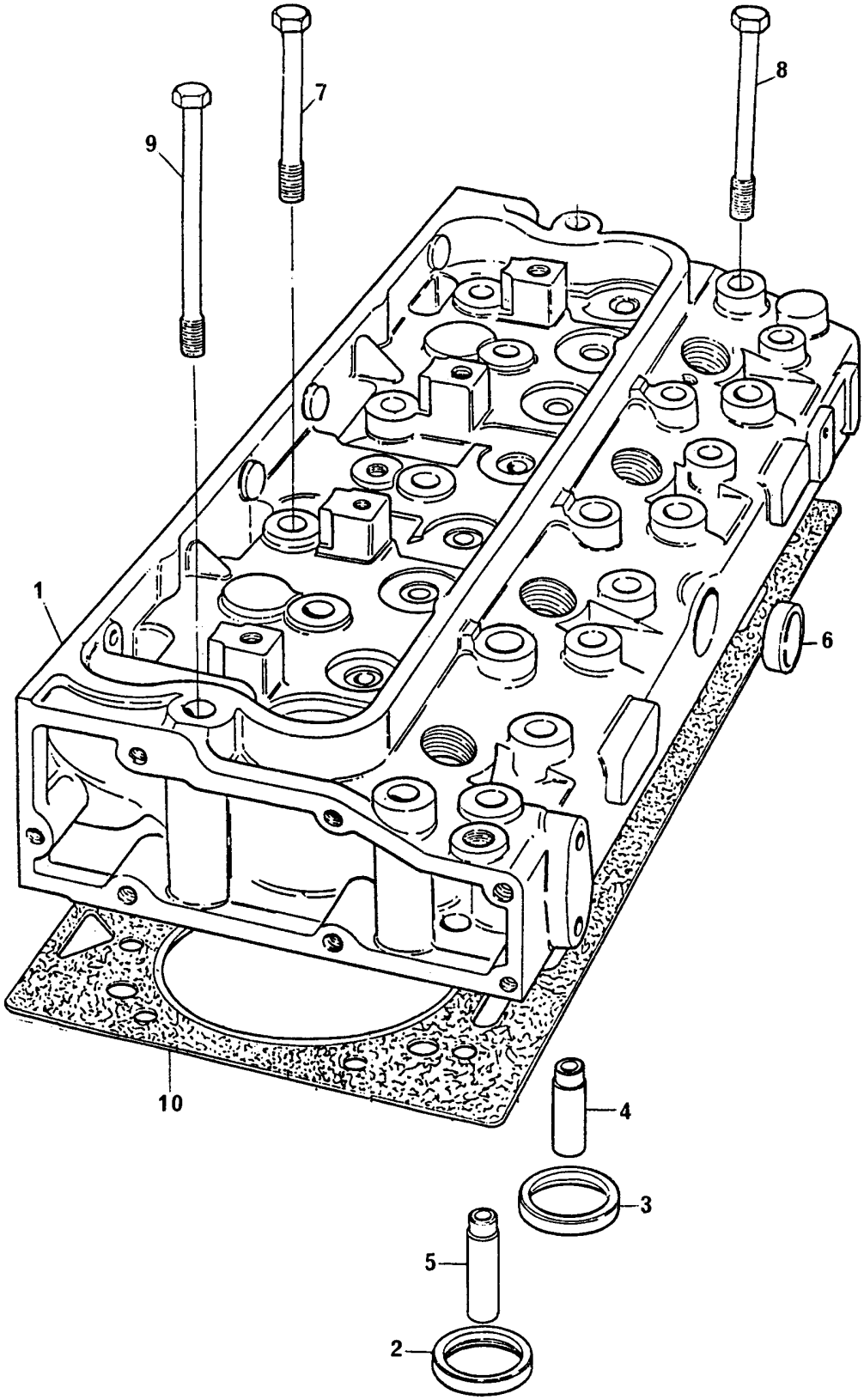

CABEÇOTE
CYLINDER HEAD
CULATA
CULASSE

GRUPO
GROUP **17/50**
GRUPO
GROUPE

1	S4050			1 CABEÇOTE	CYLINDER HEAD	CULATA	CULASSE
2	70470104	1		4 SEDE DE ESCAPE	INSERT-EXHAUST	INSERTO-ESCAPE	SIEGE RAPPORTÉ
3	70470111	1		4 SEDE DE ADMISSÃO	INSERT-INLET	INSERTO-ADMISIÓN	SIEGE RAPPORTÉ
4	70420019	1		4 GUIA DE ADMISSÃO	INLET GUIDE	GUIA ADMISIÓN	GUIDE ADMISSION
5	70420019	1		4 GUIA DE ESCAPE	EXHAUST GUIDE	GUIA ESCAPE	GUIDE ÉCHAPP
6	70650075	1		1 BUJÃO	PLUG	TAPÓN	BOUCHON
*	70998019	1		4 VÁLVULA ESCAPE	EXHAUST VALVE	VÁLVULA ESCAPE	SOUPAPE ÉCHAPP
*	70998082	1		4 VA'LVULA ADMISSÃO	INLET VALVE	VÁLVULA ADMISIÓN	SOUPAPE ADM.
*	70730051	1		8 VEDADOR	SEAL	DEFLECTOR	DÉFLECTEUR
*	70998136	1		8 MOLA	SPRING	RESORTE	RESSORT
*	70230010	1		16 TRAVA	COTTER	SEGURO CÔNICO	CLAVETTE
*	70150047	1		8 CAPA	CAP	CASQUILLO	CUVETTE
+	36851409	1		1 JUNTA	JOINT	JUNTA	JOINT
+	36212152	1		1 TAMPA TRASEIRA	REAR COVER	TAPA TRASERA	COUVERCLE
+	70740130	1		6 PARAFUSO	BOLT	TORNILLO	VIS
7	70740340			2 PARAFUSO	BOLT	TORNILLO	VIS
8	70740341			12 PARAFUSO	BOLT	TORNILLO	VIS
9	70740342			8 PARAFUSO	BOLT	TORNILLO	VIS
10	3681E036		●○ 3681E018	1 JUNTA	GASKET	JUNTA	JOINT

* VIDE GRUPO 18
SEE GROUP 18
VÉASE GRUPO 18
VOIR GROUPE 18

+ VIDE GRUPO 36
SEE GROUP 36
VÉASE GRUPO 36
VOIR GROUPE 36

VÁLVULAS E BALANCEIROS VALVES AND ROCKERSHAFTS VÁLVULAS Y BALANCINES SOUPAPES ET LEVIERS OSCILLANTS	GRUPO GROUP 18/35 GRUPO GROUPE

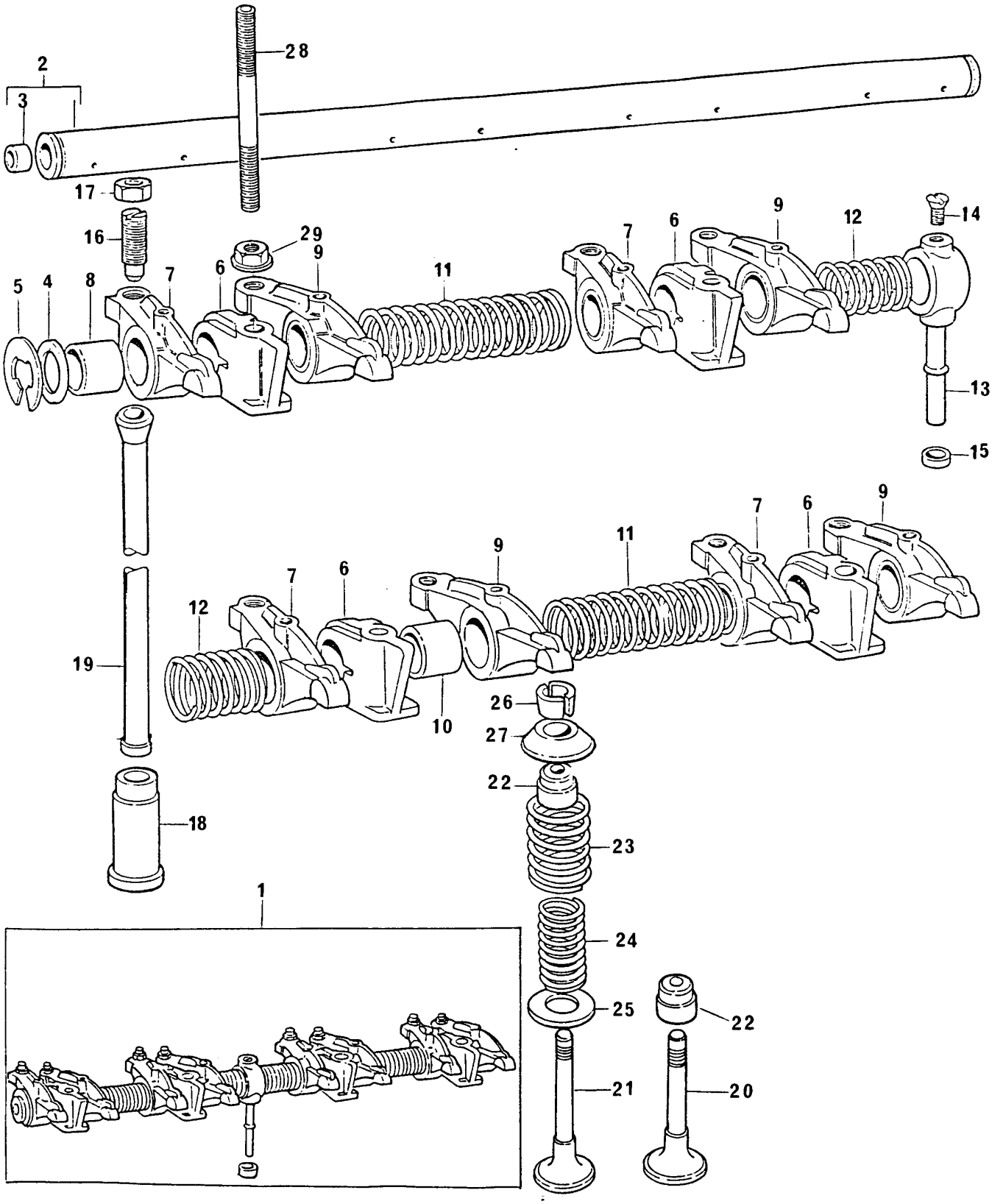

VÁLVULAS E BALANCEIROS
VALVES AND ROCKERSHAFTS
VÁLVULAS Y BALANCINES
SOUPAPES ET LEVIERS OSCILLANTS

GRUPO
GROUP **18/35**
GRUPO
GROUPE

1	424823			1	EIXO BALANCEIRO	ROCKERSHAFT ASSY	EJE BALANCINES	RAMPE CULBUTEURS
2	424807	1		1	EIXO	SHAFT	EJE	ARBRE
3	0650507	2		2	BUJÃO	PLUG	TAPÓN	BOUCHON
4	33117415	1		2	ARRUELA	WASHER	ARANDELA	RONDELLE
5	0170151	1		2	ANEL TRAVA	CIRCLIP	ARO RETÉN	CIRCLIP
6	70100716	1	●○ 70100544	4	SUPORTE	BRACKET	SOPORTE	SUPPORT
7	70998095	1	▶	4	BALANCEIRO	ROCKER LEVER	BALANCÍN	LEVIER OSCILLANT
8	2511425	7		4	BUCHA	BUSH	BUJE	BAGUE
9	70998096	1	◀	4	BALANCEIRO	ROCKER LEVER	BALANCÍN	LEVIER OSCILLANT
10	2511425	9		4	BUCHA	BUSH	BUJE	BAGUE
11	31744123	1		2	MOLA	SPRING	RESORTE	RESSORT
12	31743108	1		2	MOLA	SPRING	RESORTE	RESSORT
13	35511111	1		1	TUBO	PIPE	CAÑO	TUYAUTERIE
14	0726504	1		1	PARAFUSO	BOLT	TORNILLO	VIS
15	33811113			1	ANEL "O"	"O" RING	ARO SELLO	JOINT TORIQUE
16	0720579			8	PARAFUSO	BOLT	TORNILLO	VIS
17	0576052			8	PORCA	NUT	TUERCA	ÉCROU
18	31434163			8	TUCHO	TAPPET	BOTADOR	POUSSOIR
19	70998041			8	VARETA	PUSH-ROD	VARILLA	TIGE
20	70998019			4	VÁLVULA ESCAPE	EXHAUST VALVE	VÁLVULA ESCAPE	SOUPAPE ÉCHAPP
21	70998020			4	VÁLVULA ADMISSÃO	INLET VALVE	VÁLVULA ADMISIÓN	SOUPAPE ADM.
22	70998120		514740Z	8	VEDADOR	SEAL	DEFLECTOR	DEFLECTEUR
22	70730051		514741Z	8	VEDADOR	SEAL	DEFLECTOR	DEFLECTEUR
23	31745122		561499B	8	MOLA EXTERNA	OUTER SPRING	RESORTE EXTERIOR	RESSORT EXT.
23	70998136		561500B	8	MOLA	SPRING	RESORTE	RESSORT
24	31744133		561499B	8	MOLA INTERNA	INNER SPRING	RESORTE INTERIOR	RESSORT INT.
25	33415118			8	ARRUELA	WASHER	ARANDELA	RONDELLE
26	70230010			16	TRAVA	COTTER	SEGURO CÓNICO	CLAVETTE
27	70998121		561499B	8	CAPA	CAP	CASQUILLO	CUVETTE
27	70150047		561500B	8	CAPA	CAP	CASQUILLO	CUVETTE
28	70820105		●○ 70820079	4	PRISIONEIRO	STUD	ESPÁRRAGO	GOUJON
29	70570075			4	PORCA	NUT	TUERCA	ÉCROU

VÁLVULAS E BALANCEIROS VALVES AND ROCKERSHAFTS VÁLVULAS Y BALANCINES SOUPAPES ET LEVIERS OSCILLANTS	GRUPO GROUP 18/36 GRUPO GROUPE

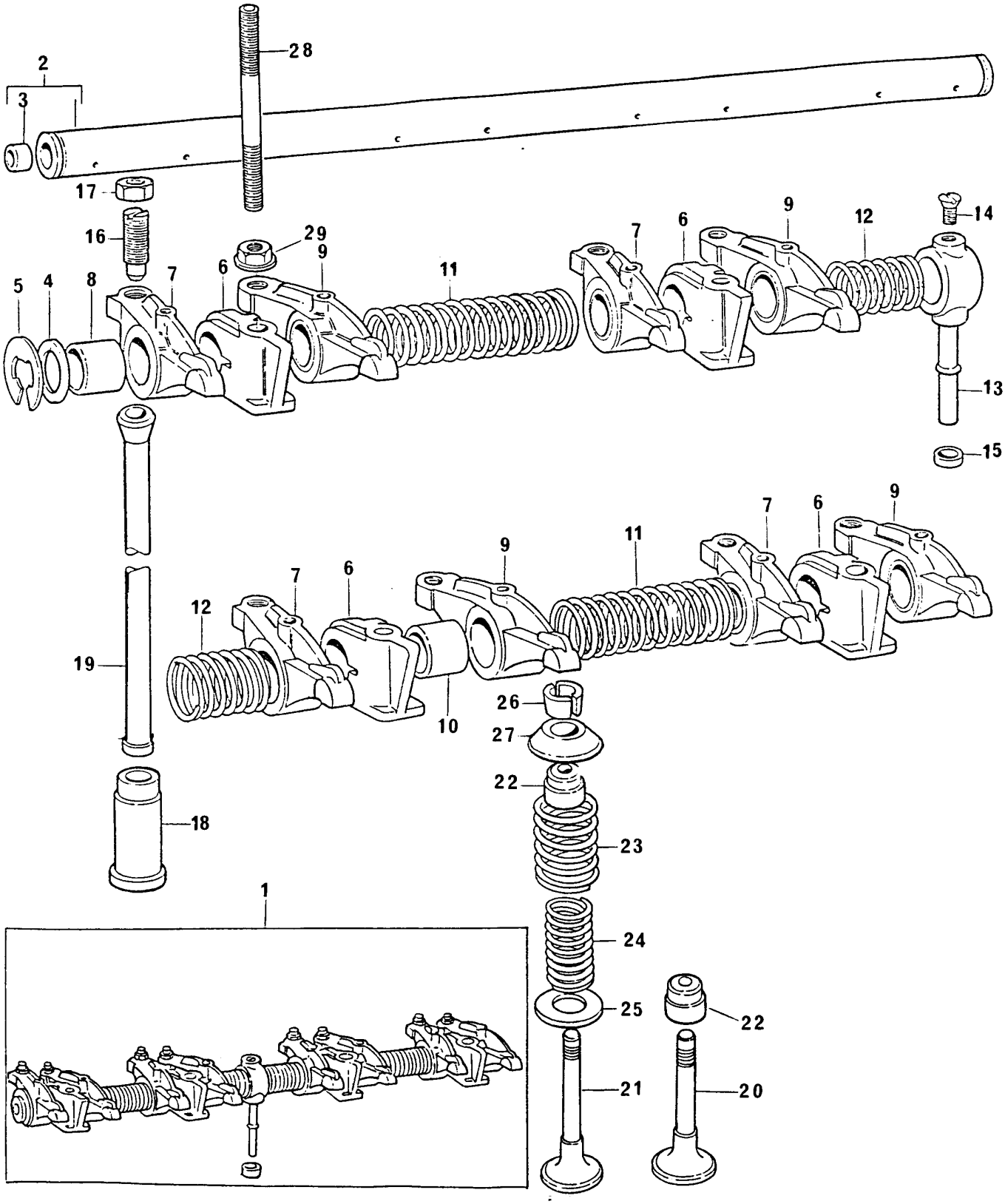

VÁLVULAS E BALANCEIROS
VALVES AND ROCKERSHAFTS
VÁLVULAS Y BALANCINES
SOUPAPES ET LEVIERS OSCILLANTS

GRUPO
GROUP **18/36**
GRUPO
GROUPE

1	424823			1 EIXO BALANCEIRO	ROCKERSHAFT ASSY	EJE BALANCINES	RAMPE CULBUTEURS
2	424807	1		1 EIXO	SHAFT	EJE	ARBRE
3	0650507	2		2 BUJÃO	PLUG	TAPÓN	BOUCHON
4	33117415	1		2 ARRUELA	WASHER	ARANDELA	RONDELLE
5	0170151	1		2 ANEL TRAVA	CIRCLIP	ARO RETÉN	CIRCLIP
6	70100716	1	●○ 70100544	4 SUPORTE	BRACKET	SOPORTE	SUPPORT
7	70998095	1	▶	4 BALANCEIRO	ROCKER LEVER	BALANCÍN	LEVIER OSCILLANT
8	2511425	7		4 BUCHA	BUSH	BUJE	BAGUE
9	70998096	1	◀	4 BALANCEIRO	ROCKER LEVER	BALANCÍN	LEVIER OSCILLANT
10	2511425	9		4 BUCHA	BUSH	BUJE	BAGUE
11	31744123	1		2 MOLA	SPRING	RESORTE	RESSORT
12	31743108	1		2 MOLA	SPRING	RESORTE	RESSORT
13	35511111	1		1 TUBO	PIPE	CAÑO	TUYAUTERIE
14	0726504	1		1 PARAFUSO	BOLT	TORNILLO	VIS
15	33811113			1 ANEL "O"	"O" RING	ARO SELLO	JOINT TORIQUE
16	0720579			8 PARAFUSO	BOLT	TORNILLO	VIS
17	0576052			8 PORCA	NUT	TUERCA	ÉCROU
18	31434163			8 TUCHO	TAPPET	BOTADOR	POUSSOIR
19	70998041			8 VARETA	PUSH-ROD	VARILLA	TIGE
20	70998019			4 VÁLVULA ESCAPE	EXHAUST VALVE	VÁLVULA ESCAPE	SOUPAPE ÉCHAPP
21	70998082			4 VÁLVULA ADMISSÃO	INLET VALVE	VÁLVULA ADMISIÓN	SOUPAPE ADM.
22	70998120		514699Z	8 VEDADOR	SEAL	DEFLECTOR	DEFLECTEUR
22	70730051		514700Z	8 VEDADOR	SEAL	DEFLECTOR	DEFLECTEUR
23	31745122		561499B	8 MOLA EXTERNA	OUTER SPRING	RESORTE EXTERIOR	RESSORT EXT.
23	70998136		561500B	8 MOLA	SPRING	RESORTE	RESSORT
24	31744133		561499B	8 MOLA INTERNA	INNER SPRING	RESORTE INTERIOR	RESSORT INT.
25	33415118			8 ARRUELA	WASHER	ARANDELA	RONDELLE
26	70230010			16 TRAVA	COTTER	SEGURO CÓNICO	CLAVETTE
27	70998121		561499B	8 CAPA	CAP	CASQUILLO	CUVETTE
27	70150047		561500B	8 CAPA	CAP	CASQUILLO	CUVETTE
28	70820105		●○ 70820079	4 PRISIONEIRO	STUD	ESPÁRRAGO	GOUJON
29	70570075			4 PORCA	NUT	TUERCA	ÉCROU

VÁLVULAS E BALANCEIROS VALVES AND ROCKERSHAFTS VÁLVULAS Y BALANCINES SOUPAPES ET LEVIERS OSCILLANTS	GRUPO GROUP 18/40 GRUPO GROUPE

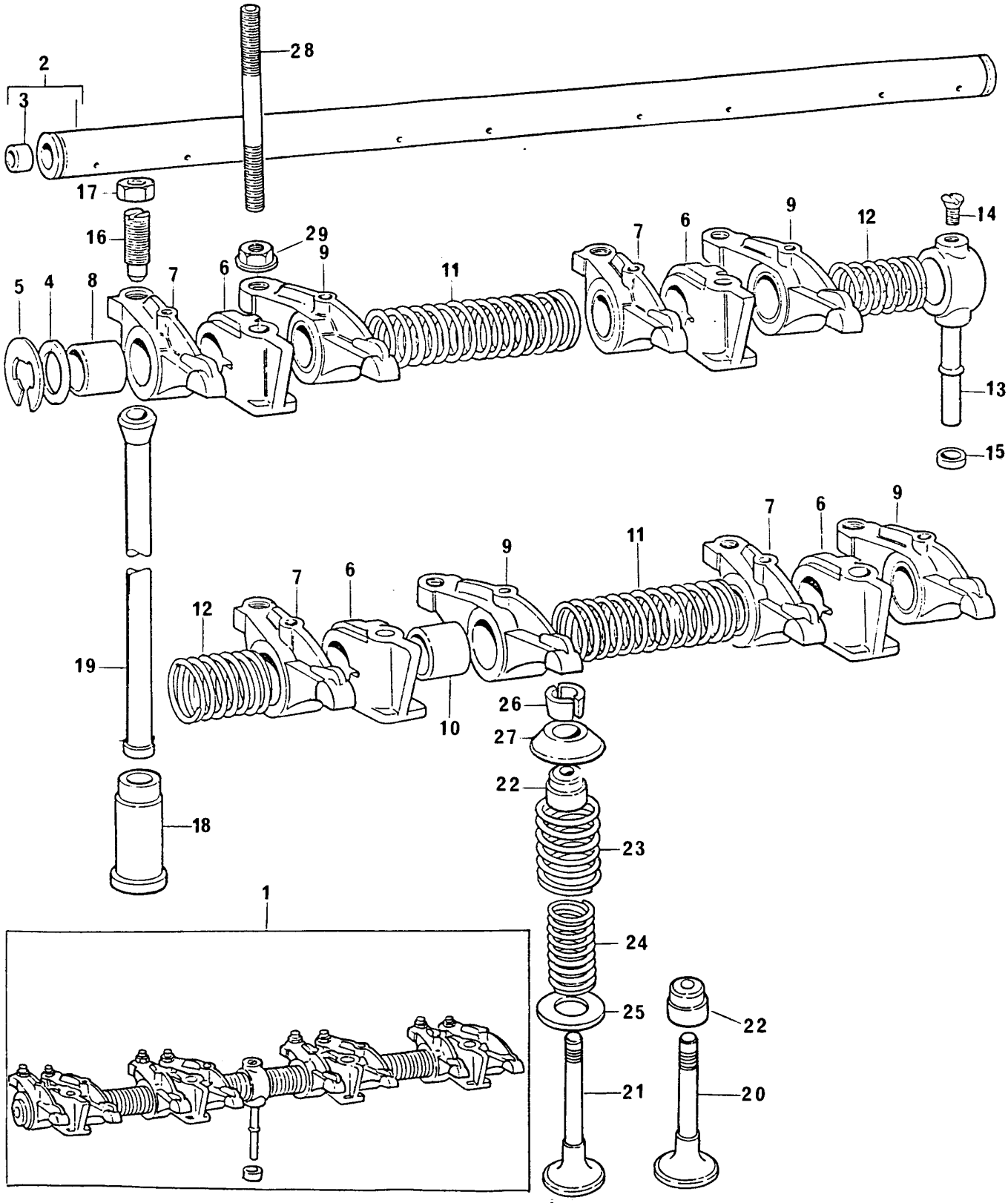

VÁLVULAS E BALANCEIROS
VALVES AND ROCKERSHAFTS
VÁLVULAS Y BALANCINES
SOUPAPES ET LEVIERS OSCILLANTS

GRUPO
GROUP **18/40**
GRUPO
GROUPE

1	424823			1	EIXO BALANCEIRO	ROCKERSHAFT ASSY	EJE BALANCINES	RAMPE CULBUTEURS
2	424807	1		1	EIXO	SHAFT	EJE	ARBRE
3	0650507	2		2	BUJÃO	PLUG	TAPÓN	BOUCHON
4	33117415	1		2	ARRUELA	WASHER	ARANDELA	RONDELLE
5	0170151	1		2	ANEL TRAVA	CIRCLIP	ARO RETÉN	CIRCLIP
6	70100716	1	●○ 70100544	4	SUPORTE	BRACKET	SOPORTE	SUPPORT
7	70998095	1	▶	4	BALANCEIRO	ROCKER LEVER	BALANCÍN	LEVIER OSCILLANT
8	2511425	7		4	BUCHA	BUSH	BUJE	BAGUE
9	70998096	1	◀	4	BALANCEIRO	ROCKER LEVER	BALANCÍN	LEVIER OSCILLANT
10	2511425	9		4	BUCHA	BUSH	BUJE	BAGUE
11	31744123	1		2	MOLA	SPRING	RESORTE	RESSORT
12	31743108	1		2	MOLA	SPRING	RESORTE	RESSORT
13	35511111	1		1	TUBO	PIPE	CAÑO	TUYAUTERIE
14	0726504	1		1	PARAFUSO	BOLT	TORNILLO	VIS
15	33811113			1	ANEL "O"	"O" RING	ARO SELLO	JOINT TORIQUE
16	0720579			8	PARAFUSO	BOLT	TORNILLO	VIS
17	0576052			8	PORCA	NUT	TUERCA	ÉCROU
18	31434163			8	TUCHO	TAPPET	BOTADOR	POUSSOIR
19	70998041			8	VARETA	PUSH-ROD	VARILLA	TIGE
20	70910038			4	VÁLVULA ESCAPE	EXHAUST VALVE	VÁLVULA ESCAPE	SOUPAPE ÉCHAPP
21	70910037			4	VÁLVULA ADMISSÃO	INLET VALVE	VÁLVULA ADMISIÓN	SOUPAPE ADM.
22	70730051			8	VEDADOR	SEAL	DEFLECTOR	DEFLECTEUR
23	31745122		→| 561499B	8	MOLA EXTERNA	OUTER SPRING	RESORTE EXTERIOR	RESSORT EXT.
23	70998136		|→ 561500B	8	MOLA	SPRING	RESORTE	RESSORT
24	31744133		→| 561499B	8	MOLA INTERNA	INNER SPRING	RESORTE INTERIOR	RESSORT INT.
25	33415118			8	ARRUELA	WASHER	ARANDELA	RONDELLE
26	70230010			16	TRAVA	COTTER	SEGURO CÓNICO	CLAVETTE
27	70998121		→| 561499B	8	CAPA	CAP	CASQUILLO	CUVETTE
27	70150047		|→ 561500B	8	CAPA	CAP	CASQUILLO	CUVETTE
28	70820105		●○ 70820079	4	PRISIONEIRO	STUD	ESPÁRRAGO	GOUJON
29	70570075			4	PORCA	NUT	TUERCA	ÉCROU

VÁLVULAS E BALANCEIROS VALVES AND ROCKERSHAFTS VÁLVULAS Y BALANCINES SOUPAPES ET LEVIERS OSCILLANTS	GRUPO GROUP 18/41 GRUPO GROUPE

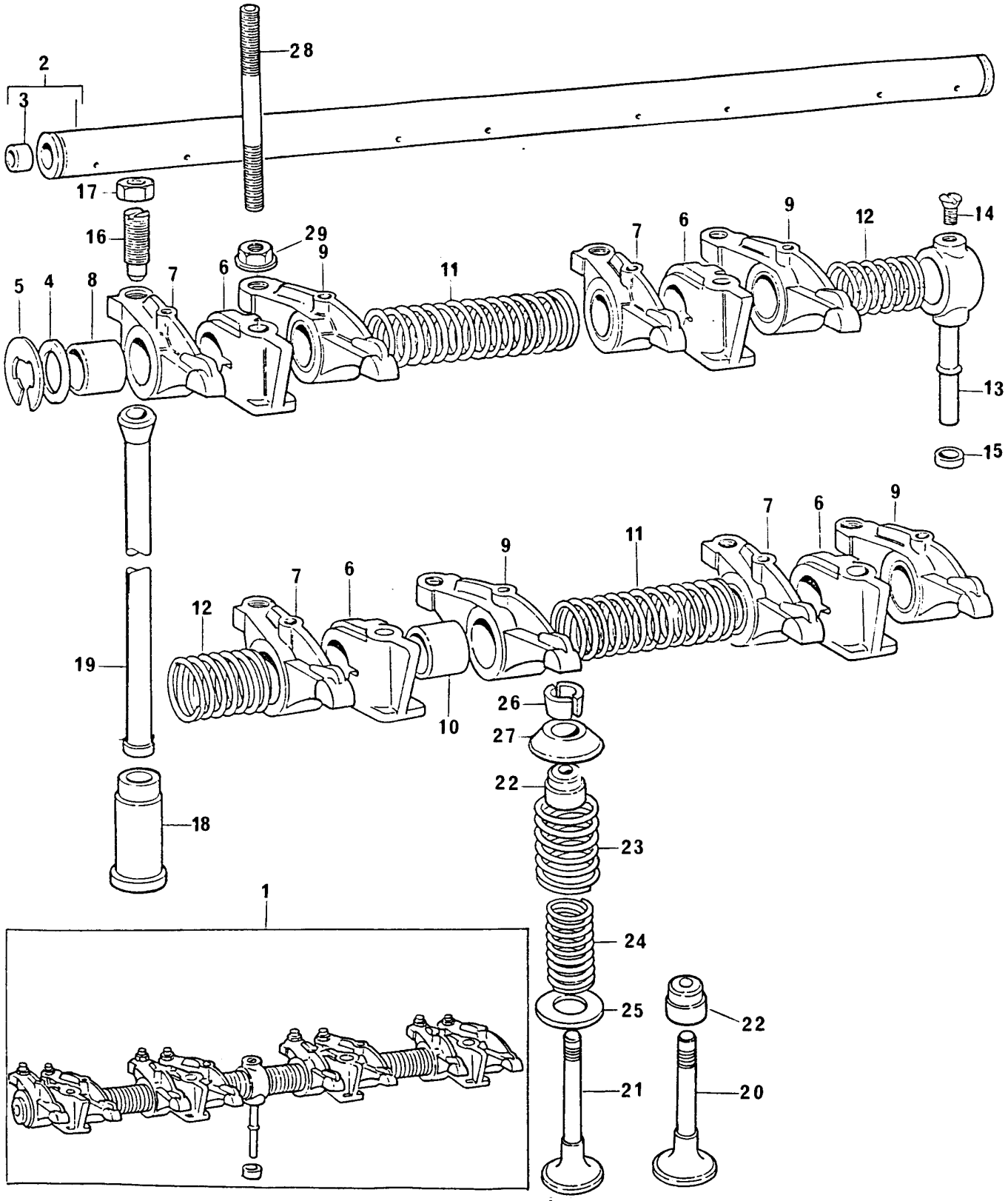

VÁLVULAS E BALANCEIROS
VALVES AND ROCKERSHAFTS
VÁLVULAS Y BALANCINES
SOUPAPES ET LEVIERS OSCILLANTS

GRUPO
GROUP **18/41**
GRUPO
GROUPE

1	424823			1 EIXO BALANCEIRO	ROCKERSHAFT ASSY	EJE BALANCINES	RAMPE CULBUTEURS
2	424807	1		1 EIXO	SHAFT	EJE	ARBRE
3	0650507	2		2 BUJÃO	PLUG	TAPÓN	BOUCHON
4	33117415	1		2 ARRUELA	WASHER	ARANDELA	RONDELLE
5	0170151	1		2 ANEL TRAVA	CIRCLIP	ARO RETÉN	CIRCLIP
6	70100716	1		4 SUPORTE	BRACKET	SOPORTE	SUPPORT
7	70998095	1	▶	4 BALANCEIRO	ROCKER LEVER	BALANCÍN	LEVIER OSCILLANT
8	2511425	7		4 BUCHA	BUSH	BUJE	BAGUE
9	70998096	1	◀	4 BALANCEIRO	ROCKER LEVER	BALANCÍN	LEVIER OSCILLANT
10	2511425	9		4 BUCHA	BUSH	BUJE	BAGUE
11	31744123	1		2 MOLA	SPRING	RESORTE	RESSORT
12	31743108	1		2 MOLA	SPRING	RESORTE	RESSORT
13	35511111	1		1 TUBO	PIPE	CAÑO	TUYAUTERIE
14	0726504	1		1 PARAFUSO	BOLT	TORNILLO	VIS
15	33811113			1 ANEL "O"	"O" RING	ARO SELLO	JOINT TORIQUE
16	0720579			8 PARAFUSO	BOLT	TORNILLO	VIS
17	0576052			8 PORCA	NUT	TUERCA	ÉCROU
18	31434163			8 TUCHO	TAPPET	BOTADOR	POUSSOIR
19	70998041			8 VARETA	PUSH-ROD	VARILLA	TIGE
20	70998019			4 VÁLVULA ESCAPE	EXHAUST VALVE	VÁLVULA ESCAPE	SOUPAPE ÉCHAPP
21	70998082			4 VÁLVULA ADMISSÃO	INLET VALVE	VÁLVULA ADMISIÓN	SOUPAPE ADM.
22	70730051			8 VEDADOR	SEAL	DEFLECTOR	DEFLECTEUR
23	31745122		561499B	8 MOLA EXTERNA	OUTER SPRING	RESORTE EXTERIOR	RESSORT EXT.
23	70998136		561500B	8 MOLA	SPRING	RESORTE	RESSORT
24	31744133		561499B	8 MOLA INTERNA	INNER SPRING	RESORTE INTERIOR	RESSORT INT.
25	33415118			8 ARRUELA	WASHER	ARANDELA	RONDELLE
26	70230010			16 TRAVA	COTTER	SEGURO CÓNICO	CLAVETTE
27	70998121		561499B	8 CAPA	CAP	CASQUILLO	CUVETTE
27	70150047		561500B	8 CAPA	CAP	CASQUILLO	CUVETTE
28	70820105			4 PRISIONEIRO	STUD	ESPÁRRAGO	GOUJON
29	70570075			4 PORCA	NUT	TUERCA	ÉCROU

RETENTOR TRASEIRO DA ÁRVORE DE MANIVELAS **CRANKSHAFT REAR OIL SEAL** **SELLO TRASERO DE ACEITE** **DÉFLECTEUR D'HUILE ARRIERE**	**GRUPO** **GROUP** **20/17** **GRUPO** **GROUPE**

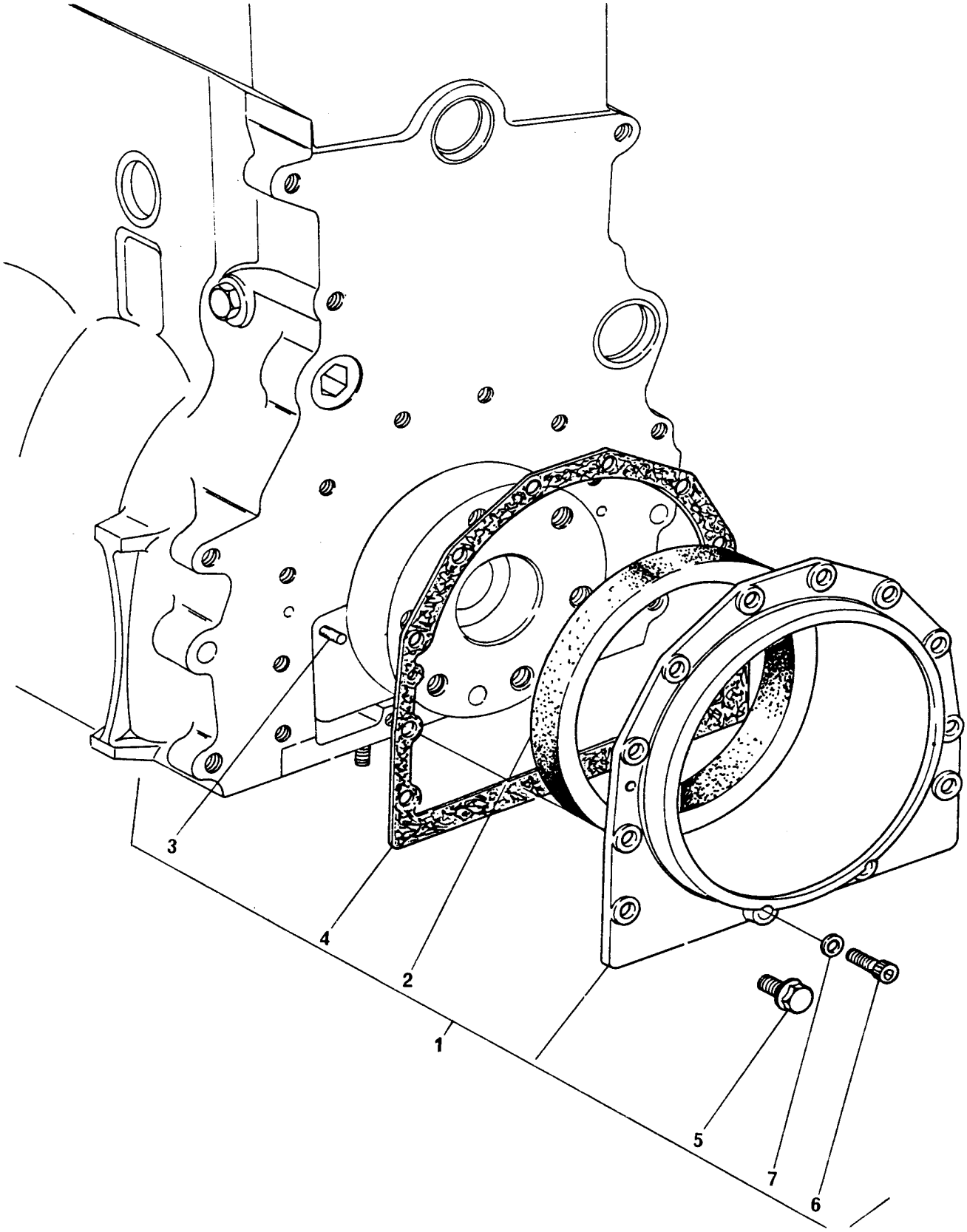

RETENTOR TRASEIRO DA ÁRVORE DE MANIVELAS
CRANKSHAFT REAR OIL SEAL
SELLO TRASERO DE ACEITE
DÉFLECTEUR D'HUILE ARRIERE

GRUPO
GROUP **20/17**
GRUPO
GROUPE

1	S4009		1	CJ. RETENTOR	SEAL-ASSY	CJ. SELLO	JEU DEFLECTEUR
2	70730050	1	1	RETENTOR	SEAL	SELLO	DEFLECTEUR
3	0350009	1	2	PINO GUIA	DOWEL	ESPIGA	PION
4	36817157	1	1	JUNTA	JOINT	JUNTA	JOINT
5	70740130	1	10	PARAFUSO	BOLT	TORNILLO	VIS
6	2172530	1	2	PARAFUSO	BOLT	TORNILLO	VIS
7	33112111	1	2	ARRUELA	WASHER	ARANDELA	RONDELLE

ÁRVORE DE COMANDO DAS VÁLVULAS CAMSHAFT ARBOL DE LEVAS ARBRE À CAMES	GRUPO GROUP 21/25 GRUPO GROUPE

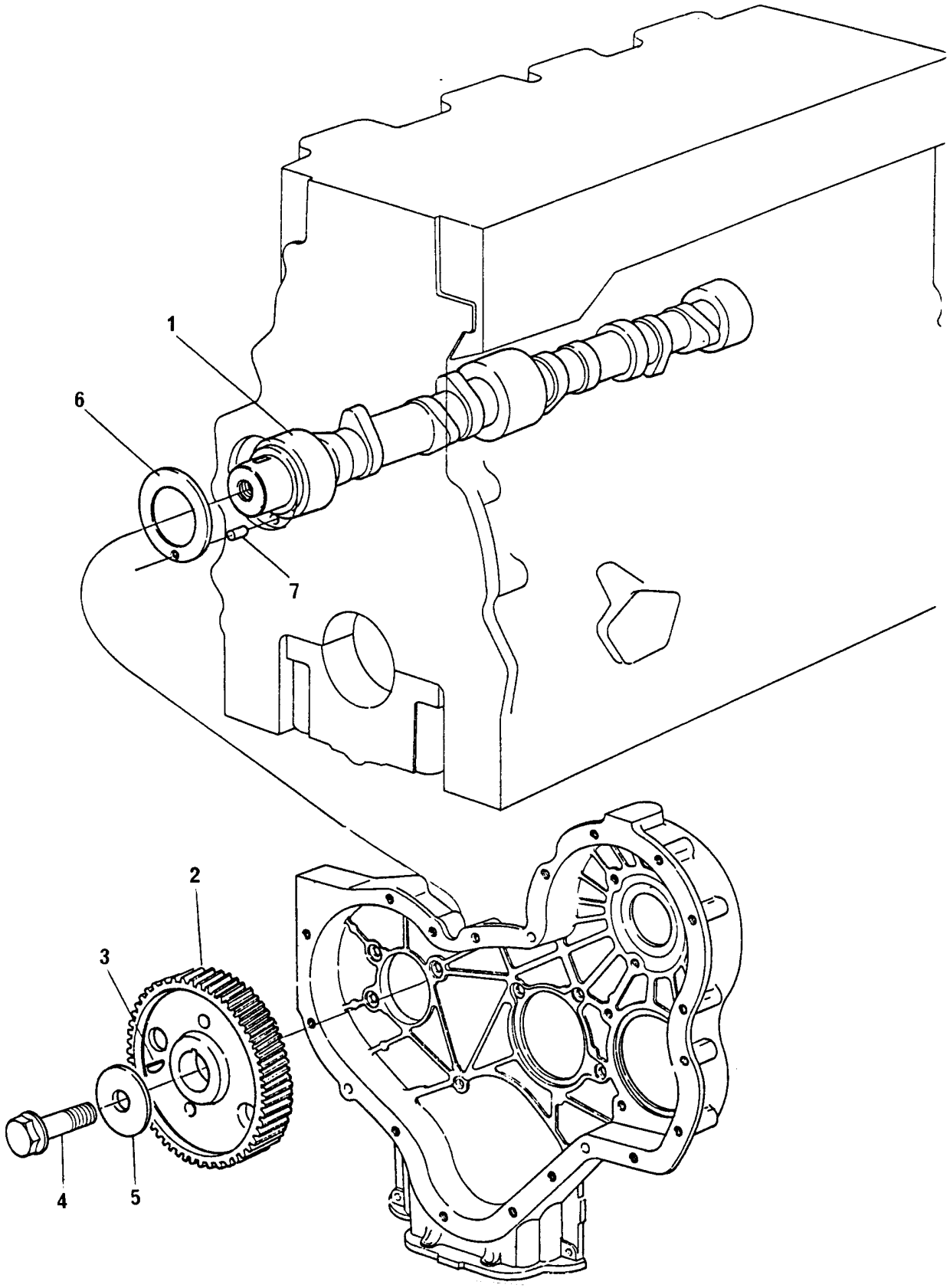

ÁRVORE DE COMANDO DAS VÁLVULAS
CAMSHAFT
ARBOL DE LEVAS
ARBRE À CAMES

GRUPO
GROUP **21/25**
GRUPO
GROUPE

1	31415373	1	ÁRVORE COMANDO	CAMSHAFT	ÁRBOL DE LEVAS	ARBRE A CAMES
2	31171931	1	ENGRENAGEM	GEAR	ENGRANAJE	PIGNON
3	0500012	1	CHAVETA	KEY	CHAVETA	CLAVETTE
4	70740323	1	PARAFUSO	BOLT	TORNILLO	VIS
5	70920103	1	ARRUELA	WASHER	ARANDELA	RONDELLE
6	33153121	1	ARRUELA DE ENCOSTO	THRUST WASHER	ARANDELA	RONDELLE
7	0610844	1	PINO GUIA	DOWEL	ESPIGA	PION

ÁRVORE DE COMANDO DAS VÁLVULAS **CAMSHAFT** **ARBOL DE LEVAS** **ARBRE À CAMES**	**GRUPO** **GROUP** **21/26** **GRUPO** **GROUPE**

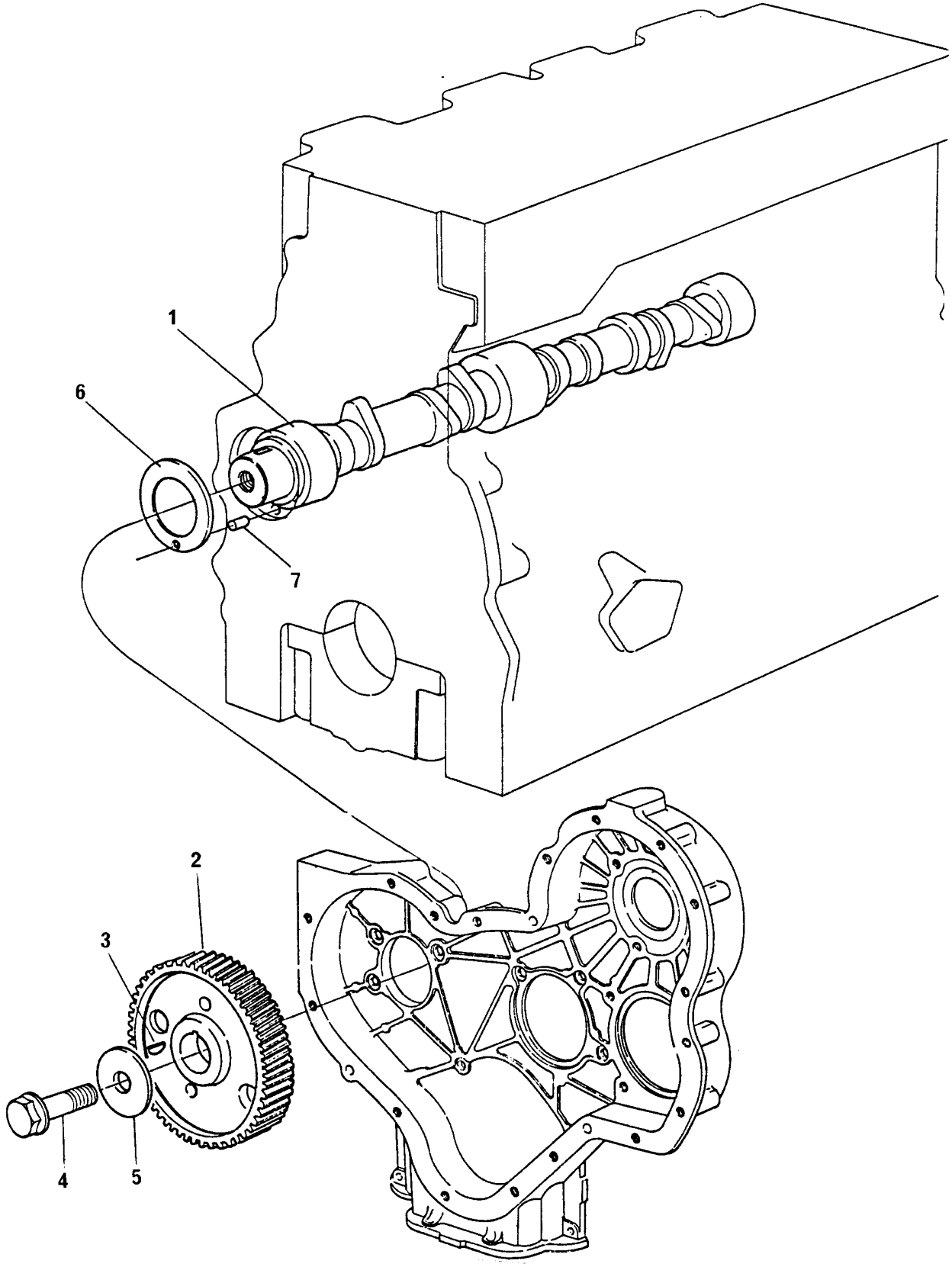

ÁRVORE DE COMANDO DAS VÁLVULAS **CAMSHAFT** **ARBOL DE LEVAS** **ARBRE À CAMES**	**GRUPO** **GROUP** **21/26** **GRUPO** **GROUPE**

1	31415372	1	ÁRVORE COMANDO	CAMSHAFT	ÁRBOL DE LEVAS	ARBRE A CAMES
2	31171931	1	ENGRENAGEM	GEAR	ENGRANAJE	PIGNON
3	0500012	1	CHAVETA	KEY	CHAVETA	CLAVETTE
4	70740323	1	PARAFUSO	BOLT	TORNILLO	VIS
5	70920103	1	ARRUELA	WASHER	ARANDELA	RONDELLE
6	33153121	1	ARRUELA DE ENCOSTO	THRUST WASHER	ARANDELA	RONDELLE
7	0610844	1	PINO GUIA	DOWEL	ESPIGA	PION

ENGRENAGENS INTERMEDIÁRIAS DA DISTRIBUIÇÃO IDLER GEARS ENGRANAJES INTERMÉDIOS DE LA DISTRIBUCIÓN PIGNONS INTERMÉDIARES DE LA DISTRIBUTION	GRUPO GROUP 22/13 GRUPO GROUPE

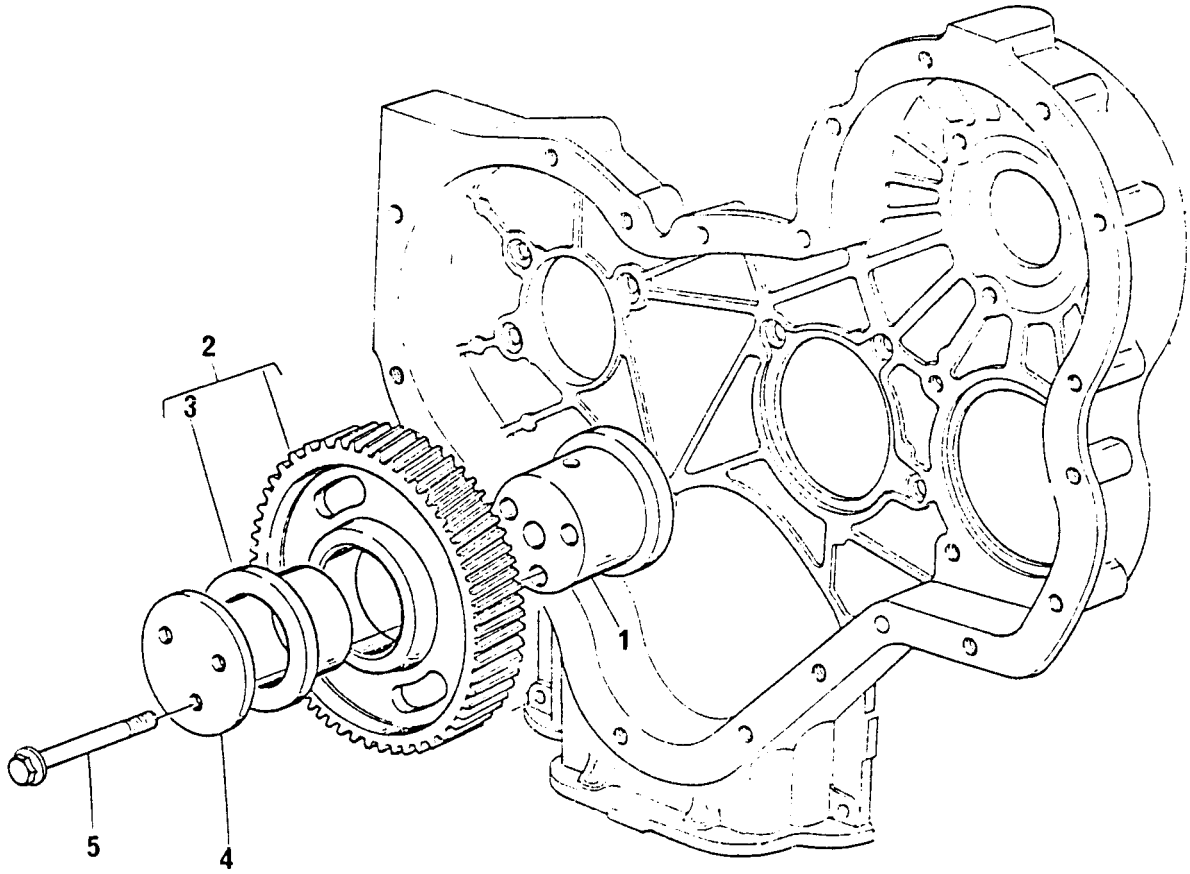

ENGRENAGENS INTERMEDIÁRIAS DA DISTRIBUIÇÃO
IDLER GEARS
ENGRANAJES INTERMÉDIOS DE LA DISTRIBUCIÓN
PIGNONS INTERMÉDIARES DE LA DISTRIBUTION

GRUPO
GROUP **22/13**
GRUPO
GROUPE

1	70998172		●○	70998001	1	CUBO	HUB	CUBO	MOYEU
2	41115018				1	ENGRENAGEM	GEAR	ENGRANAJE	PIGNON
3	0050345	2			2	BUCHA	BUSH	BUJE	BAGUE
4	70940151				1	PLACA	PLATE	PLACA	PLAQUE
5	70740189				3	PARAFUSO	BOLT	TORNILLO	VIS

CARTER DE ÓLEO LUBRIFICANTE LUBRICATING OIL SUMP CÁRTER DE ACEITE LUBRICANTE CARTER À HUILE LUBRIFIANT	GRUPO GROUP 31/154 GRUPO GROUPE

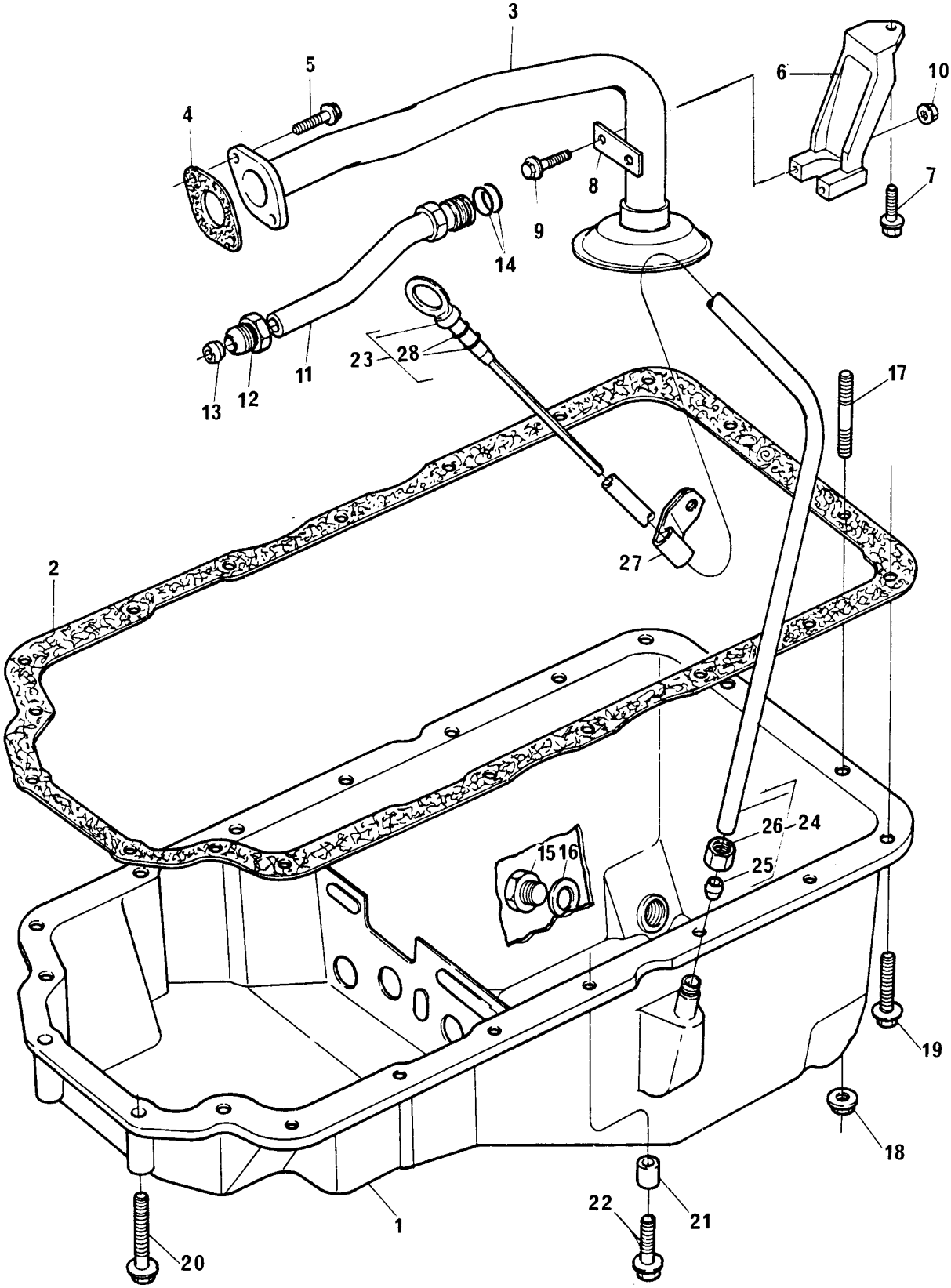

CARTER DE ÓLEO LUBRIFICANTE
LUBRICATING OIL SUMP
CÁRTER DE ACEITE LUBRICANTE
CARTER À HUILE LUBRIFIANTE

GRUPO
GROUP **31/154**
GRUPO
GROUPE

1	70830143		●○ 70830136	1	CÁRTER	SUMP	CÁRTER	CARTER
2	70490178			1	JUNTA	JOINT	JUNTA	JOINT
3	70992503			1	TUBO SUCÇÃO	SUCTION PIPE	CANO DE SUCCIÓN	TUYAUTERIE
4	36832118			1	JUNTA	JOINT	JUNTA	JOINT
5	70740307			2	PARAFUSO	BOLT	TORNILLO	VIS
6	70100449			1	SUPORTE	BRACKET	SOPORTE	SUPPORT
7	70740130			1	PARAFUSO	BOLT	TORNILLO	VIS
8	36611419			1	PLACA	PLATE	PLACA	PLAQUE
9	70740103			2	PARAFUSO	BOLT	TORNILLO	VIS
10	70570072			2	PORCA	NUT	TUERCA	ÉCROU
11	70620760			1	TUBO	PIPE	CAÑO	TUYAUTERIE
12	33532121			1	PORCA	NUT	TUERCA	ÉCROU
13	0560244			1	OLIVA	OLIVE	OLIVA	OLIVE
14	70590007			2	ANEL "O"	"O" RING	ARO SELLO	JOINT TORIQUE
15	70650008			1	BUJÃO DRENO	DRAIN PLUG	TAPÓN	BOUCHON
16	70920109		●○ 70920008	1	ARRUELA	WASHER	ARANDELA	RONDELLE
17	70820083			2	PRISIONEIRO	STUD	ESPÁRRAGO	GOUJON
18	70570073			2	PORCA	NUT	TUERCA	ÉCROU
19	70740130			15	PARAFUSO	BOLT	TORNILLO	VIS
20	70740144		→ 438551X	2	PARAFUSO	BOLT	TORNILLO	VIS
20	70740333			2	PARAFUSO	BOLT	TORNILLO	VIS
21	33134421			1	ESPAÇADOR	SPACER	ESPACIADOR	ENTRETOISE
22	70740132			1	PARAFUSO	BOLT	TORNILLO	VIS
23	70320074		●○ 70320070	1	VARETA MEDIDORA	DIPSTICK	VARILLA NÍVEL	JAUGE
24	70992508			1	TUBO	PIPE	CAÑO	TUYAUTERIE
25	0566005	24		1	OLIVA	OLIVE	OLIVA	OLIVE
26	0576114	24		1	PORCA	NUT	TUERCA	ÉCROU
27	70180148			2	PRESILHA	CLIP	SUJETADOR	AGRAFE
28	0640126	23		2	ANEL	RING	ANILLO	ANNEAU

CARTER DE ÓLEO LUBRIFICANTE LUBRICATING OIL SUMP CÁRTER DE ACEITE LUBRICANTE CARTER À HUILE LUBRIFIANTE	GRUPO GROUP 31/155 GRUPO GROUPE

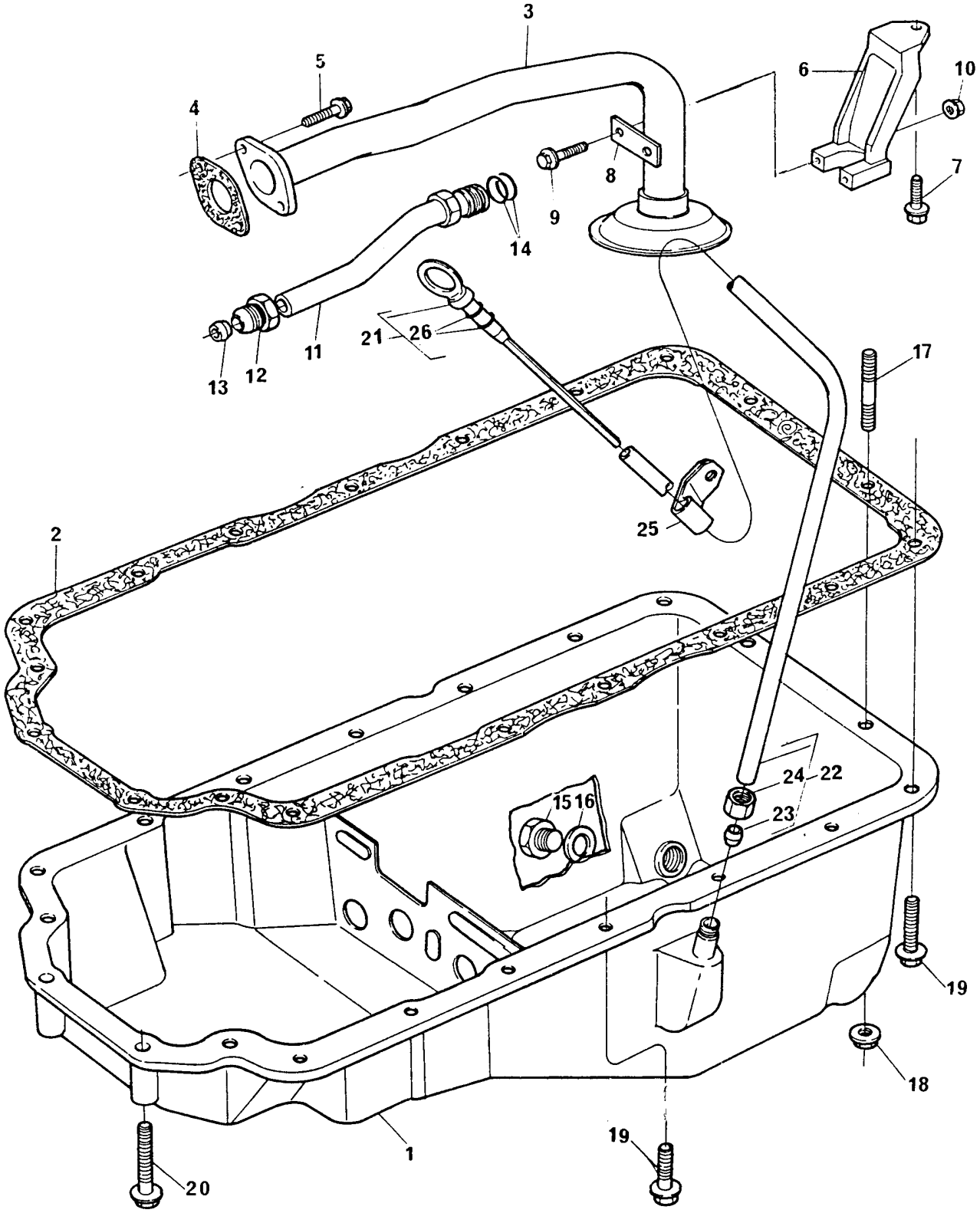

CARTER DE ÓLEO LUBRIFICANTE
LUBRICATING OIL SUMP
CÁRTER DE ACEITE LUBRICANTE
CARTER À HUILE LUBRIFIANTE

GRUPO
GROUP **31/155**
GRUPO
GROUPE

1	70830143		●○ 70830136	1	CÁRTER	SUMP	CÁRTER	CARTER
2	70490178			1	JUNTA	JOINT	JUNTA	JOINT
3	70991765			1	TUBO SUCÇÃO	SUCTION PIPE	CANO DE SUCCIÓN	TUYAUTERIE
4	70490156			1	JUNTA	JOINT	JUNTA	JOINT
5	70740307			2	PARAFUSO	BOLT	TORNILLO	VIS
6	70100449			1	SUPORTE	BRACKET	SOPORTE	SUPPORT
7	70740130			1	PARAFUSO	BOLT	TORNILLO	VIS
8	36611419			1	PLACA	PLATE	PLACA	PLAQUE
9	70740103			2	PARAFUSO	BOLT	TORNILLO	VIS
10	70570072			2	PORCA	NUT	TUERCA	ÉCROU
11	70620753			1	TUBO	PIPE	CAÑO	TUYAUTERIE
12	33532121			1	PORCA	NUT	TUERCA	ÉCROU
13	0560244			1	OLIVA	OLIVE	OLIVA	OLIVE
14	70590007			2	ANEL "O"	"O" RING	ARO SELLO	JOINT TORIQUE
15	70650008			1	BUJÃO DRENO	DRAIN PLUG	TAPÓN	BOUCHON
16	70920109		●○ 7092008	1	ARRUELA	WASHER	ARANDELA	RONDELLE
17	70820083			2	PRISIONEIRO	STUD	ESPARRAGO	GOUJON
18	70570073			2	PORCA	NUT	TUERCA	ECROU
19	70740130			16	PARAFUSO	BOLT	TORNILLO	VIS
20	70740144			2	PARAFUSO	BOLT	TORNILLO	VIS
21	70320074		●○ 70320070	1	VARETA MEDIDORA	DIPSTICK	VARILLA NÍVEL	JAUGE
22	70992508			1	TUBO	PIPE	CAÑO	TUYAUTERIE
23	0566005	21		1	OLIVA	OLIVE	OLIVA	OLIVE
24	0576114	21		1	PORCA	NUT	TUERCA	ÉCROU
25	70180148			2	PRESILHA	CLIP	SUJETADOR	AGRAFE
26	0640126	20		2	ANEL	RING	ANILLO	ANNEAU

CARTER DE ÓLEO LUBRIFICANTE LUBRICATING OIL SUMP CÁRTER DE ACEITE LUBRICANTE CARTER À HUILE LUBRIFIANTE	GRUPO GROUP 31/156 GRUPO GROUPE

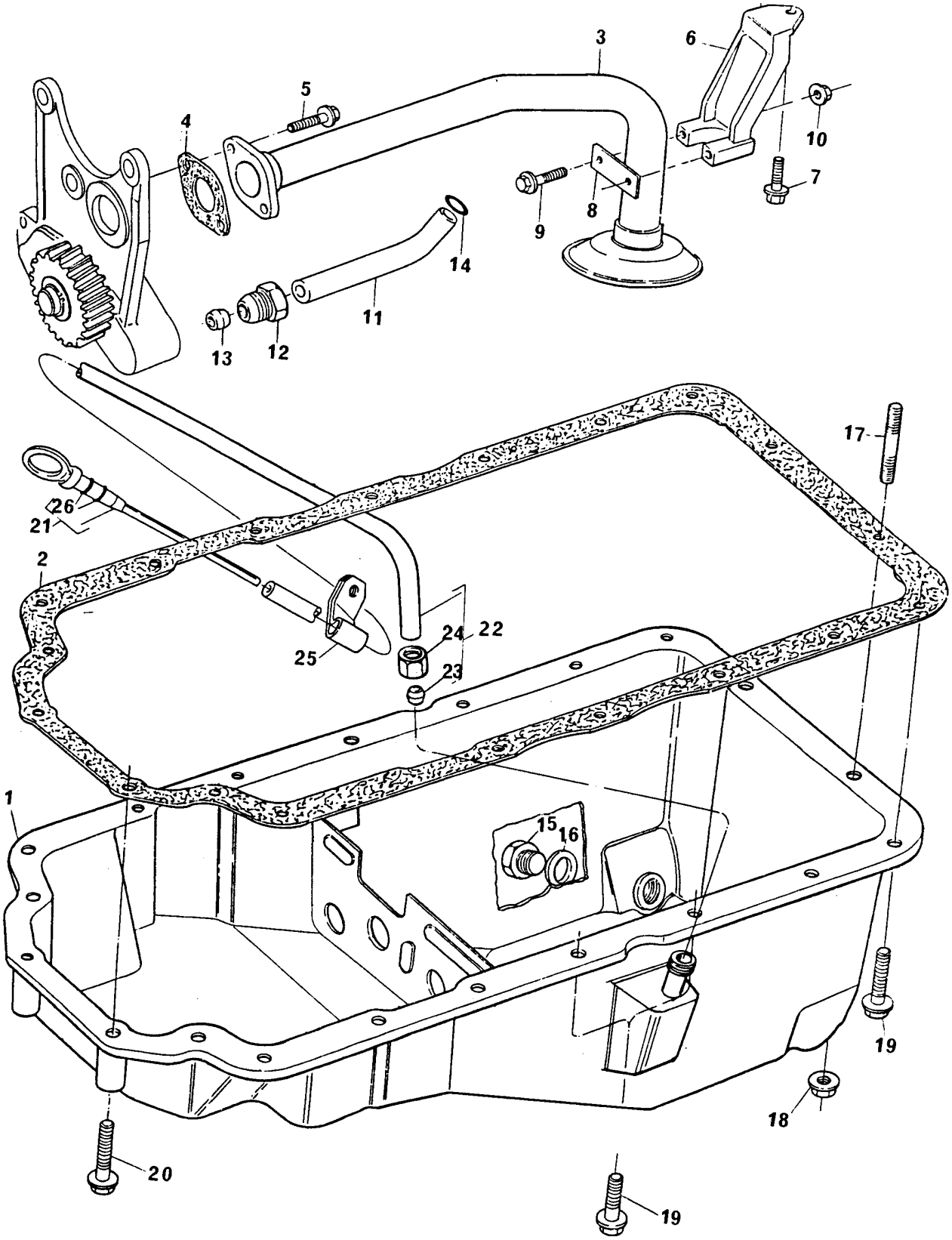

CARTER DE ÓLEO LUBRIFICANTE
LUBRICATING OIL SUMP
CÁRTER DE ACEITE LUBRICANTE
CARTER À HUILE LUBRIFIANTE

GRUPO
GROUP **31/156**
GRUPO
GROUPE

1	70830143	●○	70830136	1	CÁRTER	SUMP	CÁRTER	CARTER
2	70490178			1	JUNTA	JOINT	JUNTA	JOINT
3	70991765			1	TUBO SUCÇÃO	SUCTION PIPE	CANO DE SUCCIÓN	TUYAUTERIE
4	70490156			1	JUNTA	JOINT	JUNTA	JOINT
5	70740307			2	PARAFUSO	BOLT	TORNILLO	VIS
6	70100449			1	SUPORTE	BRACKET	SOPORTE	SUPPORT
7	70740130			1	PARAFUSO	BOLT	TORNILLO	VIS
8	36611419			1	PLACA	PLATE	PLACA	PLAQUE
9	70740103			2	PARAFUSO	BOLT	TORNILLO	VIS
10	70570072			2	PORCA	NUT	TUERCA	ÉCROU
11	70620753			1	TUBO	PIPE	CAÑO	TUYAUTERIE
12	33532121			1	PORCA	NUT	TUERCA	ÉCROU
13	0560244			1	OLIVA	OLIVE	OLIVA	OLIVE
14	70590007			2	ANEL "O"	"O" RING	ARO SELLO	JOINT TORIQUE
15	70650008			1	BUJÃO DRENO	DRAIN PLUG	TAPÓN	BOUCHON
16	70920109	●○	70920008	1	ARRUELA	WASHER	ARANDELA	RONDELLE
17	70820083			2	PRISIONEIRO	STUD	ESPÁRRAGO	GOUJON
18	70570073			2	PORCA	NUT	TUERCA	ÉCROU
19	70740130			16	PARAFUSO	BOLT	TORNILLO	VIS
20	70740144	→	438813X	2	PARAFUSO	BOLT	TORNILLO	VIS
20	70740333			2	PARAFUSO	BOLT	TORNILLO	VIS
21	70320074	●○	70320070	1	VARETA MEDIDORA	DIPSTICK	VARILLA NÍVEL	JAUGE
22	70992508			1	TUBO	PIPE	CAÑO	TUYAUTERIE
23	0566005	22		1	OLIVA	OLIVE	OLIVA	OLIVE
24	0576114	22		1	PORCA	NUT	TUERCA	ÉCROU
25	70180148			2	PRESILHA	CLIP	SUJETADOR	AGRAFE
26	0640126	21		2	ANEL	RING	ANILLO	ANNEAU

CARTER DE ÓLEO LUBRIFICANTE LUBRICATING OIL SUMP CÁRTER DE ACEITE LUBRICANTE CARTER À HUILE LUBRIFIANTE	GRUPO GROUP 31/173 GRUPO GROUPE

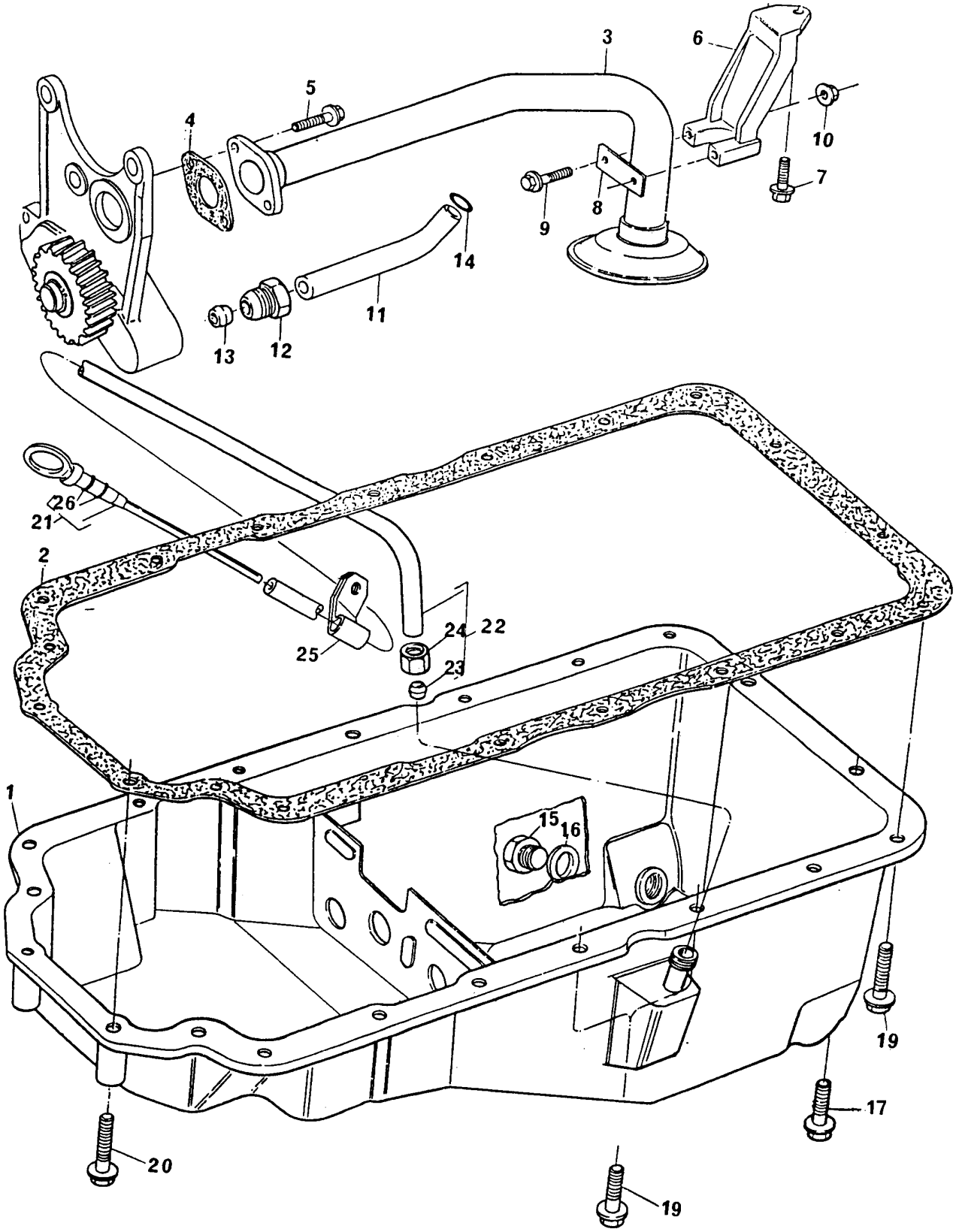

CARTER DE ÓLEO LUBRIFICANTE
LUBRICATING OIL SUMP
CÁRTER DE ACEITE LUBRICANTE
CARTER À HUILE LUBRIFIANTE

GRUPO
GROUP **31/173**
GRUPO
GROUPE

1	70830143		1 CÁRTER	SUMP	CÁRTER	CARTER
2	70490178		1 JUNTA	JOINT	JUNTA	JOINT
3	70991765		1 TUBO SUCÇÃO	SUCTION PIPE	CANO DE SUCCIÓN	TUYAUTERIE
4	70490156		1 JUNTA	JOINT	JUNTA	JOINT
5	70740307		2 PARAFUSO	BOLT	TORNILLO	VIS
6	70100449		1 SUPORTE	BRACKET	SOPORTE	SUPPORT
7	70740130		1 PARAFUSO	BOLT	TORNILLO	VIS
8	36611419		1 PLACA	PLATE	PLACA	PLAQUE
9	70740103		2 PARAFUSO	BOLT	TORNILLO	VIS
10	70570072		2 PORCA	NUT	TUERCA	ÉCROU
11	70620753		1 TUBO	PIPE	CAÑO	TUYAUTERIE
12	33532121		1 PORCA	NUT	TUERCA	ÉCROU
13	0560244		1 OLIVA	OLIVE	OLIVA	OLIVE
14	70590007		2 ANEL "O"	"O" RING	ARO SELLO	JOINT TORIQUE
15	70650008		1 BUJÃO DRENO	DRAIN PLUG	TAPÓN	BOUCHON
16	70920109		1 ARRUELA	WASHER	ARANDELA	RONDELLE
17	70740307		2 PARAFUSO	BOLT	TORNILLO	VIS
19	70740130		16 PARAFUSO	BOLT	TORNILLO	VIS
20	70740333		2 PARAFUSO	BOLT	TORNILLO	VIS
21	70320074		1 VARETA MEDIDORA	DIPSTICK	VARILLA NÍVEL	JAUGE
22	70992508		1 TUBO	PIPE	CAÑO	TUYAUTERIE
23	0566005	22	1 OLIVA	OLIVE	OLIVA	OLIVE
24	0576114	22	1 PORCA	NUT	TUERCA	ÉCROU
25	70180148		2 PRESILHA	CLIP	SUJETADOR	AGRAFE
26	0640126	21	2 ANEL	RING	ANILLO	ANNEAU

CARTER DE ÓLEO LUBRIFICANTE LUBRICATING OIL SUMP CÁRTER DE ACEITE LUBRICANTE CARTER À HUILE LUBRIFIANTE	GRUPO GROUP 31/175 GRUPO GROUPE

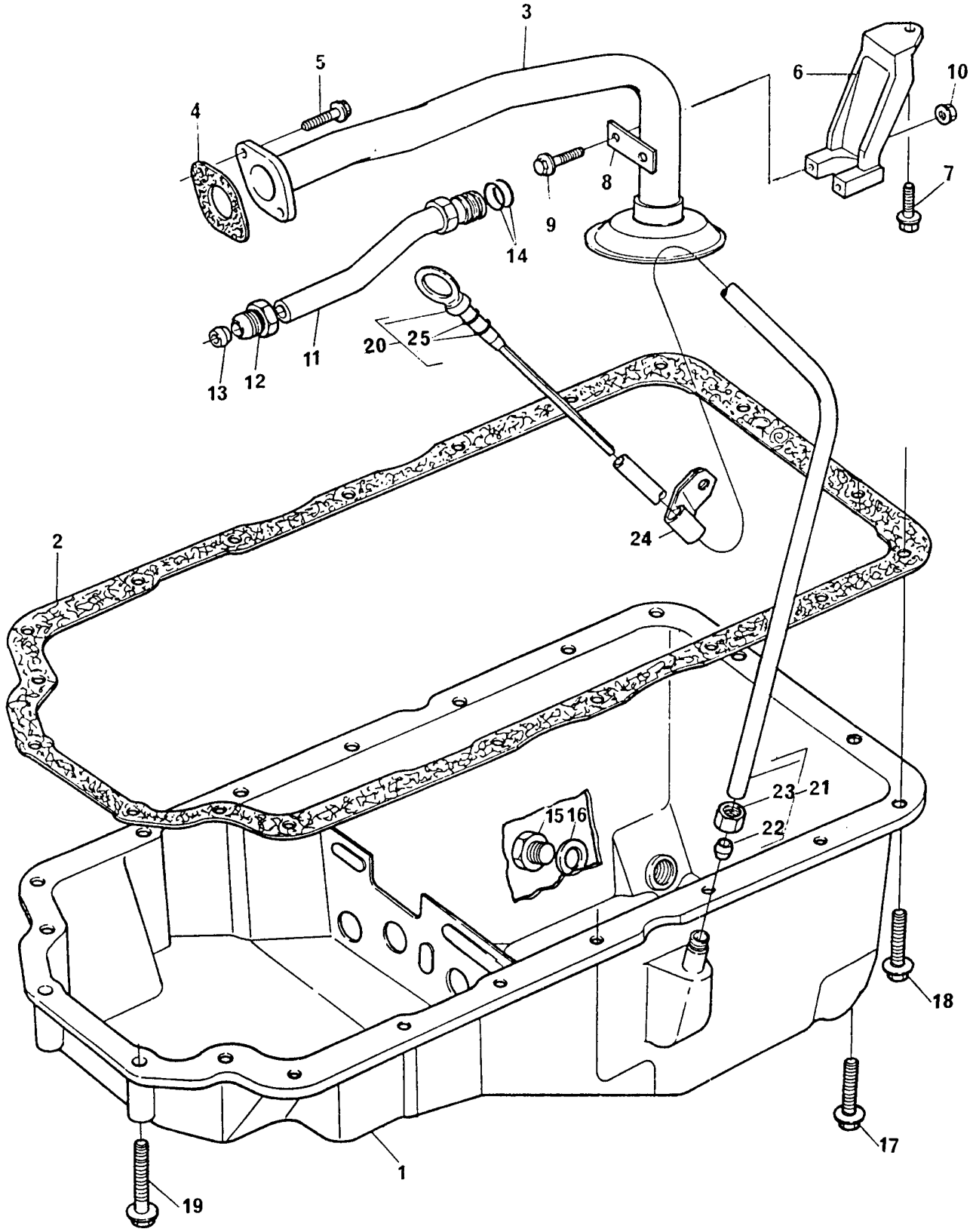

CARTER DE ÓLEO LUBRIFICANTE
LUBRICATING OIL SUMP
CÁRTER DE ACEITE LUBRICANTE
CARTER À HUILE LUBRIFIANTE

GRUPO
GROUP **31/175**
GRUPO
GROUPE

1	70830144		1	CÁRTER	SUMP	CÁRTER	CARTER
2	70490178		1	JUNTA	JOINT	JUNTA	JOINT
3	70991765		1	TUBO SUCÇÃO	SUCTION PIPE	CANO DE SUCCIÓN	TUYAUTERIE
4	70490156		1	JUNTA	JOINT	JUNTA	JOINT
5	70740307		2	PARAFUSO	BOLT	TORNILLO	VIS
6	70100449		1	SUPORTE	BRACKET	SOPORTE	SUPPORT
7	70740130		1	PARAFUSO	BOLT	TORNILLO	VIS
8	36611419		1	PLACA	PLATE	PLACA	PLAQUE
9	70740103		2	PARAFUSO	BOLT	TORNILLO	VIS
10	70570072		2	PORCA	NUT	TUERCA	ÉCROU
11	70620753		1	TUBO	PIPE	CAÑO	TUYAUTERIE
12	33532121		1	PORCA	NUT	TUERCA	ÉCROU
13	0560244		1	OLIVA	OLIVE	OLIVA	OLIVE
14	70590007		2	ANEL "O"	"O" RING	ARO SELLO	JOINT TORIQUE
15	70650008		1	BUJÃO DRENO	DRAIN PLUG	TAPÓN	BOUCHON
16	70920109		1	ARRUELA	WASHER	ARANDELA	RONDELLE
17	70740307		2	PARAFUSO	BOLT	TORNILLO	VIS
18	70740130		16	PARAFUSO	BOLT	TORNILLO	VIS
19	70740333	●○ 70740144	2	PARAFUSO	BOLT	TORNILLO	VIS
20	70320074		1	VARETA MEDIDORA	DIPSTICK	VARILLA NÍVEL	JAUGE
21	70992508		1	TUBO	PIPE	CAÑO	TUYAUTERIE
22	0566005	21	1	OLIVA	OLIVE	OLIVA	OLIVE
23	0576114	21	1	PORCA	NUT	TUERCA	ÉCROU
24	70180148		2	PRESILHA	CLIP	SUJETADOR	AGRAFE
25	0640126	20	2	ANEL	RING	ANILLO	ANNEAU

POLIA DA ÁRVORE DE MANIVELAS CRANKSHAFT PULLEY POLEA DEL CIGUEÑAL POULIE DU VILEBREQUIN	GRUPO GROUP 32/96 GRUPO GROUPE

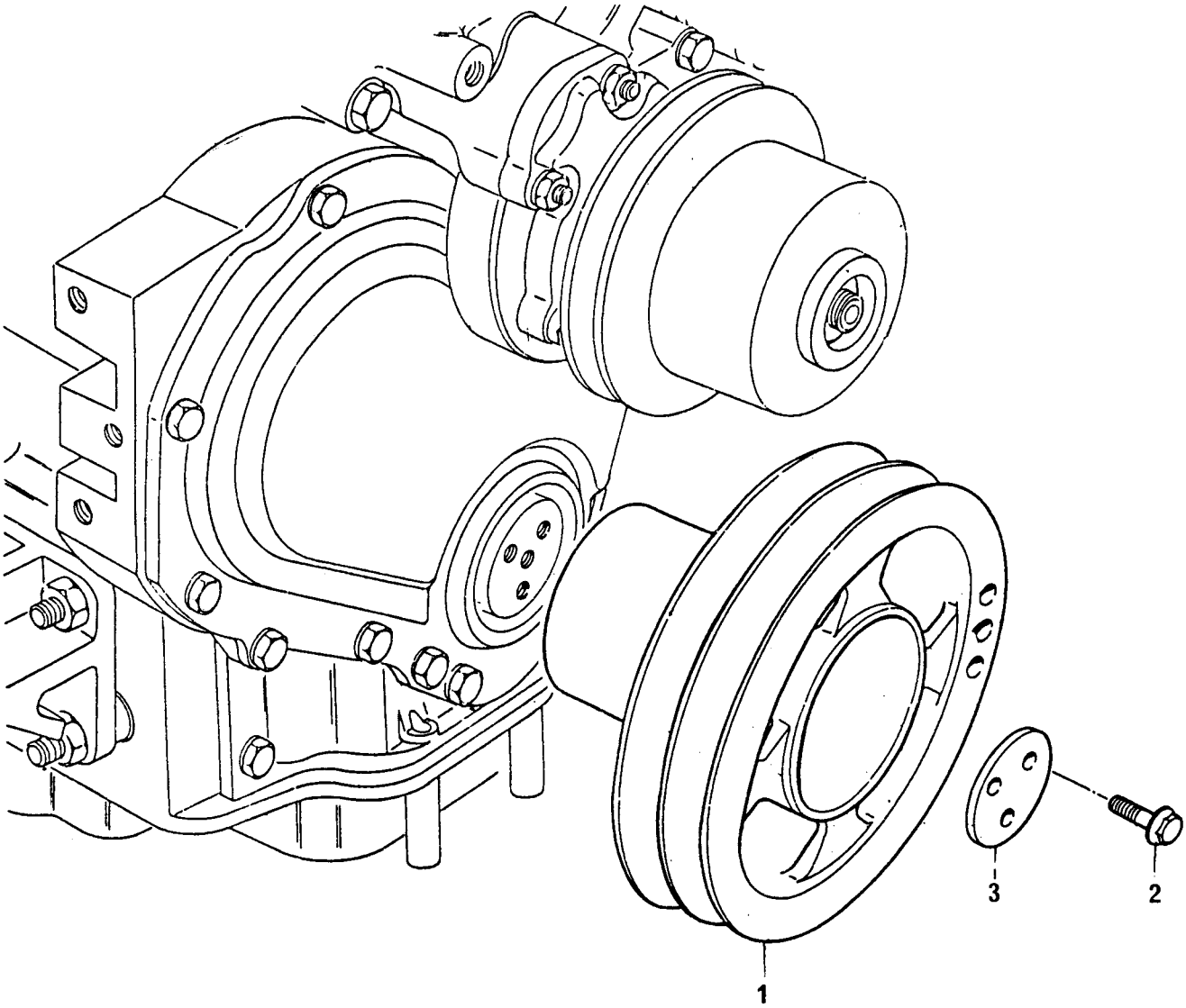

POLIA DA ÁRVORE DE MANIVELAS
CRANKSHAFT PULLEY
POLEA DEL CIGUEÑAL
POULIE DU VILEBREQUIN

GRUPO
GROUP **32/96**
GRUPO
GROUPE

1	70670158		1	POLIA	PULLEY	POLEA	POULIE
2	70740373	●○ 32186139	3	PARAFUSO	BOLT	TORNILLO	VIS
3	3242T001		1	PLACA	PLATE	PLACA	PLAQUE

POLIA DA ÁRVORE DE MANIVELAS CRANKSHAFT PULLEY POLEA DEL CIGUEÑAL POULIE DU VILEBREQUIN	GRUPO GROUP 32/97 GRUPO GROUPE

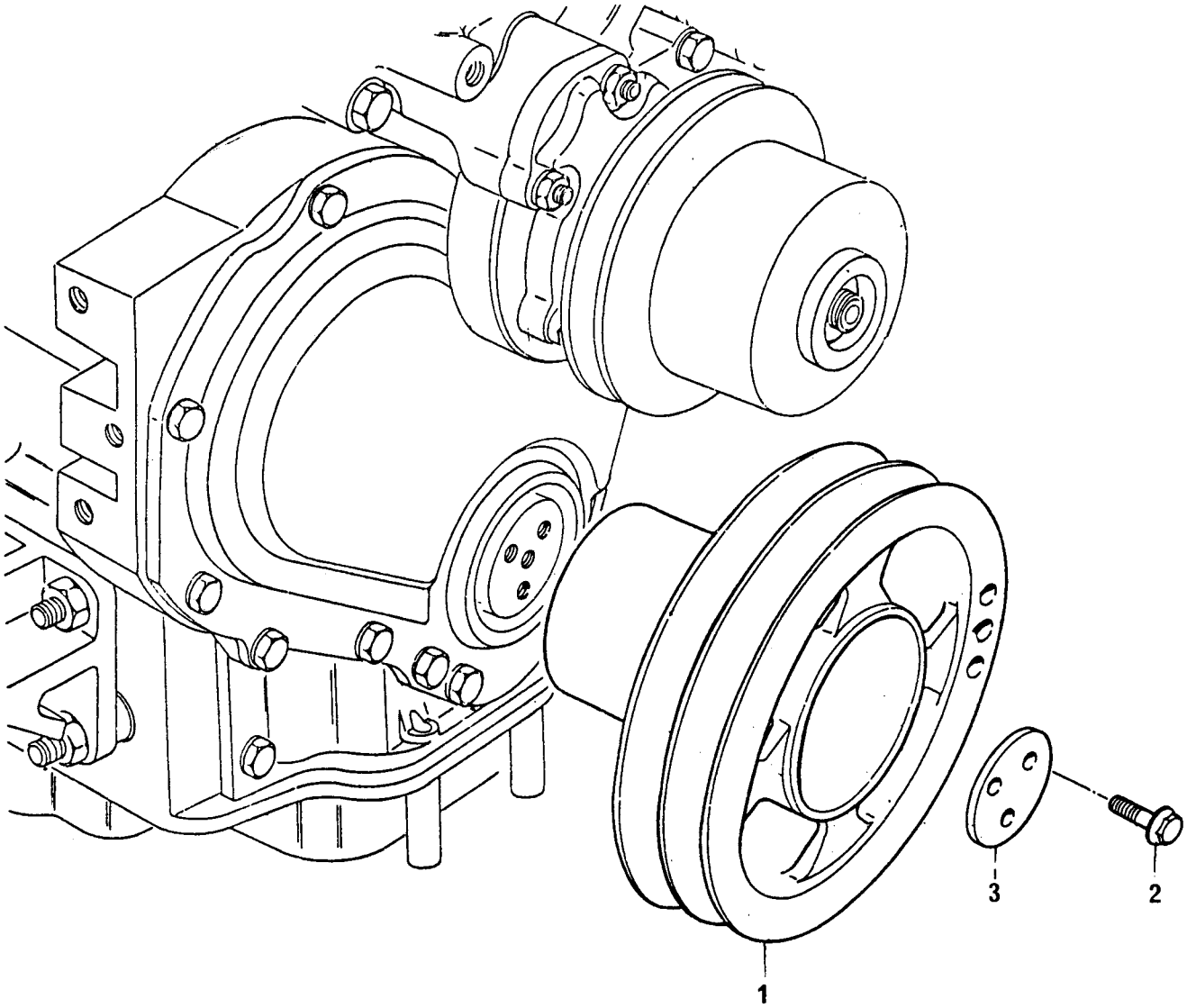

POLIA DA ÁRVORE DE MANIVELAS
CRANKSHAFT PULLEY
POLEA DEL CIGUEÑAL
POULIE DU VILEBREQUIN

GRUPO
GROUP **32/97**
GRUPO
GROUPE

1	70670160		1 POLIA	PULLEY	POLEA	POULIE
2	70740373	●○ 32186139	3 PARAFUSO	BOLT	TORNILLO	VIS
3	3242T001		1 PLACA	PLATE	PLACA	PLAQUE

POLIA DA ÁRVORE DE MANIVELAS CRANKSHAFT PULLEY POLEA DEL CIGUEÑAL POULIE DU VILEBREQUIN	GRUPO GROUP 32/100 GRUPO GROUPE

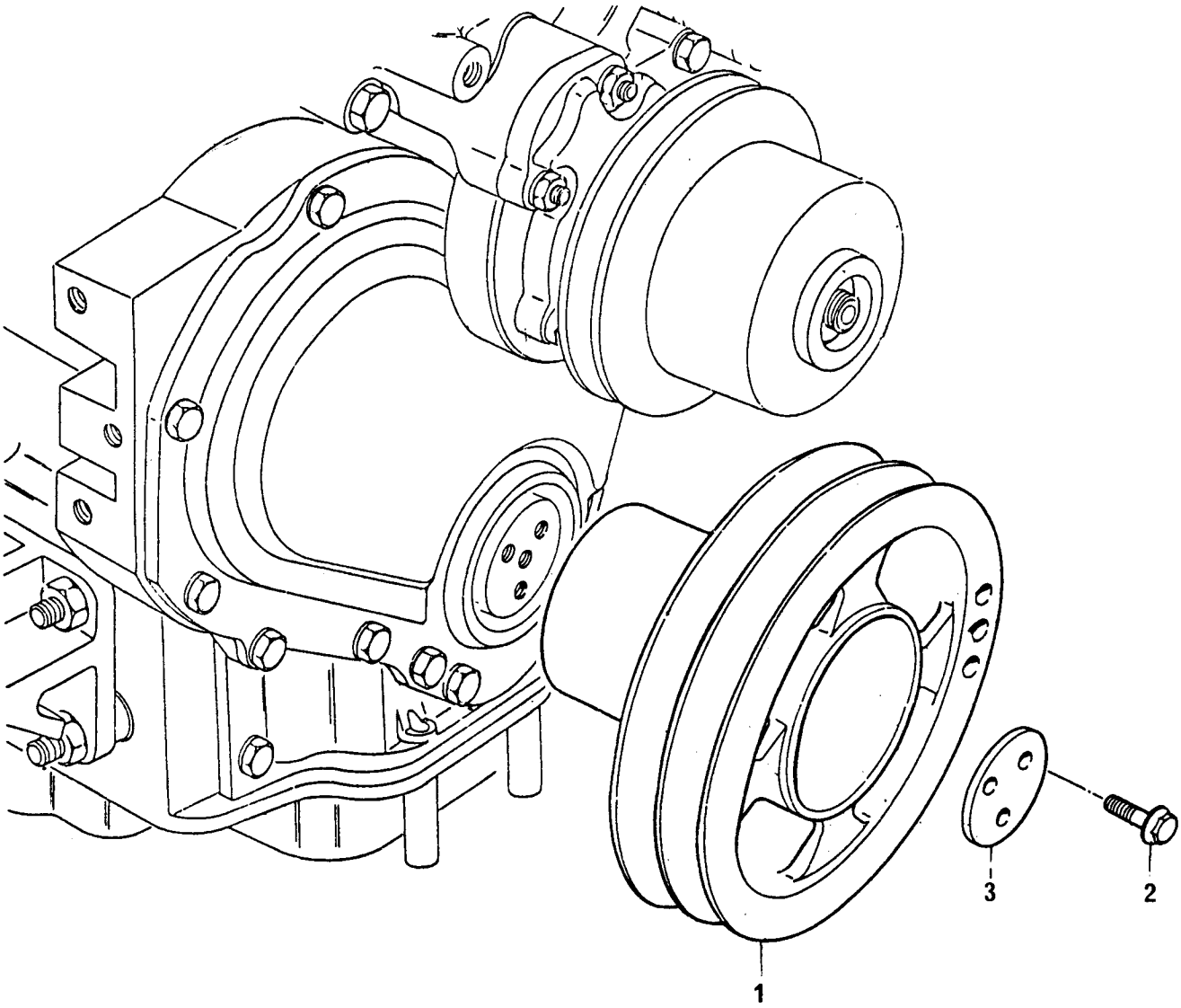

POLIA DA ÁRVORE DE MANIVELAS **CRANKSHAFT PULLEY** **POLEA DEL CIGUEÑAL** **POULIE DU VILEBREQUIN**	**GRUPO** **GROUP** **32/100** **GRUPO** **GROUPE**

1	70670167		1 POLIA	PULLEY	POLEA	POULIE
2	70740373	●○ 32186139	3 PARAFUSO	BOLT	TORNILLO	VIS
3	3242T001		1 PLACA	PLATE	PLACA	PLAQUE

FILTRO DE ÓLEO LUBRIFICANTE E RESFRIADOR DE ÓLEO LUBRICATING OIL FILTER AND OIL COOLER FILTRO DE ACEITE LUBRICANTE Y REFRIGERADOR DE ACEITE FILTRE À HUILE LUBRIFIANTE ET REFROIDISSEUR D'HUILE	GRUPO GROUP 33/120 GRUPO GROUPE

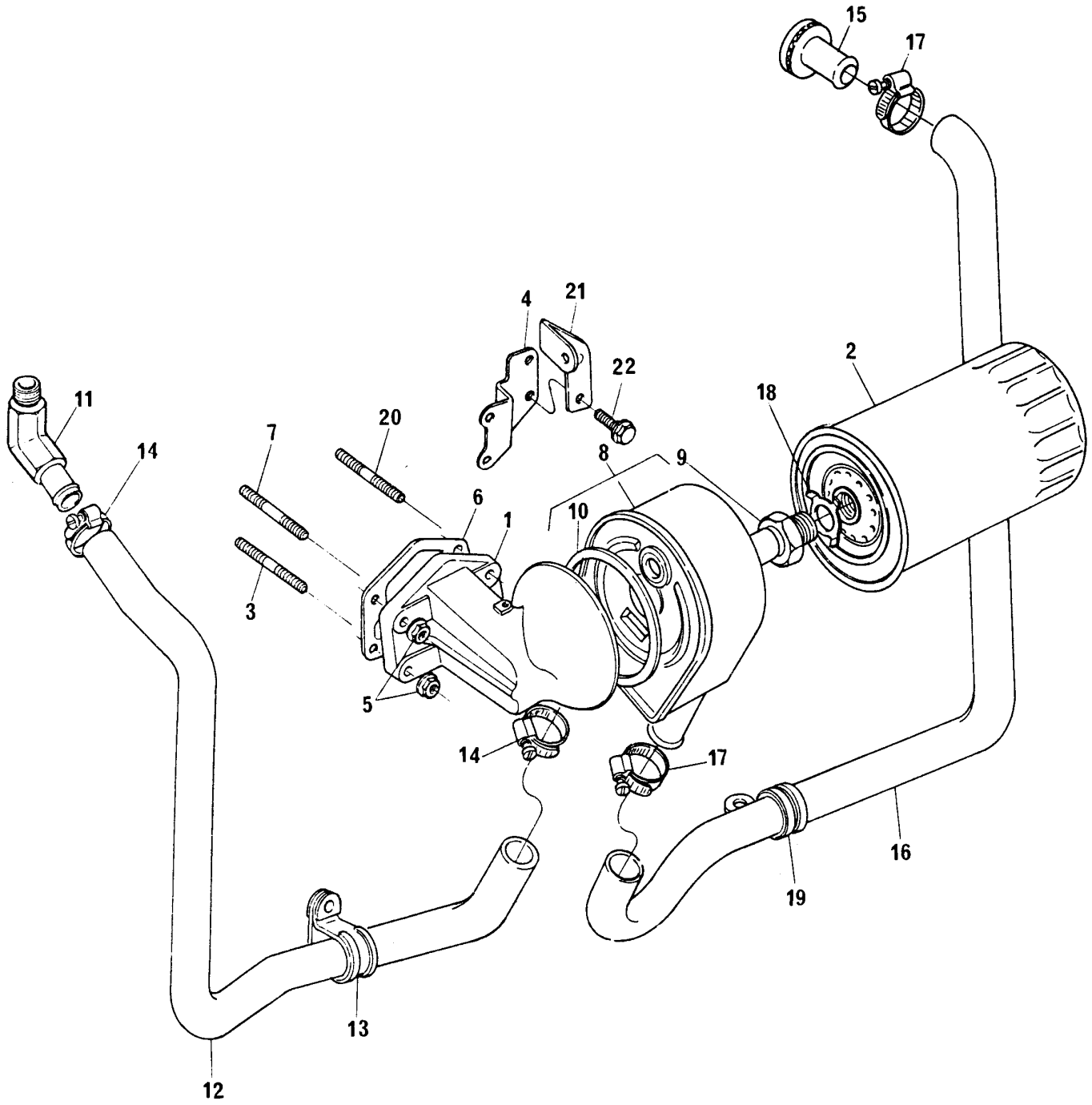

FILTRO DE ÓLEO LUBRIFICANTE E RESFRIADOR DE ÓLEO
LUBRICATING OIL FILTER AND OIL COOLER
FILTRO DE ACEITE LUBRICANTE Y REFRIGERADOR DE ACEITE
FILTRE À HUILE LUBRIFIANTE ET REFROIDISSEUR D'HUILE

GRUPO
GROUP **33/120**
GRUPO
GROUPE

1	70997137		1	CABEÇOTE FILTRO	FILTER HEAD	CABEZA FILTRO	TÊTE DE FILTRE
2	71054	71055	1	ELEMENTO	ELEMENT	ELEMENTO	ELEMENT
3	70820089		2	PRISIONEIRO	STUD	ESPÁRRAGO	GOUJON
4	70100708		1	SUPORTE	BRACKET	SOPORTE	SUPPORT
5	70570075		4	PORCA	NUT	TUERCA	ÉCROU
6	70490256		1	JUNTA	JOINT	JUNTA	JOINT
7	70820089	0826626	1	PRISIONEIRO	STUD	ESPÁRRAGO	GOUJON
8	75053		1	RESFRIADOR	OIL COOLER	REFRIGERADOR	REFROIDISSEUR
9	70993311	70200529	1	CONEXÃO	CONNECTION	CONEXIÓN	RACCORD
10	70590010	8	1	ANEL DE VEDAÇÃO	SEALING RING	ANILLO SELLADO	BAGUE ÉTANCHÉITE
11	70200605		1	ADAPTADOR	ADAPTOR	ADAPTADOR	ADAPTATEUR
12	70200535		1	MANGUEIRA	HOSE	MANGUERA	DURITE
13	70180128		1	PRESILHA	CLIP	SUJETADOR	AGRAFE
14	70180154		2	BRAÇADEIRA	CLAMP	ABRAZADERA	COLLIER
15	70470054		1	ADAPTADOR	ADAPTOR	ADAPTADOR	ADAPTATEUR
16	70200536		1	MANGUEIRA	HOSE	MANGUERA	DURITE
17	70180154		2	BRAÇADEIRA	CLAMP	ABRAZADERA	COLLIER
18	70920094		1	ARRUELA	WASHER	ARANDELA	RONDELLE
19	70180149		1	PRESILHA	CLIP	SUJETADOR	AGRAFE
20	70820088		1	PRISIONEIRO	STUD	ESPÁRRAGO	GOUJON
21	70100657		1	SUPORTE	BRACKET	SOPORTE	SUPPORT
22	70740094	510504Z	2	PARAFUSO	BOLT	TORNILLO	VIS
22	70740129	510505Z	2	PARAFUSO	BOLT	TORNILLO	VIS

FILTRO DE ÓLEO LUBRIFICANTE E RESFRIADOR DE ÓLEO LUBRIFICATING OIL FILTER AND OIL COOLER FILTRO DE ACEITE LUBRICANTE Y REFRIGERADOR DE ACEITE FILTRE À HUILE LUBRIFIANTE ET REFROIDISSEUR D'HUILE	GRUPO GROUP 33/121 GRUPO GROUPE

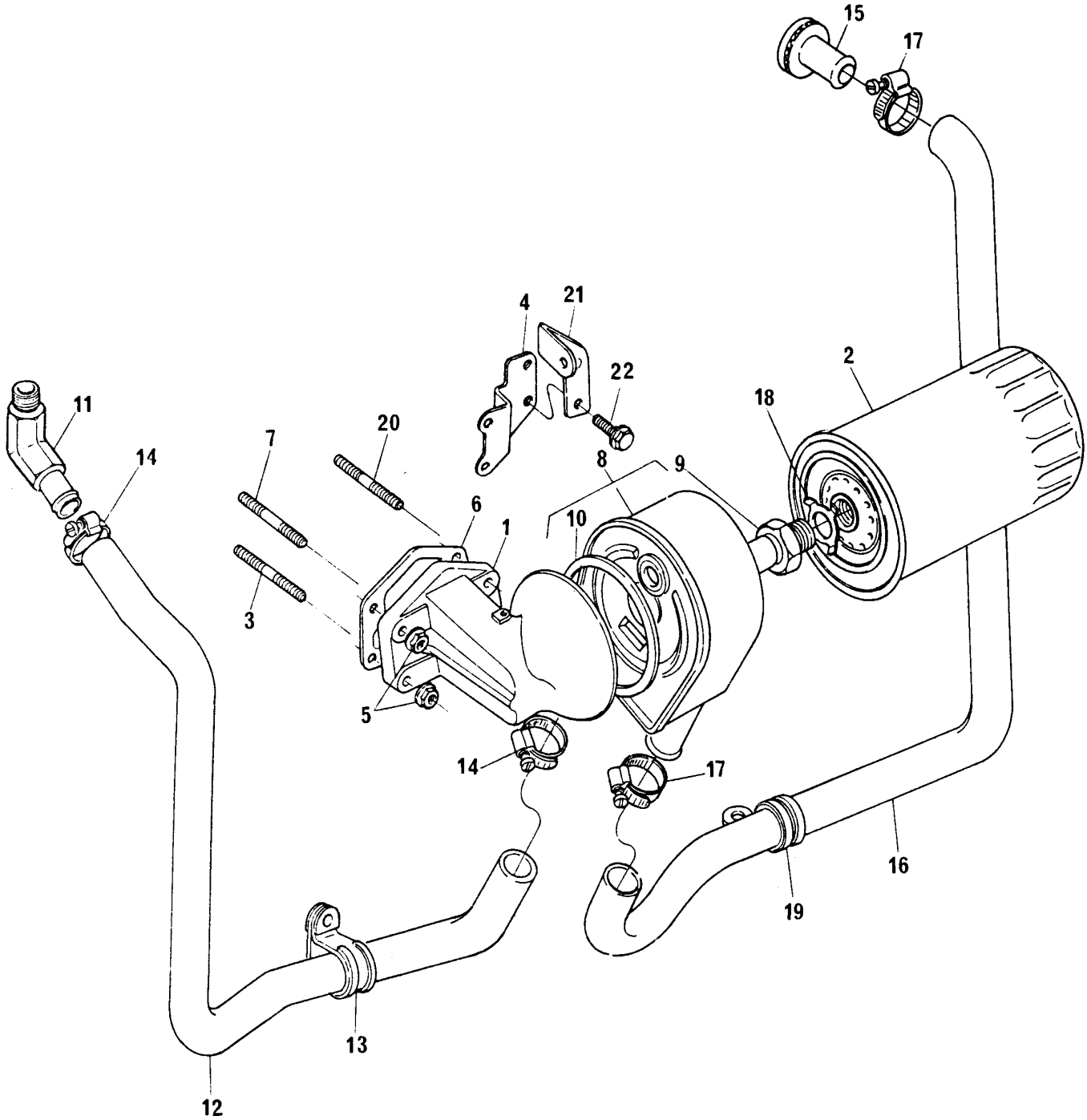

FILTRO DE ÓLEO LUBRIFICANTE E RESFRIADOR DE ÓLEO
LUBRIFICATING OIL FILTER AND OIL COOLER
FILTRO DE ACEITE LUBRICANTE Y REFRIGERADOR DE ACEITE
FILTRE À HUILE LUBRIFIANTE ET REFROIDISSEUR D'HUILE

GRUPO
GROUP **33/121**
GRUPO
GROUPE

1	70997137		1	CABEÇOTE FILTRO	FILTER HEAD	CABEZA FILTRO	TÊTE DE FILTRE
2	71054	71055	1	ELEMENTO	ELEMENT	ELEMENTO	ELEMENT
3	70820089		2	PRISIONEIRO	STUD	ESPÁRRAGO	GOUJON
4	70100708		1	SUPORTE	BRACKET	SOPORTE	SUPPORT
5	70570075		4	PORCA	NUT	TUERCA	ÉCROU
6	70490256		1	JUNTA	JOINT	JUNTA	JOINT
7	70820089	0826626	1	PRISIONEIRO	STUD	ESPÁRRAGO	GOUJON
8	75053		1	RESFRIADOR	OIL COOLER	REFRIGERADOR	REFROIDISSEUR
9	70993311	70200529	1	CONEXÃO	CONNECTION	CONEXIÓN	RACCORD
10	70590010	8	1	ANEL DE VEDAÇÃO	SEALING RING	ANILLO SELLADO	BAGUE ÉTANCHÉITE
11	70200605		1	ADAPTADOR	ADAPTOR	ADAPTADOR	ADAPTATEUR
12	70200535		1	MANGUEIRA	HOSE	MANGUERA	DURITE
13	70180128		1	PRESILHA	CLIP	SUJETADOR	AGRAFE
14	70180154		2	BRAÇADEIRA	CLAMP	ABRAZADERA	COLLIER
15	70470054		1	ADAPTADOR	ADAPTOR	ADAPTADOR	ADAPTATEUR
16	70200536		1	MANGUEIRA	HOSE	MANGUERA	DURITE
17	70180154		2	BRAÇADEIRA	CLAMP	ABRAZADERA	COLLIER
18	70920094		1	ARRUELA	WASHER	ARANDELA	RONDELLE
19	70180149		1	PRESILHA	CLIP	SUJETADOR	AGRAFE
20	70820088		1	PRISIONEIRO	STUD	ESPÁRRAGO	GOUJON
21	70100657		1	SUPORTE	BRACKET	SOPORTE	SUPPORT
22	70740094	510504Z	2	PARAFUSO	BOLT	TORNILLO	VIS
22	70740129	510505Z	2	PARAFUSO	BOLT	TORNILLO	VIS

FILTRO DE ÓLEO LUBRIFICANTE LUBRICATING OIL FILTER FILTRO DE ACEITE LUBRICANTE FILTRE À HUILE LUBRIFIANTE	GRUPO GROUP 33/122 GRUPO GROUPE

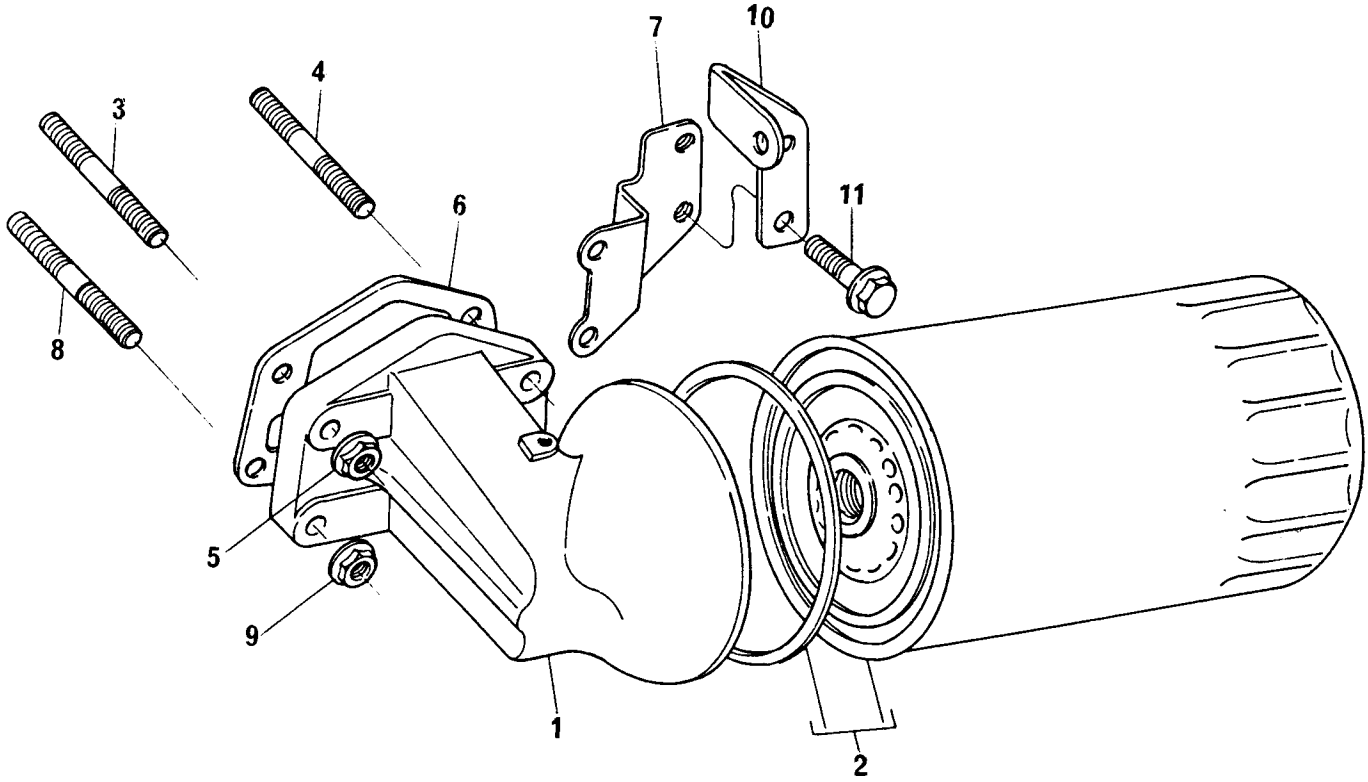

FILTRO DE ÓLEO LUBRIFICANTE
LUBRICATING OIL FILTER
FILTRO DE ACEITE LUBRICANTE
FILTRE À HUILE LUBRIFIANTE

GRUPO
GROUP **33/122**
GRUPO
GROUPE

1	70997136		1 CABEÇOTE FILTRO	FILTER HEAD	CABEZA FILTRO	TÊTE DE FILTRE
2	71054	71055	1 ELEMENTO	ELEMENT	ELEMENTO	ELEMENT
3	70820089	0826626	1 PRISIONEIRO	STUD	ESPÁRRAGO	GOUJON
4	70820088		1 PRISIONEIRO	STUD	ESPÁRRAGO	GOUJON
5	70570075		2 PORCA	NUT	TUERCA	ÉCROU
6	70490256		1 JUNTA	JOINT	JUNTA	JOINT
7	70100708		1 SUPORTE	BRACKET	SOPORTE	SUPPORT
8	70820089		2 PRISIONEIRO	STUD	ESPÁRRAGO	GOUJON
9	70570075		2 PORCA	NUT	TUERCA	ÉCROU
10	70100657		1 SUPORTE	BRACKET	SOPORTE	SUPPORT
11	70740094	510504Z	2 PARAFUSO	BOLT	TORNILLO	VIS
11	70740129	510505Z	2 PARAFUSO	BOLT	TORNILLO	VIS

TAMPA DO CABEÇOTE CYLINDER HEAD COVER TAPA DE VÁLVULAS CACHE-CULBUTEURS	GRUPO GROUP 34/81 GRUPO GROUPE

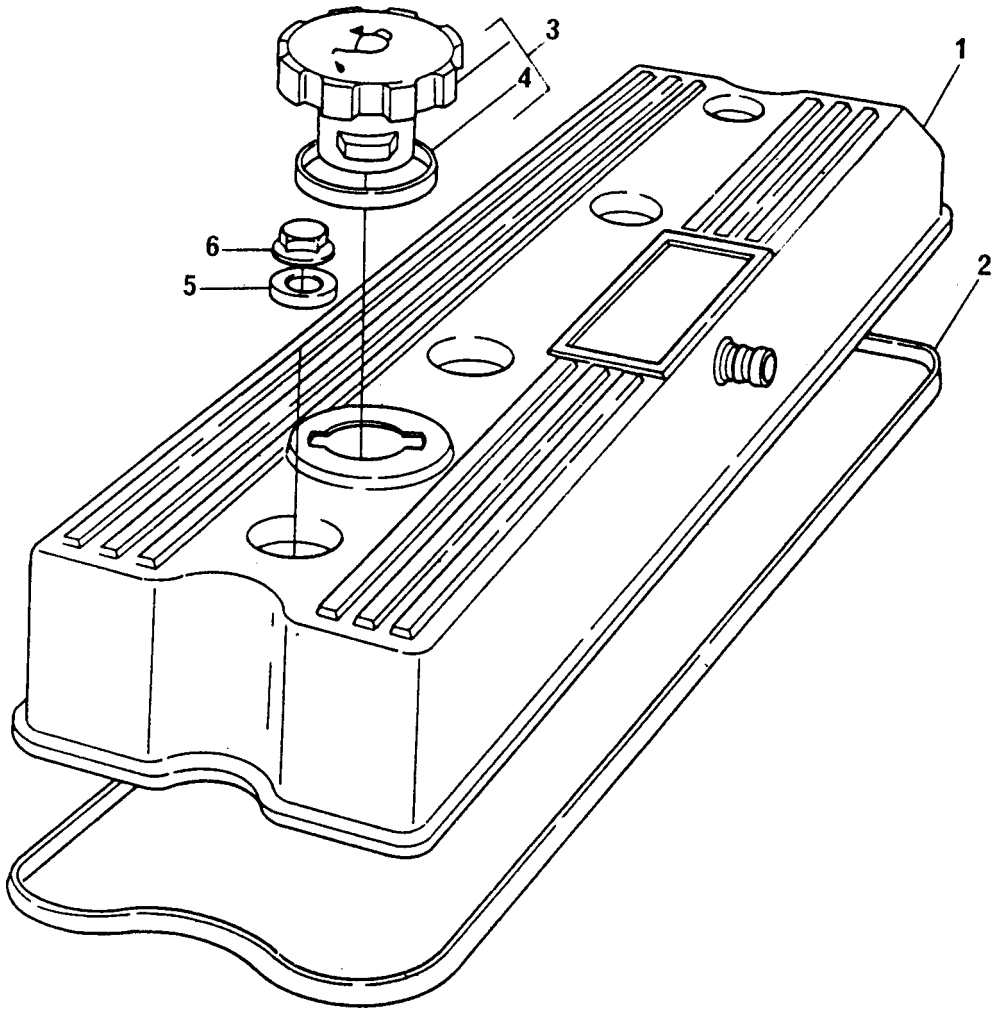

TAMPA DO CABEÇOTE
CYLINDER HEAD COVER
TAPA DE VÁLVULAS
CACHE-CULBUTEURS

GRUPO
GROUP **34/81**
GRUPO
GROUPE

1	70992502		1	TAMPA	COVER	TAPA	CACHE-CULBUTEUR
2	70490258		1	JUNTA	JOINT	JUNTA	JOINT
3	70998119		1	TAMPA	CAP	TAPA	BOUCHON
4	70590011	3	1	VEDADOR	SEAL	RETÉN	GUARNITURE
5	33817132		4	ARRUELA	WASHER	ARANDELA	RONDELLE
6	70570087		4	PORCA	NUT	TUERCA	ÉCROU

TAMPA DO CABEÇOTE CYLINDER HEAD COVER TAPA DE VÁLVULAS CACHE-CULBUTEURS	

GRUPO	34/82
GROUP	34/96
GRUPO	34/107
GROUPE	34/111

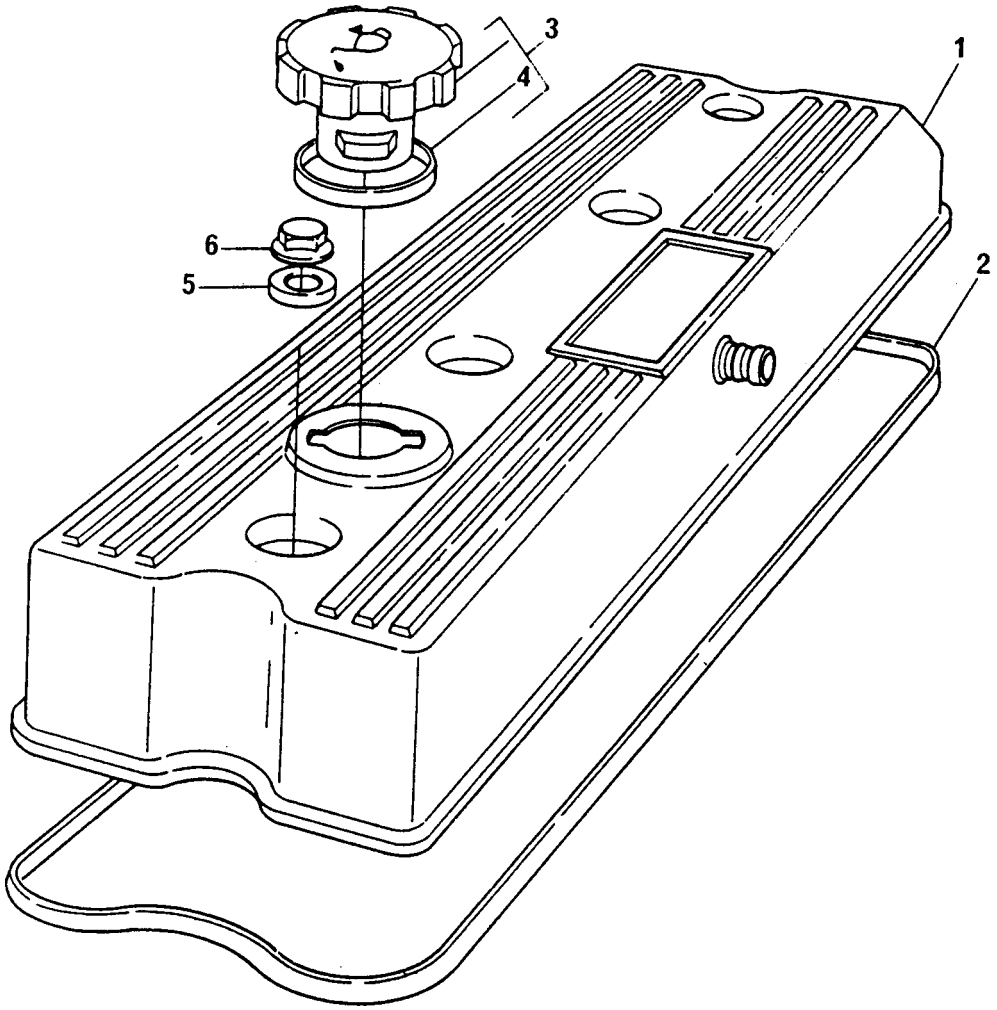

TAMPA DO CABEÇOTE
CYLINDER HEAD COVER
TAPA DE VÁLVULAS
CACHE-CULBUTEURS

GRUPO	**34/82**
GROUP	**34/96**
GRUPO	**34/107**
GROUPE	**34/111**

1	70992500		1	TAMPA	COVER	TAPA	CACHE-CULBUTEUR
2	70490258		1	JUNTA	JOINT	JUNTA	JOINT
3	70998119		1	TAMPA	CAP	TAPA	BOUCHON
4	70590011	3	1	VEDADOR	SEAL	RETÉN	GUARNITURE
5	33817132		4	ARRUELA	WASHER	ARANDELA	RONDELLE
6	70570087		4	PORCA	NUT	TUERCA	ÉCROU

TAMPA DO CABEÇOTE CYLINDER HEAD COVER TAPA DE VÁLVULAS CACHE-CULBUTEURS	

GRUPO	34/100
GROUP	34/101
GRUPO	34/106
GROUPE	34/108

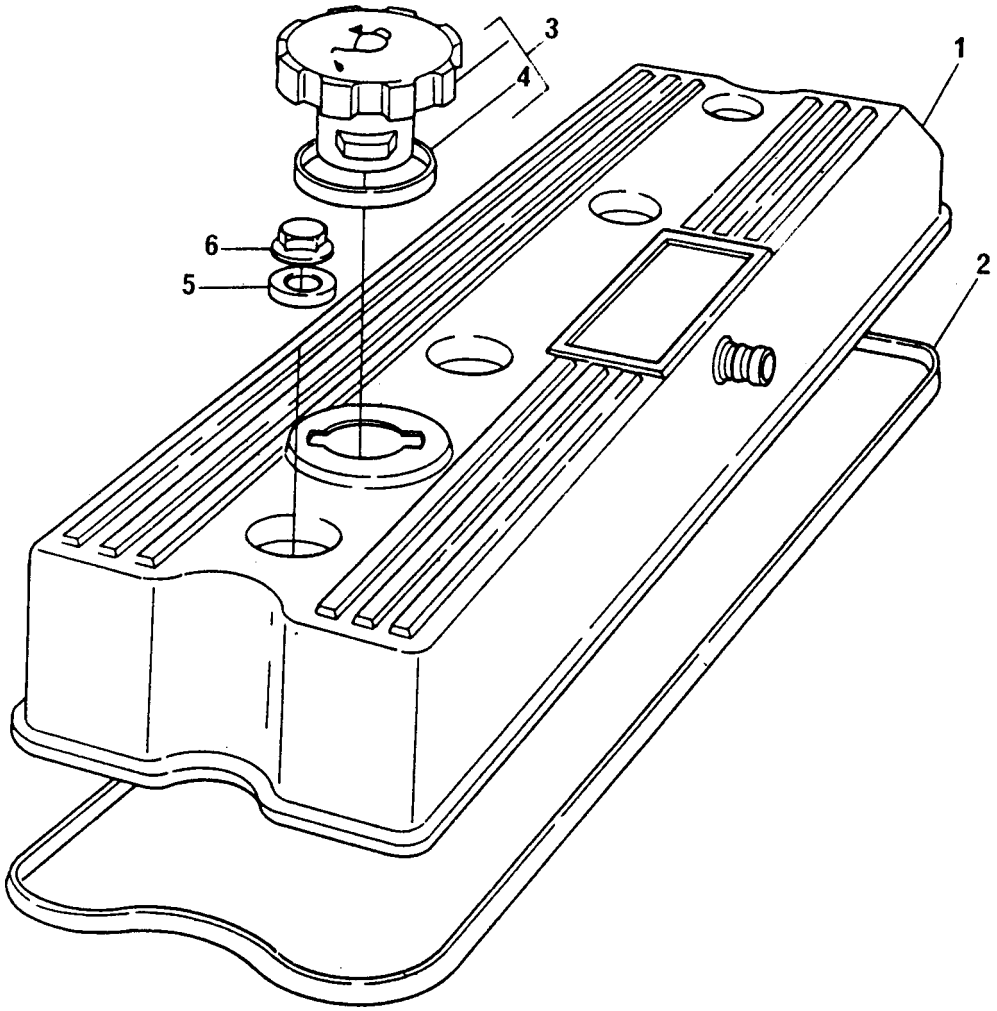

TAMPA DO CABEÇOTE	
CYLINDER HEAD COVER	
TAPA DE VÁLVULAS	
CACHE-CULBUTEURS	

GRUPO	**34/100**
GROUP	**34/101**
GRUPO	**34/106**
GROUPE	**34/108**

1	70992847		1	TAMPA	COVER	TAPA	CACHE-CULBUTEUR
2	70490258		1	JUNTA	JOINT	JUNTA	JOINT
3	70998119		1	TAMPA	CAP	TAPA	BOUCHON
4	70590011	3	1	VEDADOR	SEAL	RETÉN	GUARNITURE
5	33817132		4	ARRUELA	WASHER	ARANDELA	RONDELLE
6	70570087		4	PORCA	NUT	TUERCA	ÉCROU

VENTILADOR E EXTENSÃO FAN AND EXTENSION VENTILADOR Y EXTENSIÓN VENTILATEUR ET RALLONGE	GRUPO GROUP 35/99 GRUPO GROUPE

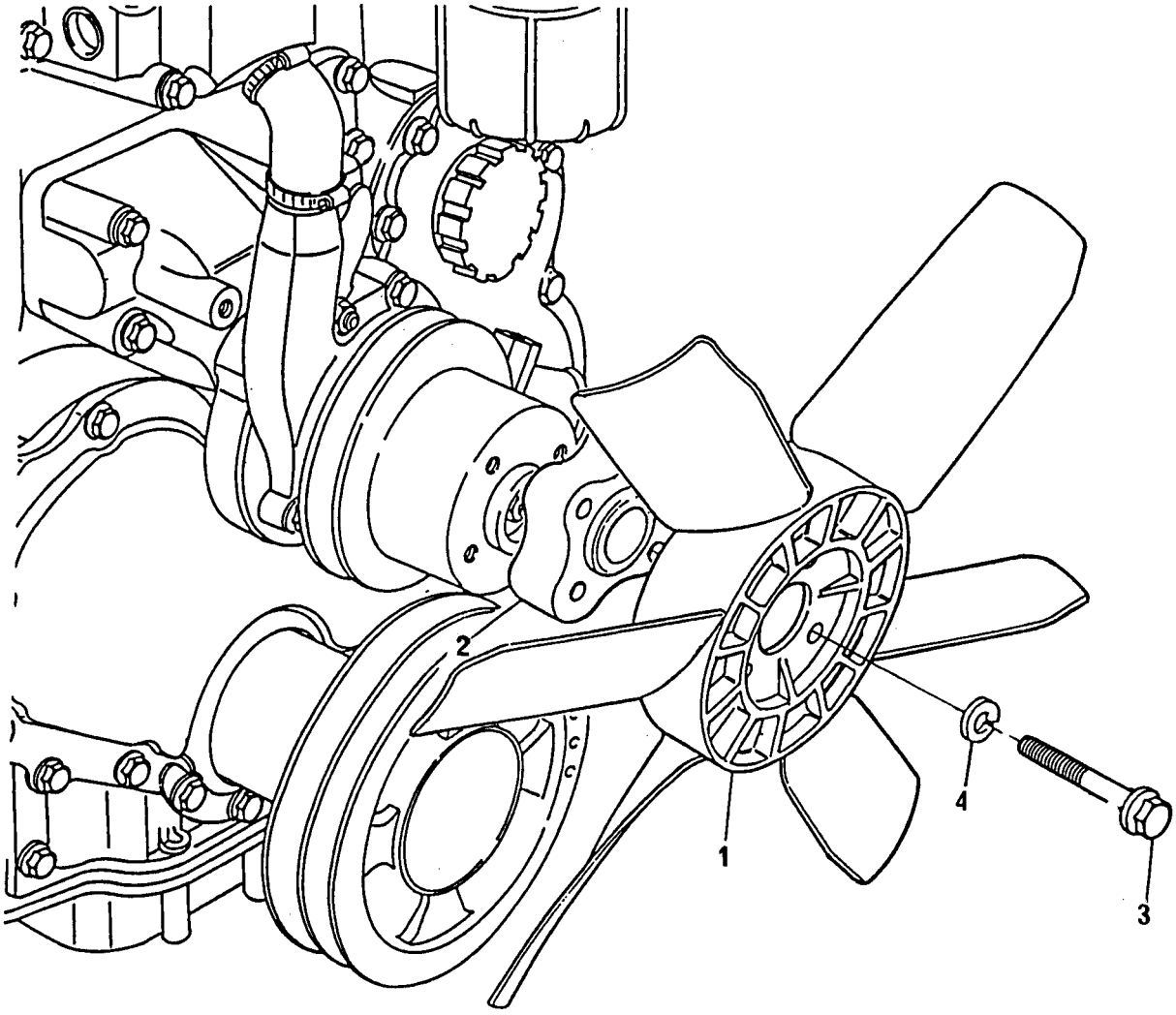

VENTILADOR E EXTENSÃO **FAN AND EXTENSION** **VENTILADOR Y EXTENSIÓN** **VENTILATEUR ET RALLONGE**	**GRUPO** **GROUP** **35/99** **GRUPO** **GROUPE**

1	70360055	1	VENTILADOR 16 "	FAN 16"	VENTILADOR 16"	VENTILATEUR 16"
2	0360027	1	EXTENSÃO	EXTENSION	EXTENSIÓN	RALLONGE
3	70740137	4	PARAFUSO	BOLT	TORNILLO	VIS
4	70920136	4	ARRUELA	WASHER	ARANDELA	RONDELLE

VENTILADOR E EXTENSÃO FAN AND EXTENSION VENTILADOR Y EXTENSIÓN VENTILATEUR ET RALLONGE	GRUPO GROUP 35/102 GRUPO GROUPE

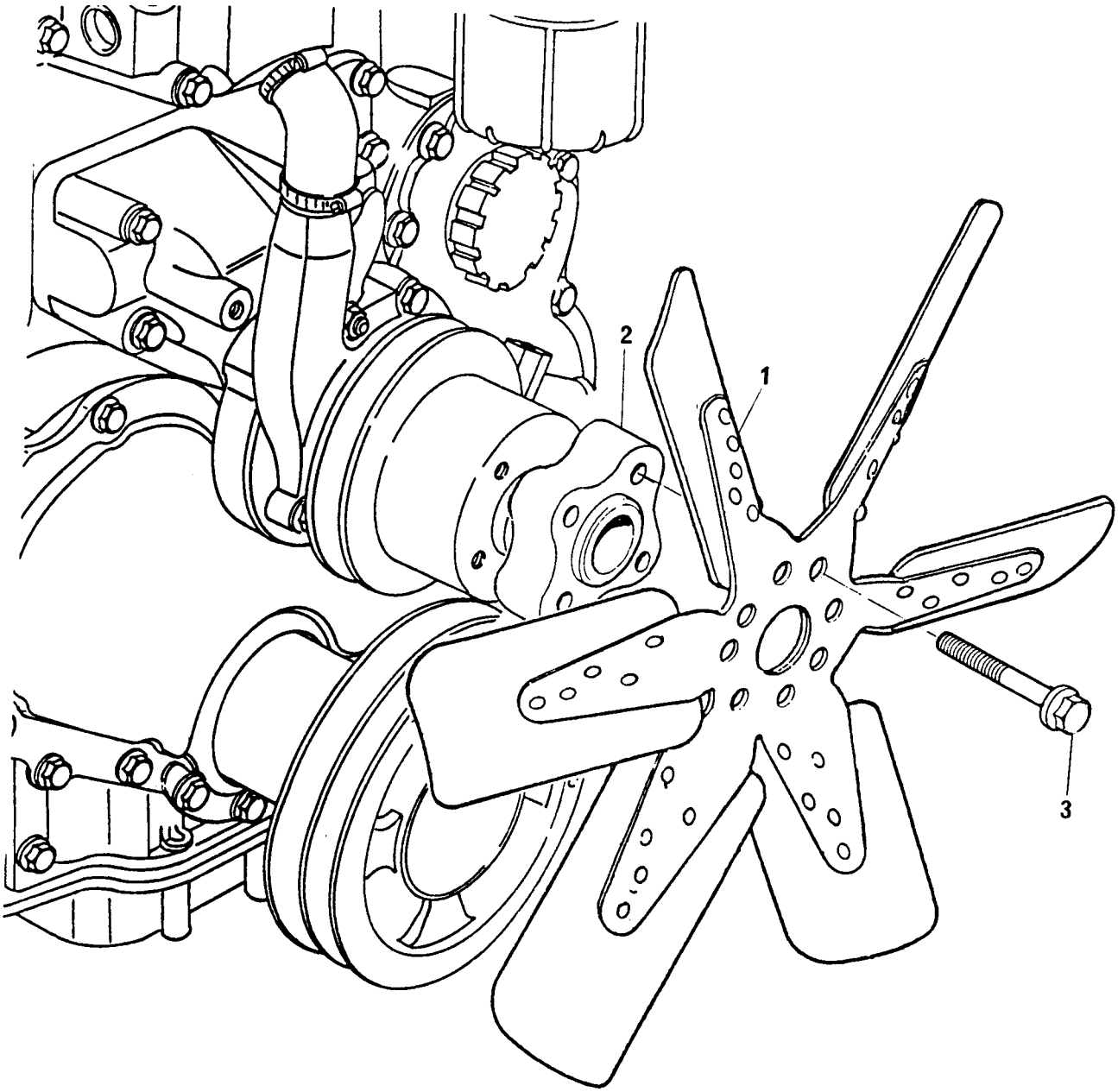

VENTILADOR E EXTENSÃO **FAN AND EXTENSION** **VENTILADOR Y EXTENSIÓN** **VENTILATEUR ET RALLONGE**	**GRUPO** **GROUP** **35/102** **GRUPO** **GROUPE**

1	70991139	6	PÁS	1	VENTILADOR 16 "	FAN 16"	VENTILADOR 16"	VENTILATEUR 16"
2	0360027			1	EXTENSÃO	EXTENSION	EXTENSIÓN	RALLONGE
3	70740137			4	PARAFUSO	BOLT	TORNILLO	VIS

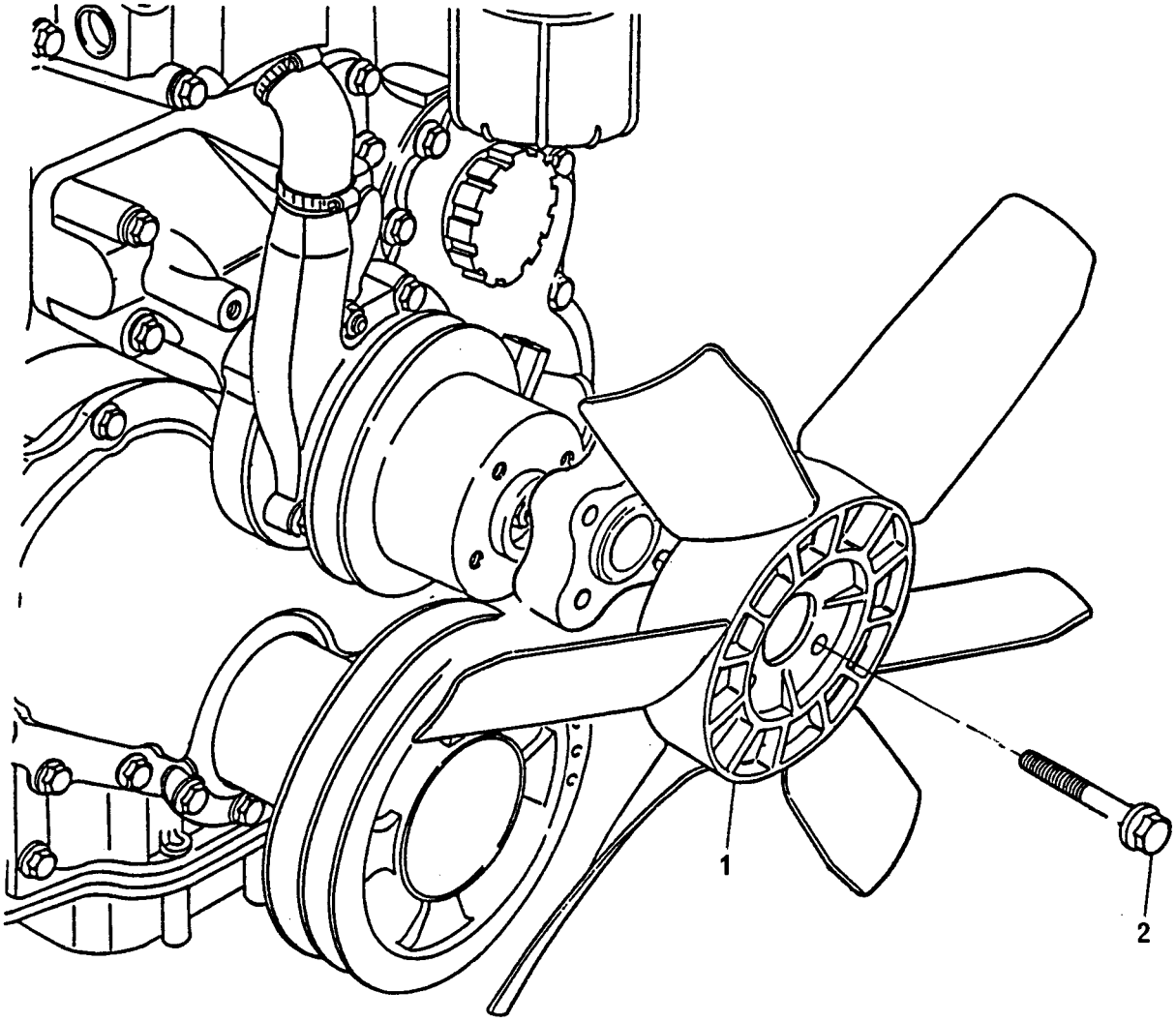
1
2

VENTILADOR E EXTENSÃO **FAN AND EXTENSION** **VENTILADOR Y EXTENSIÓN** **VENTILATEUR ET RALLONGE**	**GRUPO** **GROUP** **35/119** **GRUPO** **GROUPE**

1	70360057	1	VENTILADOR	FAN	VENTILADOR	VENTILATEUR
2	70740365	4	PARAFUSO	BOLT	TORNILLO	VIS

TAMPA TRASEIRA DO CABEÇOTE CYLINDER HEAD REAR COVER TAPA TRASERA DE LA CULATA CACHE-CULBUTEURS ARRIERE	GRUPO GROUP 36/76 GRUPO GROUPE

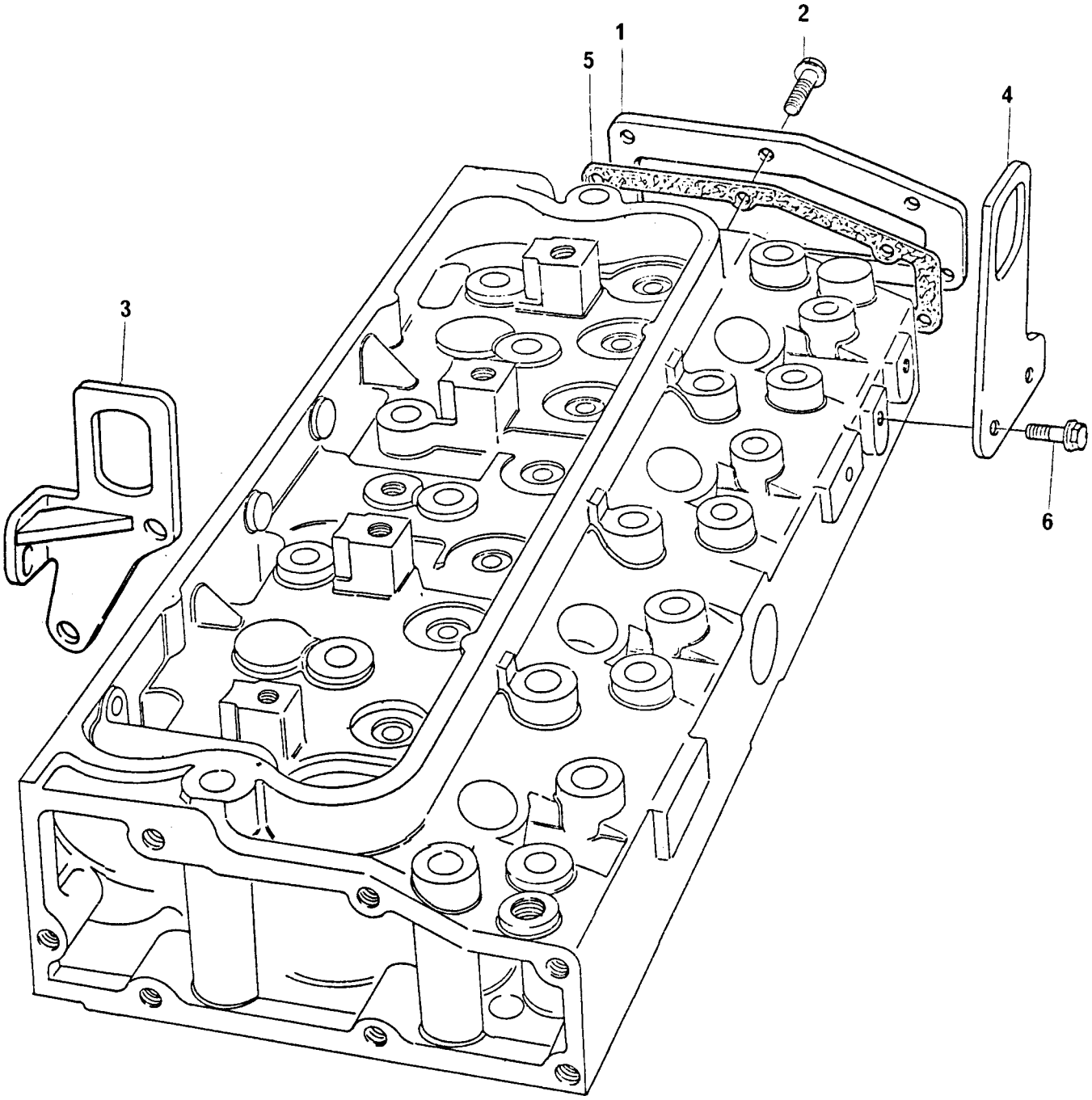

TAMPA TRASEIRA DO CABEÇOTE **CYLINDER HEAD REAR COVER** **TAPA TRASERA DE LA CULATA** **CACHE-CULBUTEURS ARRIERE**	**GRUPO** **GROUP** **36/76** **GRUPO** **GROUPE**

1	36212152	1	TAMPA TRASEIRA	REAR COVER	TAPA TRASERA	COUVERCLE
2	70740130	6	PARAFUSO	BOLT	TORNILLO	VIS
3	70940148	1	ALÇA DIANTEIRA	PLATE	PLACA	PLAQUE
4	70940144	1	ALÇA TRASEIRA	PLATE	PLACA	PLAQUE
5	36851409	1	JUNTA	JOINT	JUNTA	JOINT
6	70740176	2	PARAFUSO	BOLT	TORNILLO	VIS

TAMPA TRASEIRA DO CABEÇOTE CYLINDER HEAD REAR COVER TAPA TRASERA DE LA CULATA CACHE-CULBUTEURS ARRIERE	GRUPO GROUP 36/78 GRUPO GROUPE

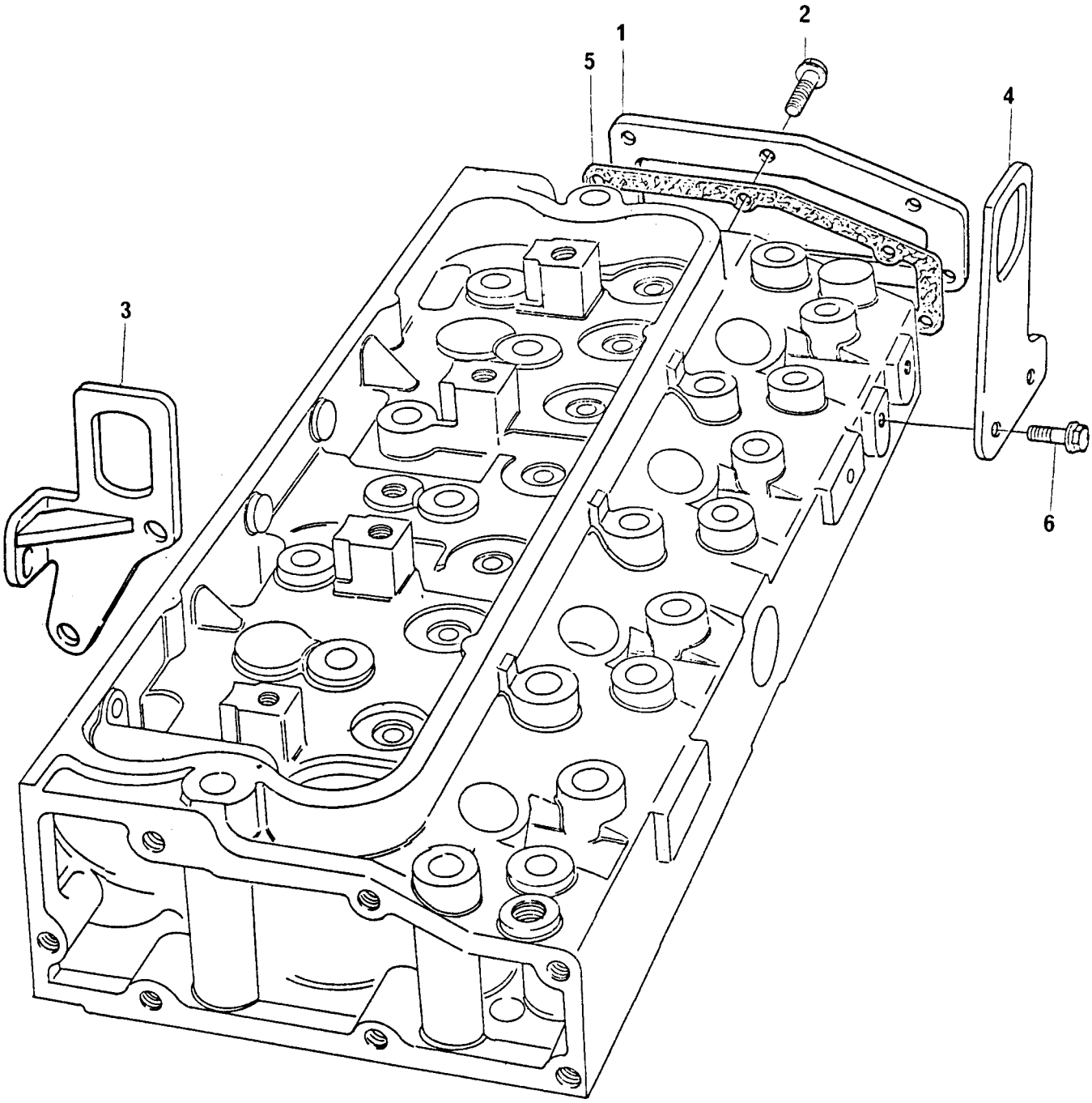

TAMPA TRASEIRA DO CABEÇOTE
CYLINDER HEAD REAR COVER
TAPA TRASERA DE LA CULATA
CACHE-CULBUTEURS ARRIERE

GRUPO
GROUP **36/78**
GRUPO
GROUPE

1	36212152	1	TAMPA TRASEIRA	REAR COVER	TAPA TRASERA	COUVERCLE
2	70740130	6	PARAFUSO	BOLT	TORNILLO	VIS
3	70940149	1	ALÇA DIANTEIRA	PLATE	PLACA	PLAQUE
4	70940144	1	ALÇA TRASEIRA	PLATE	PLACA	PLAQUE
5	36851409	1	JUNTA	JOINT	JUNTA	JOINT
6	70740176	2	PARAFUSO	BOLT	TORNILLO	VIS

TERMOSTATO E CARCAÇA THERMOSTAT AND HOUSING TERMOSTATO Y CÂRTER THERMOSTAT ET CARTER	GRUPO GROUP 37/111 GRUPO GROUPE

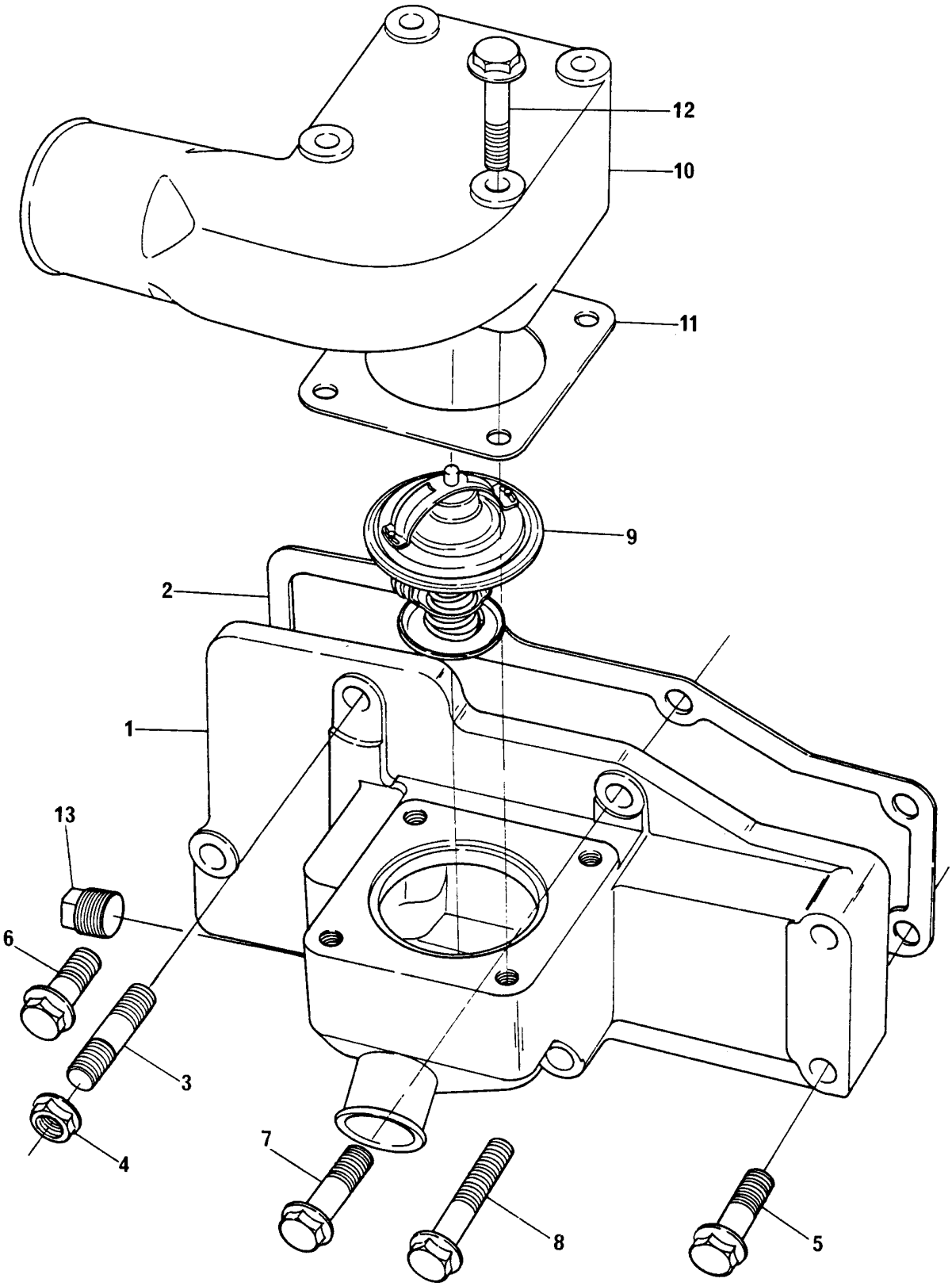

TERMOSTATO E CARCAÇA
THERMOSTAT AND HOUSING
TERMOSTATO Y CÂRTER
THERMOSTAT ET CARTER

GRUPO
GROUP **37/111**
GRUPO
GROUPE

1	70440172			1	CARCAÇA	HOUSING	CAJA	CARTER
2	36853514			1	JUNTA	JOINT	JUNTA	JOINT
3	70820086			1	PRISIONEIRO	STUD	ESPÁRRAGO	GOUJON
4	70570074			1	PORCA	NUT	TUERCA	ÉCROU
5	70740188			2	PARAFUSO	BOLT	TORNILLO	VIS
6	70740181			1	PARAFUSO	BOLT	TORNILLO	VIS
7	70740133			2	PARAFUSO	BOLT	TORNILLO	VIS
8	70740155			1	PARAFUSO	BOLT	TORNILLO	VIS
9	70998113	●○	75056	1	TERMOSTATO	THERMOSTAT	TERMOSTATO	THERMOSTAT
10	70200528			1	CONEXÃO	CONNECTION	CONEXIÕN	RACCORD
11	70490254			1	JUNTA	JOINT	JUNTA	JOINT
12	70740147			4	PARAFUSO	BOLT	TORNILLO	VIS
13	70650116	●○	2431131	1	BUJÃO	PLUG	TAPÓN	BOUCHON

TERMOSTATO E CARCAÇA THERMOSTAT AND HOUSING TERMOSTATO Y CÂRTER THERMOSTAT ET CARTER	GRUPO GROUP 37/114 GRUPO GROUPE

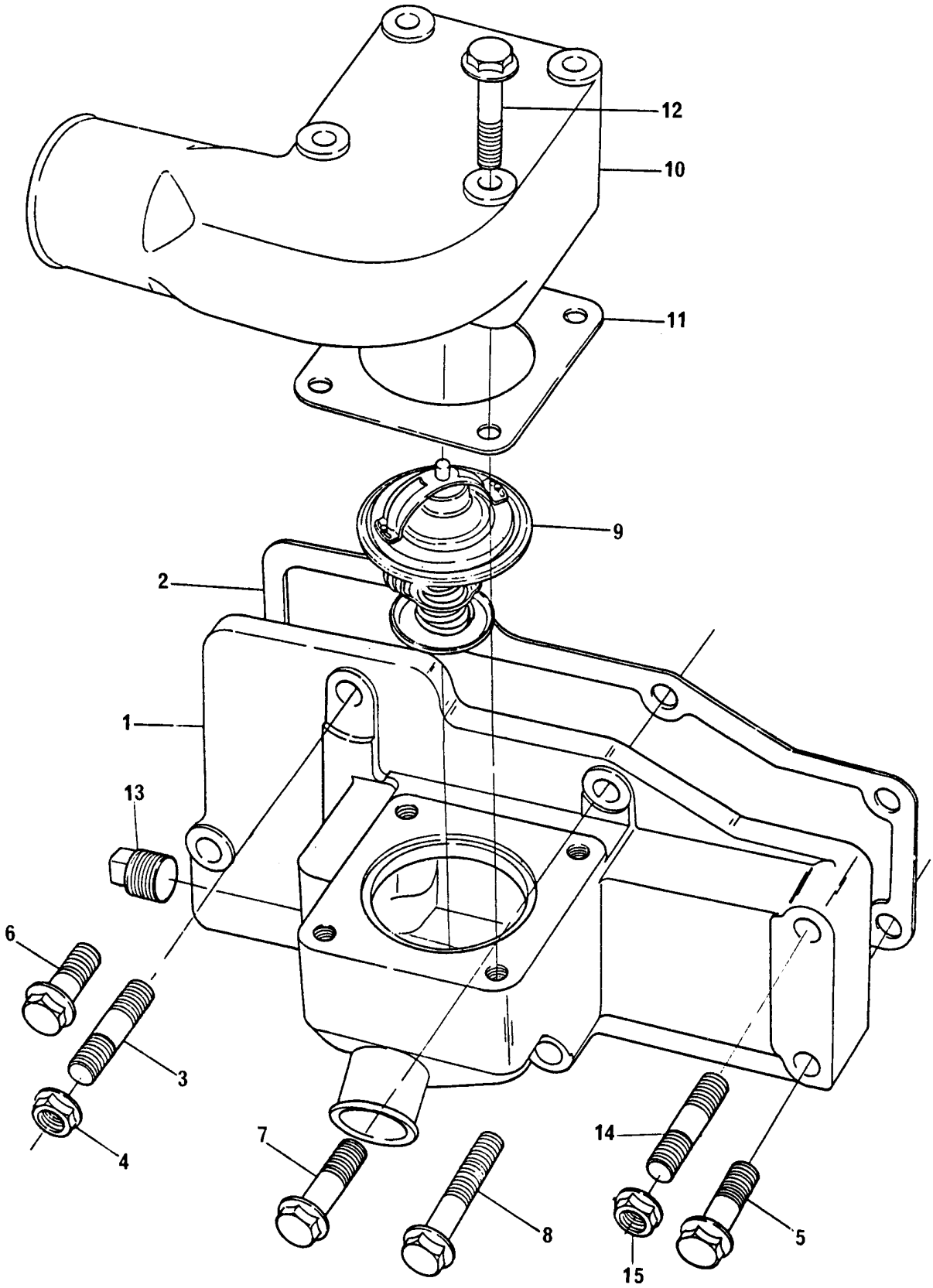

TERMOSTATO E CARCAÇA
THERMOSTAT AND HOUSING
TERMOSTATO Y CÂRTER
THERMOSTAT ET CARTER

GRUPO
GROUP **37/114**
GRUPO
GROUPE

1	70440172			1	CARCAÇA	HOUSING	CAJA	CARTER
2	36853514			1	JUNTA	JOINT	JUNTA	JOINT
3	70820086			1	PRISIONEIRO	STUD	ESPÁRRAGO	GOUJON
4	70570074			1	PORCA	NUT	TUERCA	ÉCROU
5	70740188			2	PARAFUSO	BOLT	TORNILLO	VIS
6	70740181			1	PARAFUSO	BOLT	TORNILLO	VIS
7	70740133			1	PARAFUSO	BOLT	TORNILLO	VIS
8	70740155			1	PARAFUSO	BOLT	TORNILLO	VIS
9	70998113	●○	75056	1	TERMOSTATO	THERMOSTAT	TERMOSTATO	THERMOSTAT
10	70200528			1	CONEXÃO	CONNECTION	CONEXIÕN	RACCORD
11	70490254			1	JUNTA	JOINT	JUNTA	JOINT
12	70740147			4	PARAFUSO	BOLT	TORNILLO	VIS
13	70650116	●○	2431131	1	BUJÃO	PLUG	TAPÓN	BOUCHON
14	0826276			1	PRISIONEIRO	STUD	ESPÁRRAGO	GOUJON
15	70570073			1	PORCA	NUT	TUERCA	ÉCROU

TERMOSTATO E CARCAÇA THERMOSTAT AND HOUSING TERMOSTATO Y CÂRTER THERMOSTAT ET CARTER	GRUPO GROUP 37/125 GRUPO GROUPE

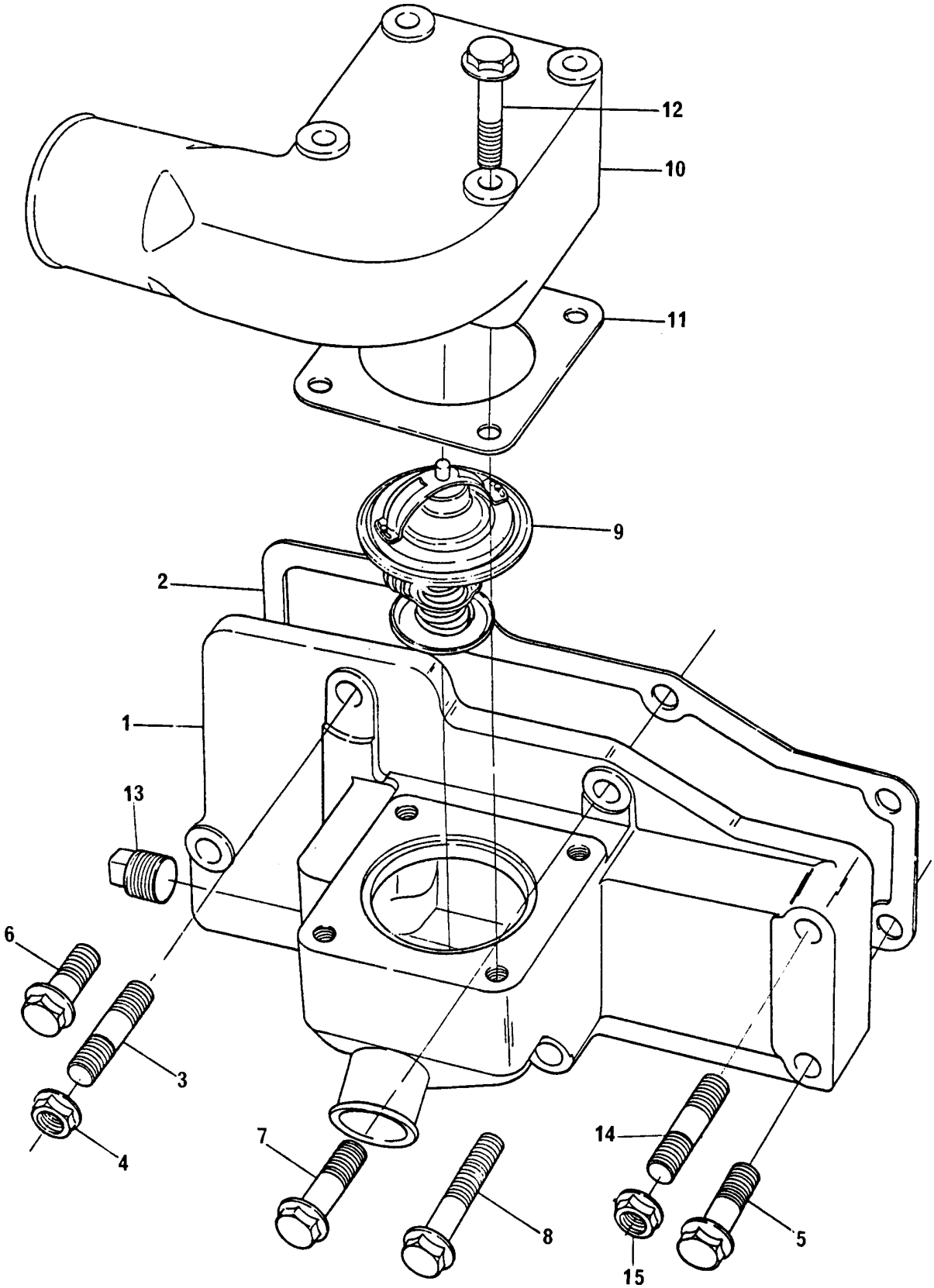

TERMOSTATO E CARCAÇA
THERMOSTAT AND HOUSING
TERMOSTATO Y CÂRTER
THERMOSTAT ET CARTER

GRUPO
GROUP **37/125**
GRUPO
GROUPE

1	70440183	1	CARCAÇA	HOUSING	CAJA	CARTER
2	36853514	1	JUNTA	JOINT	JUNTA	JOINT
3	70820086	1	PRISIONEIRO	STUD	ESPÁRRAGO	GOUJON
4	70570074	1	PORCA	NUT	TUERCA	ÉCROU
5	70740188	2	PARAFUSO	BOLT	TORNILLO	VIS
6	70740181	1	PARAFUSO	BOLT	TORNILLO	VIS
7	70740133	1	PARAFUSO	BOLT	TORNILLO	VIS
8	70740155	1	PARAFUSO	BOLT	TORNILLO	VIS
9	70998113	1	TERMOSTATO	THERMOSTAT	TERMOSTATO	THERMOSTAT
10	70200811	1	CONEXÃO	CONNECTION	CONEXIÕN	RACCORD
11	70490254	1	JUNTA	JOINT	JUNTA	JOINT
12	70740147	2	PARAFUSO	BOLT	TORNILLO	VIS
13	70650116	1	BUJÃO	PLUG	TAPÓN	BOUCHON
14	0826276	1	PRISIONEIRO	STUD	ESPÁRRAGO	GOUJON
15	70570073	2	PORCA	NUT	TUERCA	ÉCROU

COLETOR DE ADMISSÃO INDUCTION MANIFOLD MÚLTIPLE DE ADMISIÓN COLLECTEUR D'ADMISSION	GRUPO GROUP 38/104 GRUPO GROUPE

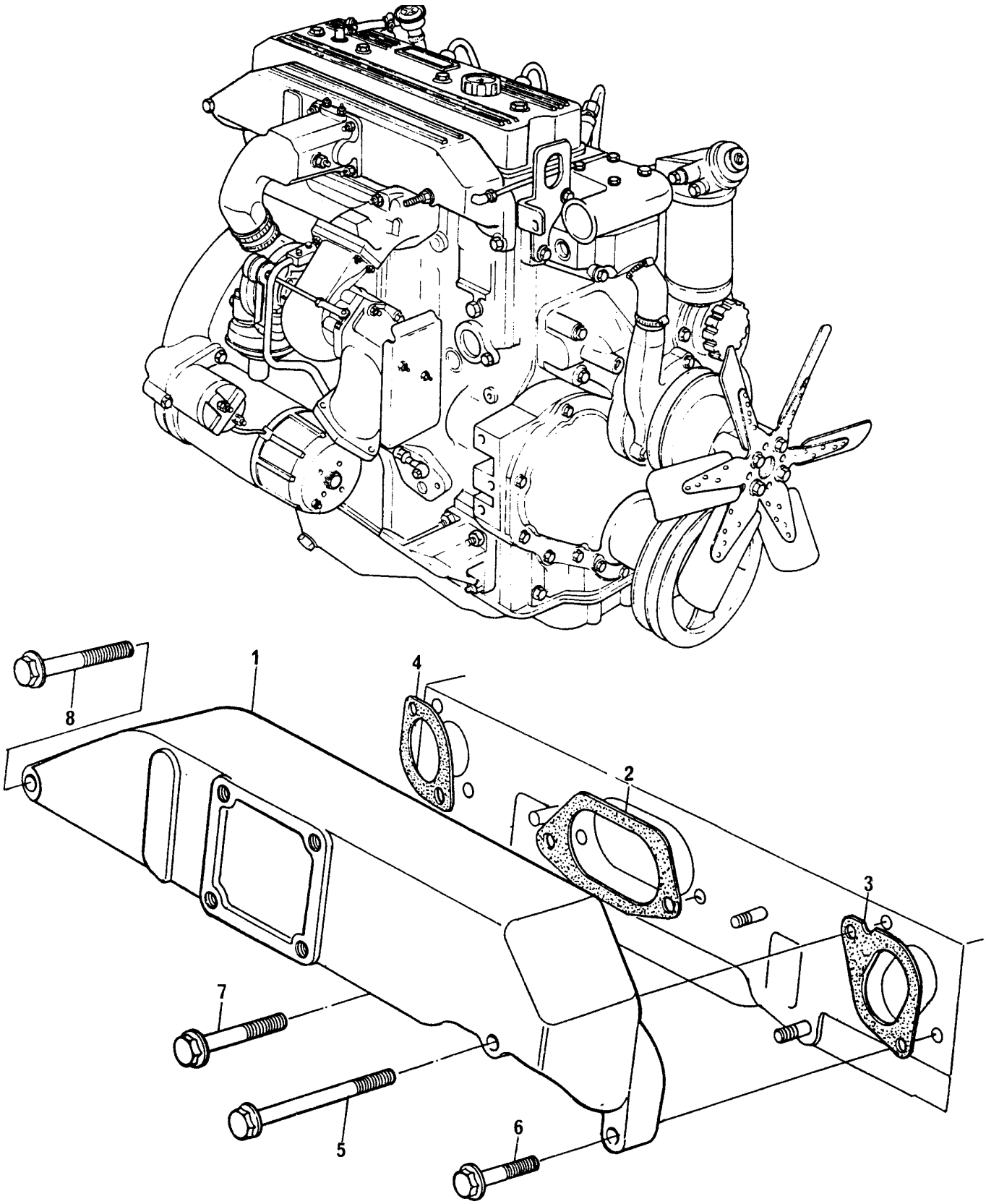

COLETOR DE ADMISSÃO
INDUCTION MANIFOLD
MÚLTIPLE DE ADMISIÓN
COLLECTEUR D'ADMISSION

GRUPO
GROUP **38/104**
GRUPO
GROUPE

1	70540134	1	COLETOR	MANIFOLD	MÚLTIPLE	COLLECTEUR
2	3688C002	1	JUNTA	JOINT	JUNTA	JOINT
3	3688C003	1	JUNTA	JOINT	JUNTA	JOINT
4	3688C001	1	JUNTA	JOINT	JUNTA	JOINT
5	70740311	1	PARAFUSO	BOLT	TORNILLO	VIS
6	70740309	3	PARAFUSO	BOLT	TORNILLO	VIS
7	70740178	1	PARAFUSO	BOLT	TORNILLO	VIS
8	70740191	1	PARAFUSO	BOLT	TORNILLO	VIS

COLETOR DE ADMISSÃO INDUCTION MANIFOLD MÚLTIPLE DE ADMISIÓN COLLECTEUR D'ADMISSION	GRUPO GROUP 38/105 GRUPO GROUPE

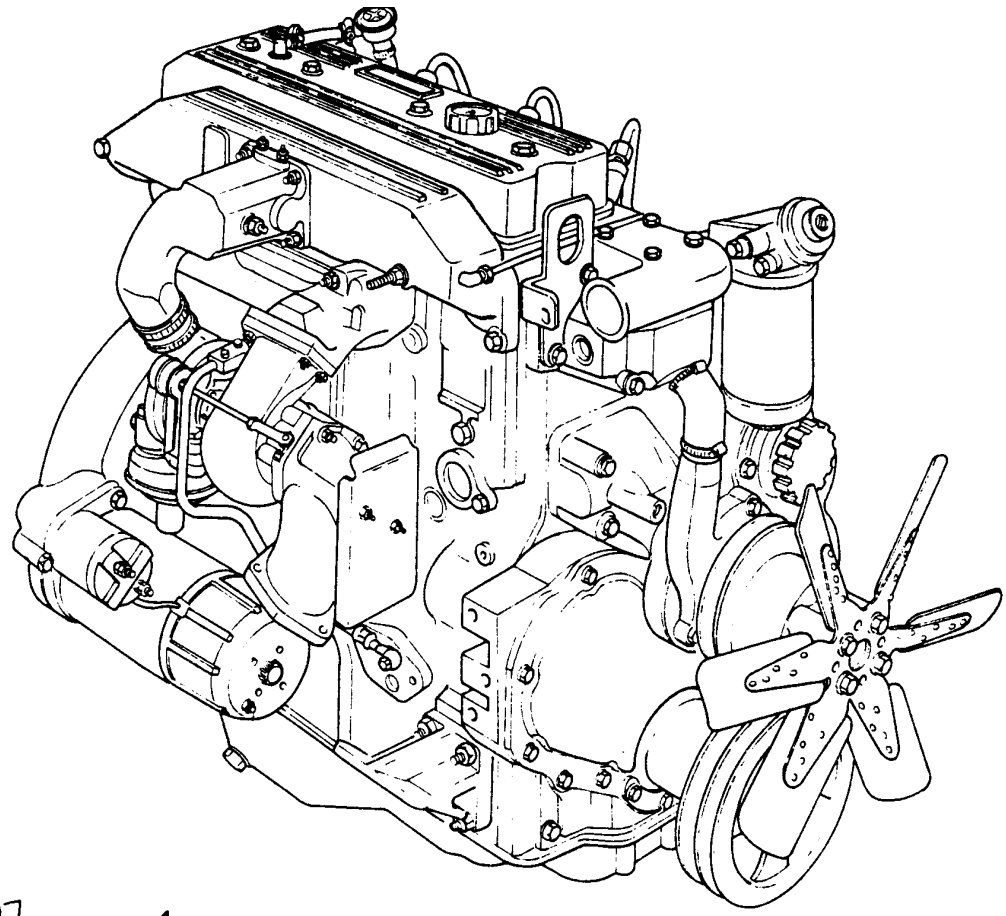

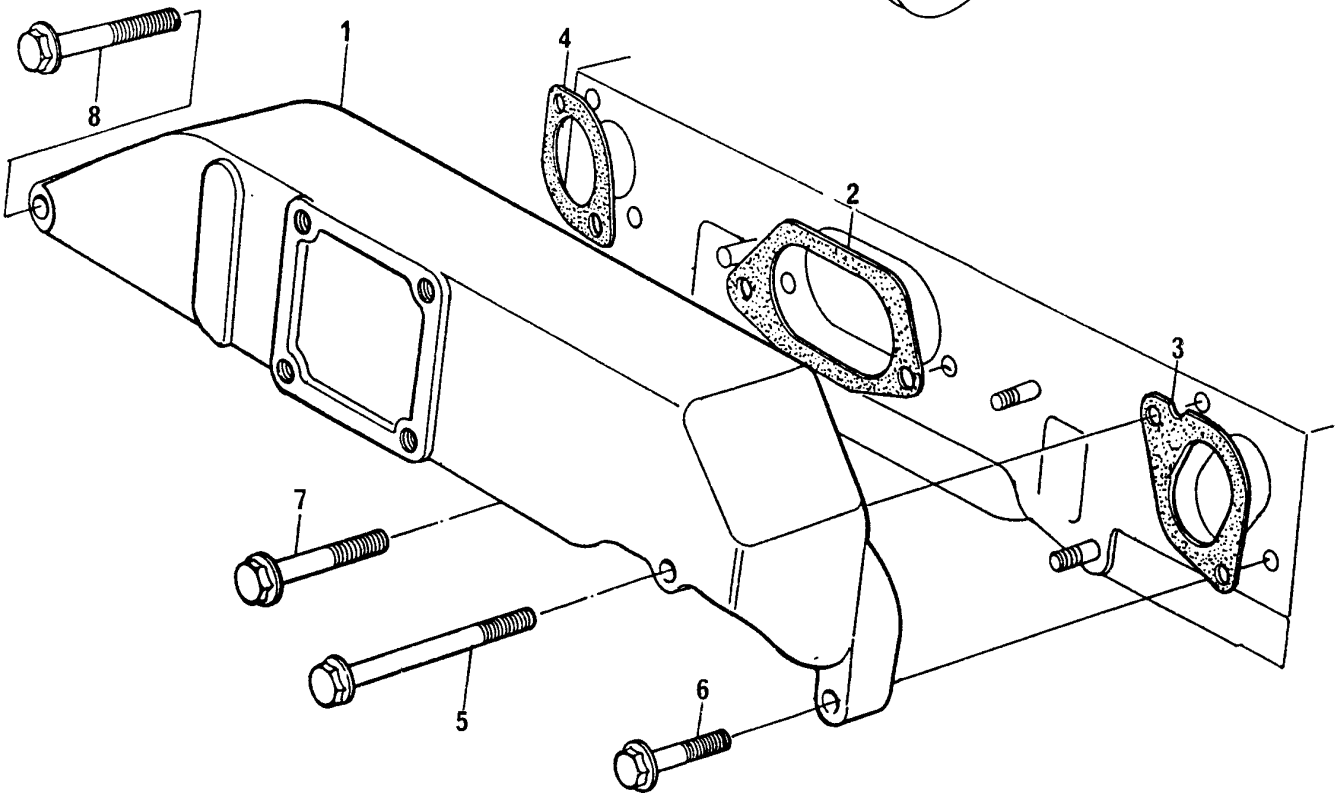

COLETOR DE ADMISSÃO
INDUCTION MANIFOLD
MÚLTIPLE DE ADMISIÓN
COLLECTEUR D'ADMISSION

GRUPO
GROUP **38/105**
GRUPO
GROUPE

1	70540135	1	COLETOR	MANIFOLD	MÚLTIPLE	COLLECTEUR
2	3688C002	1	JUNTA	JOINT	JUNTA	JOINT
3	3688C003	1	JUNTA	JOINT	JUNTA	JOINT
4	3688C001	1	JUNTA	JOINT	JUNTA	JOINT
5	70740191	1	PARAFUSO	BOLT	TORNILLO	VIS
6	70740309	3	PARAFUSO	BOLT	TORNILLO	VIS
7	70740178	1	PARAFUSO	BOLT	TORNILLO	VIS
8	70740311	1	PARAFUSO	BOLT	TORNILLO	VIS

COLETOR DE ADMISSÃO INDUCTION MANIFOLD MÚLTIPLE DE ADMISIÓN COLLECTEUR D'ADMISSION	GRUPO GROUP 38/106 GRUPO GROUPE

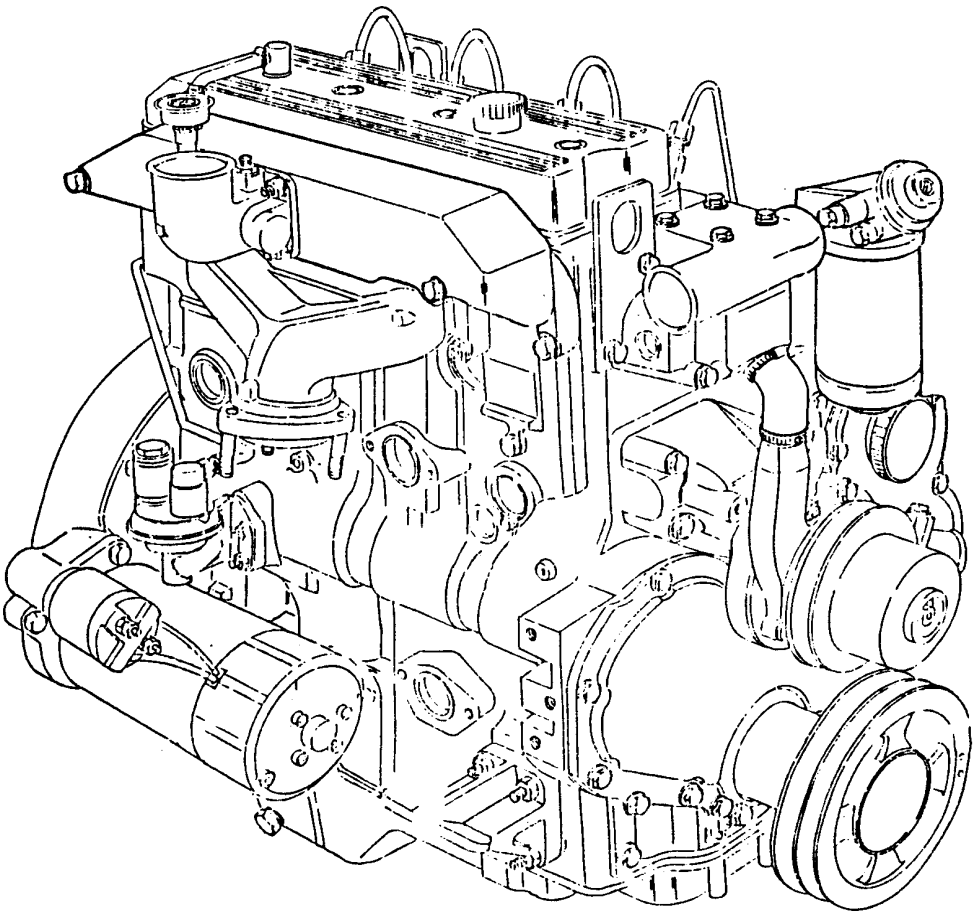

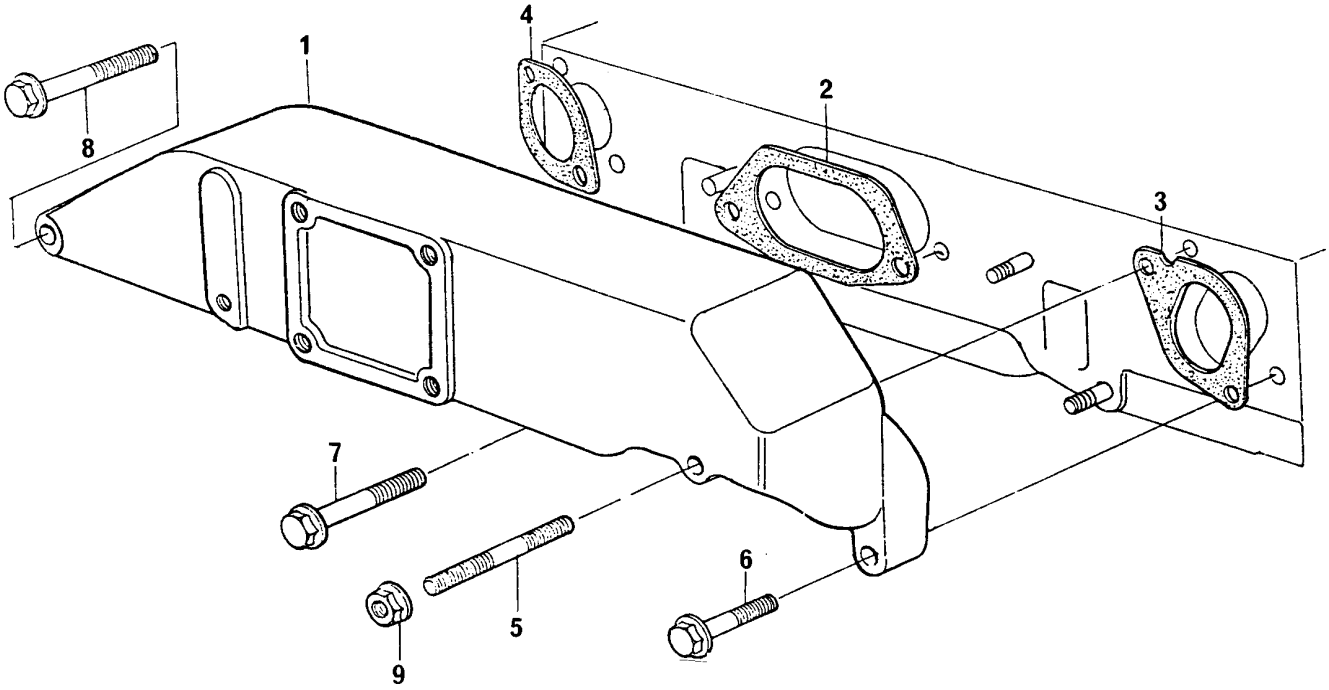

COLETOR DE ADMISSÃO
INDUCTION MANIFOLD
MÚLTIPLE DE ADMISIÓN
COLLECTEUR D'ADMISSION

GRUPO
GROUP **38/106**
GRUPO
GROUPE

1	70540135	1 COLETOR	MANIFOLD	MÚLTIPLE	COLLECTEUR
2	3688C002	1 JUNTA	JOINT	JUNTA	JOINT
3	3688C003	1 JUNTA	JOINT	JUNTA	JOINT
4	3688C001	1 JUNTA	JOINT	JUNTA	JOINT
5	70820092	1 PRISIONEIRO	STUD	ESPÁRRAGO	GOUJON
6	70740309	3 PARAFUSO	BOLT	TORNILLO	VIS
7	70740178	1 PARAFUSO	BOLT	TORNILLO	VIS
8	70740191	1 PARAFUSO	BOLT	TORNILLO	VIS
9	70570074	1 PORCA	NUT	TUERCA	ÉCROU

COLETOR DE ADMISSÃO INDUCTION MANIFOLD MÚLTIPLE DE ADMISIÓN COLLECTEUR D'ADMISSION	GRUPO GROUP 38/107 GRUPO GROUPE

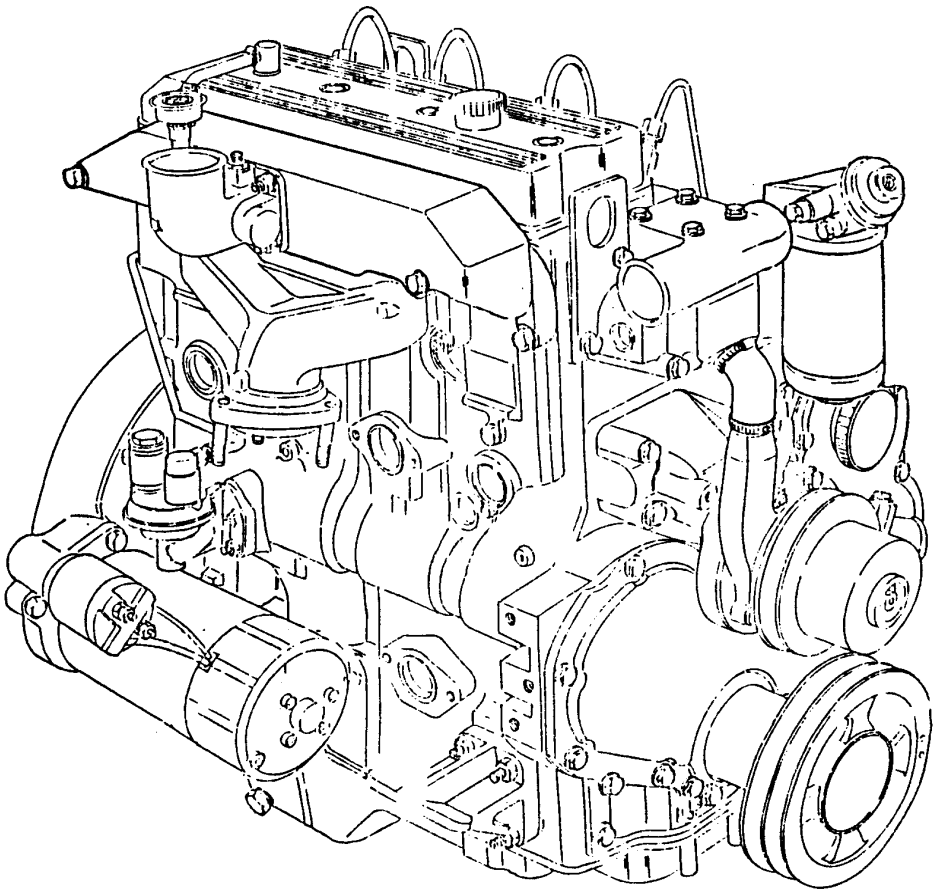

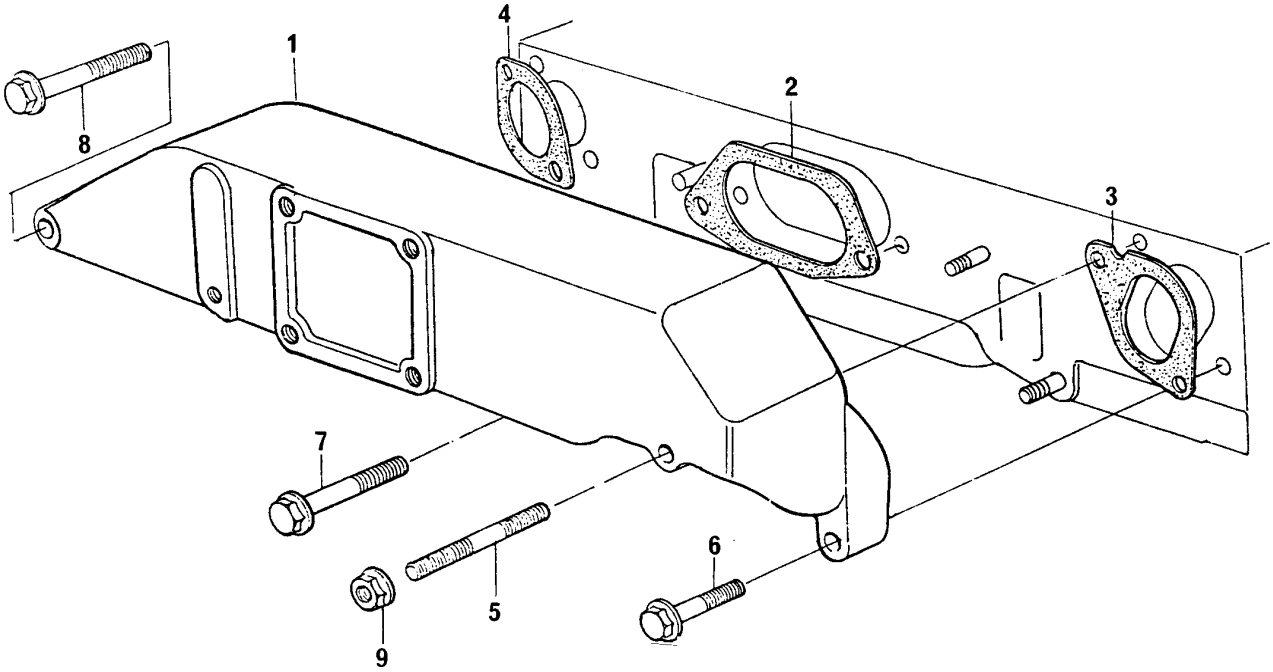

COLETOR DE ADMISSÃO **INDUCTION MANIFOLD** **MÚLTIPLE DE ADMISIÓN** **COLLECTEUR D'ADMISSION**	**GRUPO** **GROUP** **38/107** **GRUPO** **GROUPE**

1	70540134		1	COLETOR	MANIFOLD	MÚLTIPLE	COLLECTEUR
2	3688C002		1	JUNTA	JOINT	JUNTA	JOINT
3	3688C003		1	JUNTA	JOINT	JUNTA	JOINT
4	3688C001		1	JUNTA	JOINT	JUNTA	JOINT
5	70740191		1	PARAFUSO	BOLT	TORNILLO	VIS
6	70740309		3	PARAFUSO	BOLT	TORNILLO	VIS
7	70740178		1	PARAFUSO	BOLT	TORNILLO	VIS
8	70820092	●○ 70820090	1	PRISIONEIRO	STUD	ESPÁRRAGO	GOUJON
9	70570074		1	PORCA	NUT	TUERCA	ÉCROU

BOMBA INJETORA DE COMBUSTÍVEL FUEL INJECTION PUMP BOMBA DE INYECCIÓN DE COMBUSTIBLE POMPE D'INJECTION DE COMBUSTIBLE	GRUPO GROUP 39/192 GRUPO GROUPE

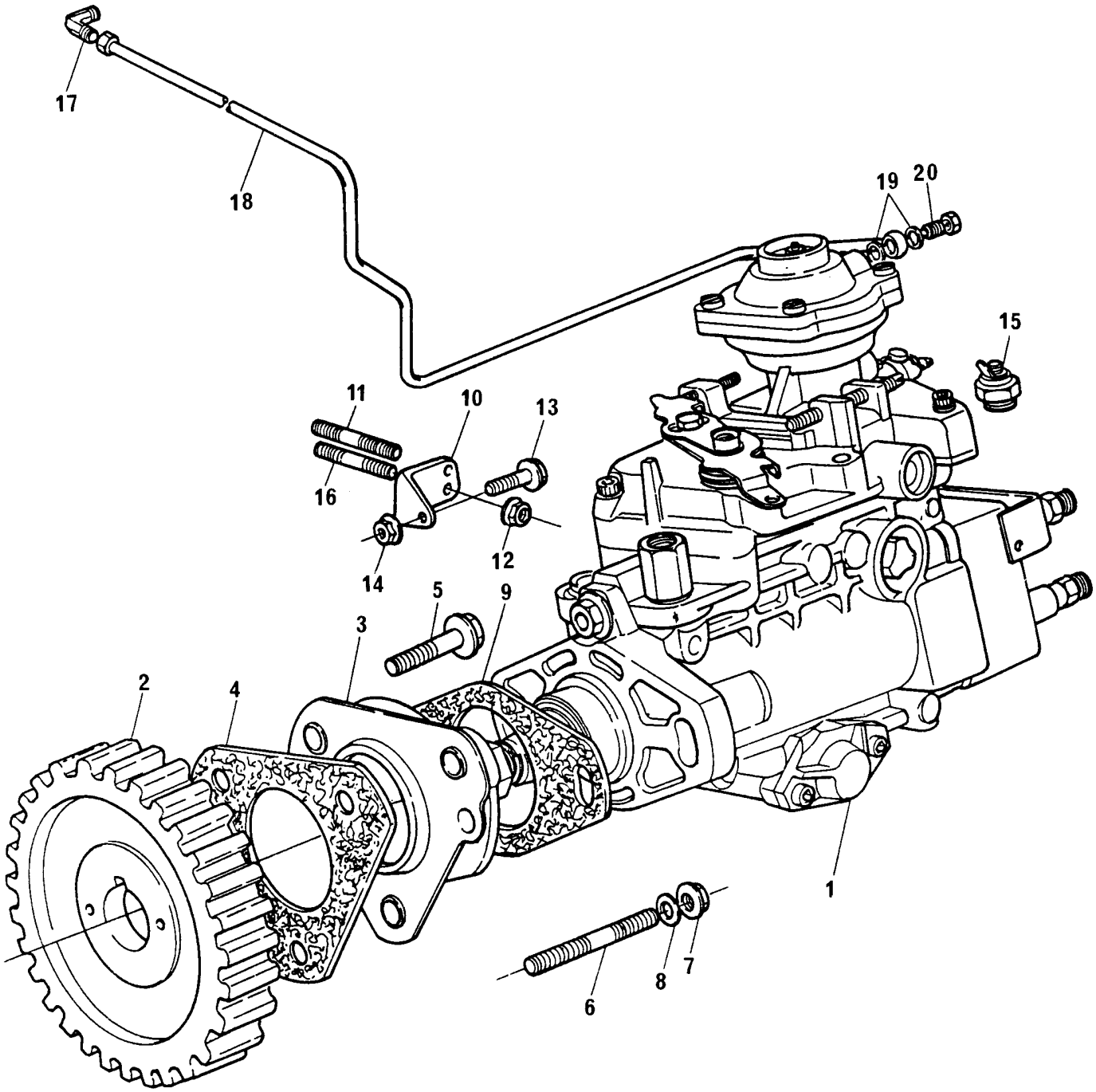

BOMBA INJETORA DE COMBUSTÍVEL
FUEL INJECTION PUMP
BOMBA DE INYECCIÓN DE COMBUSTIBLE
POMPE D'INJECTION DE COMBUSTIBLE

GRUPO
GROUP **39/192**
GRUPO
GROUPE

1	77378			1 BOMBA	PUMP	BOMBA	POMPE
2	70410057			1 ENGRENAGEM	GEAR	ENGRANAJE	PIGNON
3	70470045			1 ADAPTADOR	ADAPTOR	ADAPTADOR	ADAPTATEUR
4	0490773			1 JUNTA	JOINT	JUNTA	JOINT
5	70740313			3 PARAFUSO	BOLT	TORNILLO	VIS
6	0826243			2 PRISIONEIRO	STUD	ESPÁRRAGO	GOUJON
7	70570073			2 PORCA	NUT	TUERCA	ÉCROU
8	33114412			2 ARRUELA	WASHER	ARANDELA	RONDELLE
9	36834143			1 JUNTA	JOINT	JUNTA	JOINT
10	70100421			1 SUPORTE	BRACKET	SOPORTE	SUPPORT
11	70820083			1 PRISIONEIRO	STUD	ESPÁRRAGO	GOUJON
12	70570073			2 PORCA	NUT	TUERCA	ÉCROU
13	70740131			1 PARAFUSO	BOLT	TORNILLO	VIS
14	70570073			1 PORCA	NUT	TUERCA	ÉCROU
15	74084	1		1 SOLENÓIDE	SOLENOID	SOLENOIDE	SOLÉNOIDE
16	70820083			1 PRISIONEIRO	STUD	ESPÁRRAGO	GOUJON
17	70200582		●○ 70200082	1 COTOVELO	ELBOW	CODO	COUDE
18	70992479			1 TUBO	PIPE	CAÑO	TUYAUTERIE
19	70920083			2 ARRUELA	WASHER	ARANDELA	RONDELLE
20	32184234			1 PARAFUSO BANJO	BANJO BOLT	TORNILLO BANJO	VIS BANJO

BOMBA INJETORA DE COMBUSTÍVEL FUEL INJECTION PUMP BOMBA DE INYECCIÓN DE COMBUSTIBLE POMPE D'INJECTION DE COMBUSTIBLE	GRUPO GROUP 39/193 GRUPO GROUPE

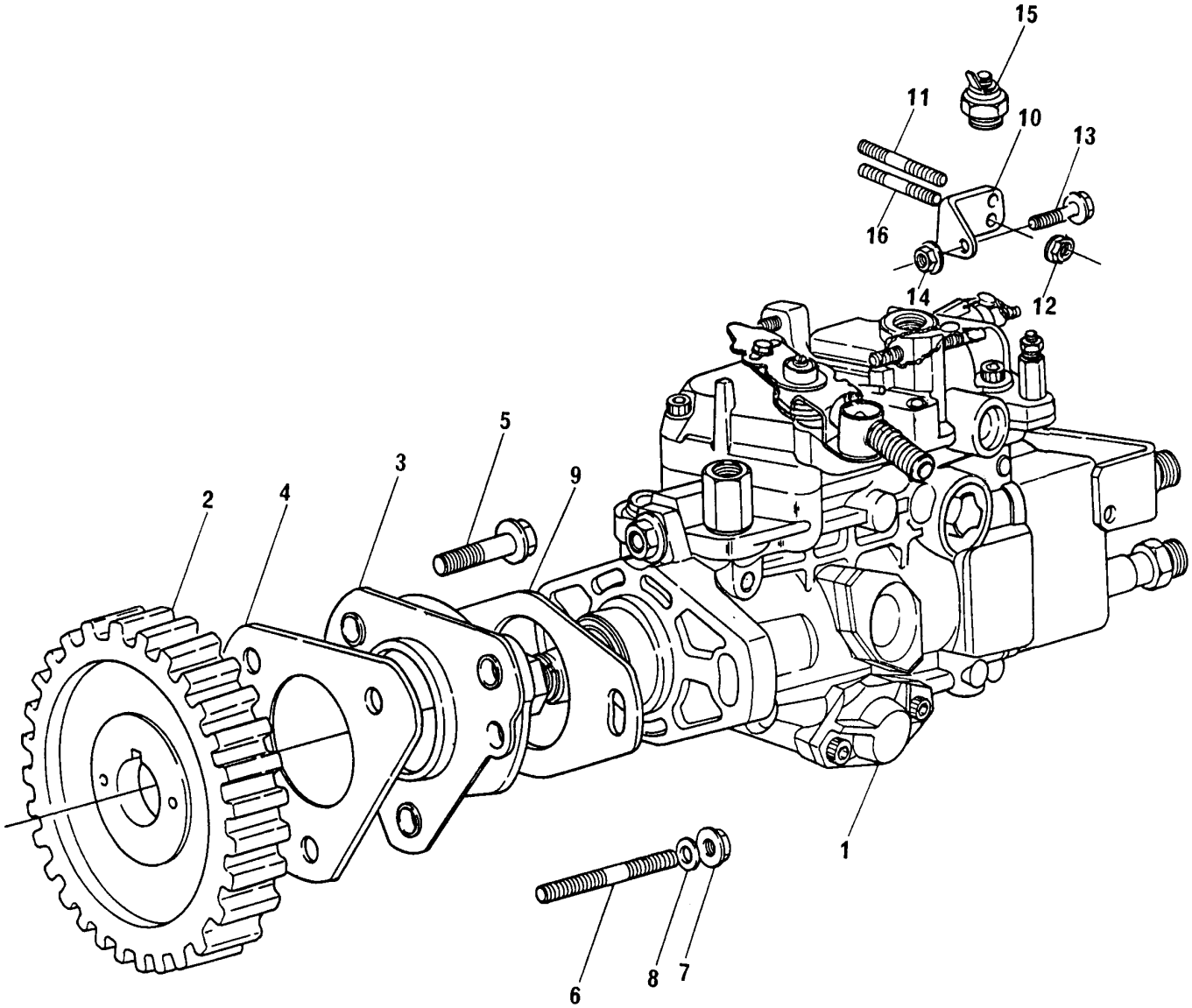

BOMBA INJETORA DE COMBUSTÍVEL
FUEL INJECTION PUMP
BOMBA DE INYECCIÓN DE COMBUSTIBLE
POMPE D'INJECTION DE COMBUSTIBLE

GRUPO
GROUP **39/193**
GRUPO
GROUPE

1	77377		1	BOMBA	PUMP	BOMBA	POMPE
2	70410057		1	ENGRENAGEM	GEAR	ENGRANAJE	PIGNON
3	70470045		1	ADAPTADOR	ADAPTOR	ADAPTADOR	ADAPTATEUR
4	0490773		1	JUNTA	JOINT	JUNTA	JOINT
5	70740313		3	PARAFUSO	BOLT	TORNILLO	VIS
6	0826243		2	PRISIONEIRO	STUD	ESPÁRRAGO	GOUJON
7	70570073		2	PORCA	NUT	TUERCA	ÉCROU
8	33114412		2	ARRUELA	WASHER	ARANDELA	RONDELLE
9	36834143		1	JUNTA	JOINT	JUNTA	JOINT
10	70100421		1	SUPORTE	BRACKET	SOPORTE	SUPPORT
11	70820083		1	PRISIONEIRO	STUD	ESPÁRRAGO	GOUJON
12	70570073		2	PORCA	NUT	TUERCA	ÉCROU
13	70740131		1	PARAFUSO	BOLT	TORNILLO	VIS
14	70570073		1	PORCA	NUT	TUERCA	ÉCROU
15	74084	1	1	SOLENÓIDE	SOLENOID	SOLENOIDE	SOLÉNOIDE
16	70820083		1	PRISIONEIRO	STUD	ESPÁRRAGO	GOUJON

BOMBA INJETORA DE COMBUSTÍVEL FUEL INJECTION PUMP BOMBA DE INYECCIÓN DE COMBUSTIBLE POMPE D'INJECTION DE COMBUSTIBLE	GRUPO GROUP 39/216 GRUPO GROUPE

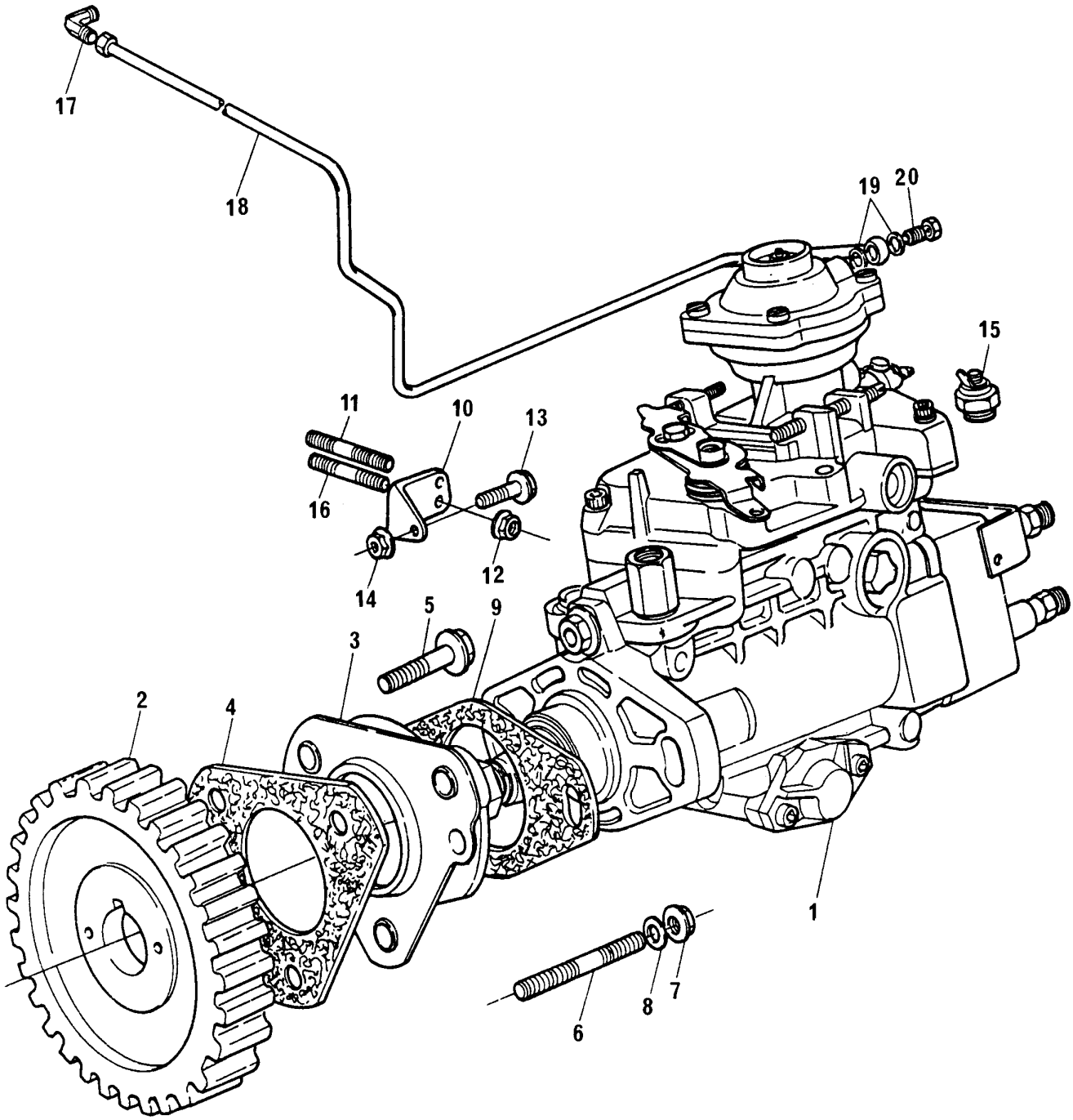

BOMBA INJETORA DE COMBUSTÍVEL
FUEL INJECTION PUMP
BOMBA DE INYECCIÓN DE COMBUSTIBLE
POMPE D'INJECTION DE COMBUSTIBLE

GRUPO
GROUP **39/216**
GRUPO
GROUPE

1	77417			1 BOMBA	PUMP	BOMBA	POMPE
2	70410083			1 ENGRENAGEM	GEAR	ENGRANAJE	PIGNON
3	70470045			1 ADAPTADOR	ADAPTOR	ADAPTADOR	ADAPTATEUR
4	0490773			1 JUNTA	JOINT	JUNTA	JOINT
5	70740313			3 PARAFUSO	BOLT	TORNILLO	VIS
6	0826243			2 PRISIONEIRO	STUD	ESPÁRRAGO	GOUJON
7	70570073			2 PORCA	NUT	TUERCA	ÉCROU
8	33114412			2 ARRUELA	WASHER	ARANDELA	RONDELLE
9	36834143			1 JUNTA	JOINT	JUNTA	JOINT
10	70100421			1 SUPORTE	BRACKET	SOPORTE	SUPPORT
11	70820083			1 PRISIONEIRO	STUD	ESPÁRRAGO	GOUJON
12	70570073			2 PORCA	NUT	TUERCA	ÉCROU
13	70740131			1 PARAFUSO	BOLT	TORNILLO	VIS
14	70570073			1 PORCA	NUT	TUERCA	ÉCROU
15	74084	1		1 SOLENÓIDE	SOLENOID	SOLENOIDE	SOLÉNOIDE
16	70820083			1 PRISIONEIRO	STUD	ESPÁRRAGO	GOUJON
17	70200582		●○ 70200082	1 COTOVELO	ELBOW	CODO	COUDE
18	70992479			1 TUBO	PIPE	CAÑO	TUYAUTERIE
19	70920083			2 ARRUELA	WASHER	ARANDELA	RONDELLE
20	32184234			1 PARAFUSO BANJO	BANJO BOLT	TORNILLO BANJO	VIS BANJO

BOMBA INJETORA DE COMBUSTÍVEL FUEL INJECTION PUMP BOMBA DE INYECCIÓN DE COMBUSTIBLE POMPE D'INJECTION DE COMBUSTIBLE	GRUPO GROUP 39/224 GRUPO GROUPE

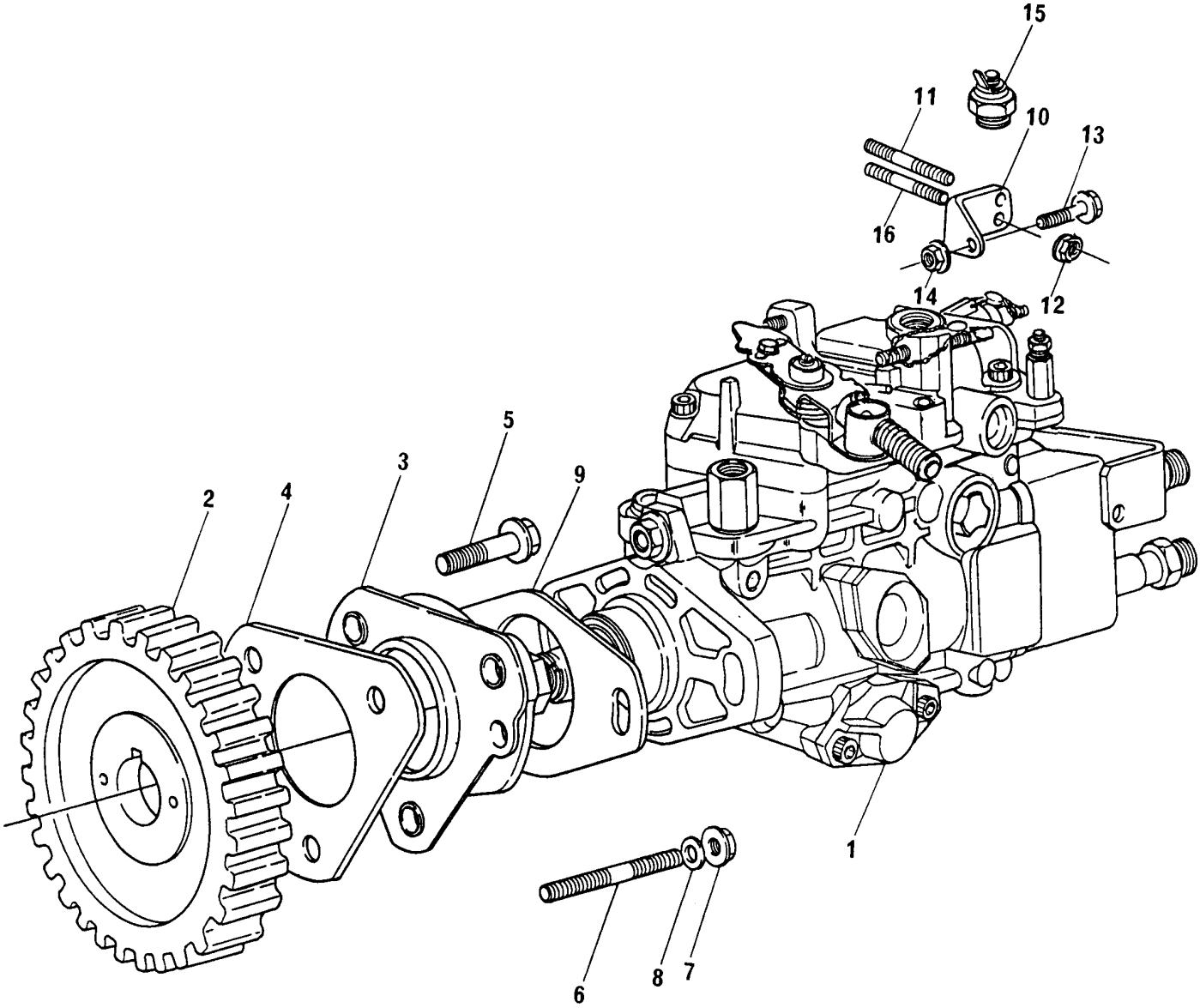

BOMBA INJETORA DE COMBUSTÍVEL
FUEL INJECTION PUMP
BOMBA DE INYECCIÓN DE COMBUSTIBLE
POMPE D'INJECTION DE COMBUSTIBLE

GRUPO
GROUP **39/224**
GRUPO
GROUPE

1	77426		1	BOMBA	PUMP	BOMBA	POMPE
2	70410085		1	ENGRENAGEM	GEAR	ENGRANAJE	PIGNON
3	70470045		1	ADAPTADOR	ADAPTOR	ADAPTADOR	ADAPTATEUR
4	0490773		1	JUNTA	JOINT	JUNTA	JOINT
5	70740313		3	PARAFUSO	BOLT	TORNILLO	VIS
6	0826243		2	PRISIONEIRO	STUD	ESPÁRRAGO	GOUJON
7	70570073		2	PORCA	NUT	TUERCA	ÉCROU
8	33114412		2	ARRUELA	WASHER	ARANDELA	RONDELLE
9	36834143		1	JUNTA	JOINT	JUNTA	JOINT
10	70100421		1	SUPORTE	BRACKET	SOPORTE	SUPPORT
11	70820083		1	PRISIONEIRO	STUD	ESPÁRRAGO	GOUJON
12	70570073		2	PORCA	NUT	TUERCA	ÉCROU
13	70740131		1	PARAFUSO	BOLT	TORNILLO	VIS
14	70570073		1	PORCA	NUT	TUERCA	ÉCROU
15	74084	1	1	SOLENÓIDE	SOLENOID	SOLENOIDE	SOLÉNOIDE
16	70820083		1	PRISIONEIRO	STUD	ESPÁRRAGO	GOUJON

BOMBA INJETORA DE COMBUSTÍVEL FUEL INJECTION PUMP BOMBA DE INYECCIÓN DE COMBUSTIBLE POMPE D'INJECTION DE COMBUSTIBLE	GRUPO GROUP 39/225 GRUPO GROUPE

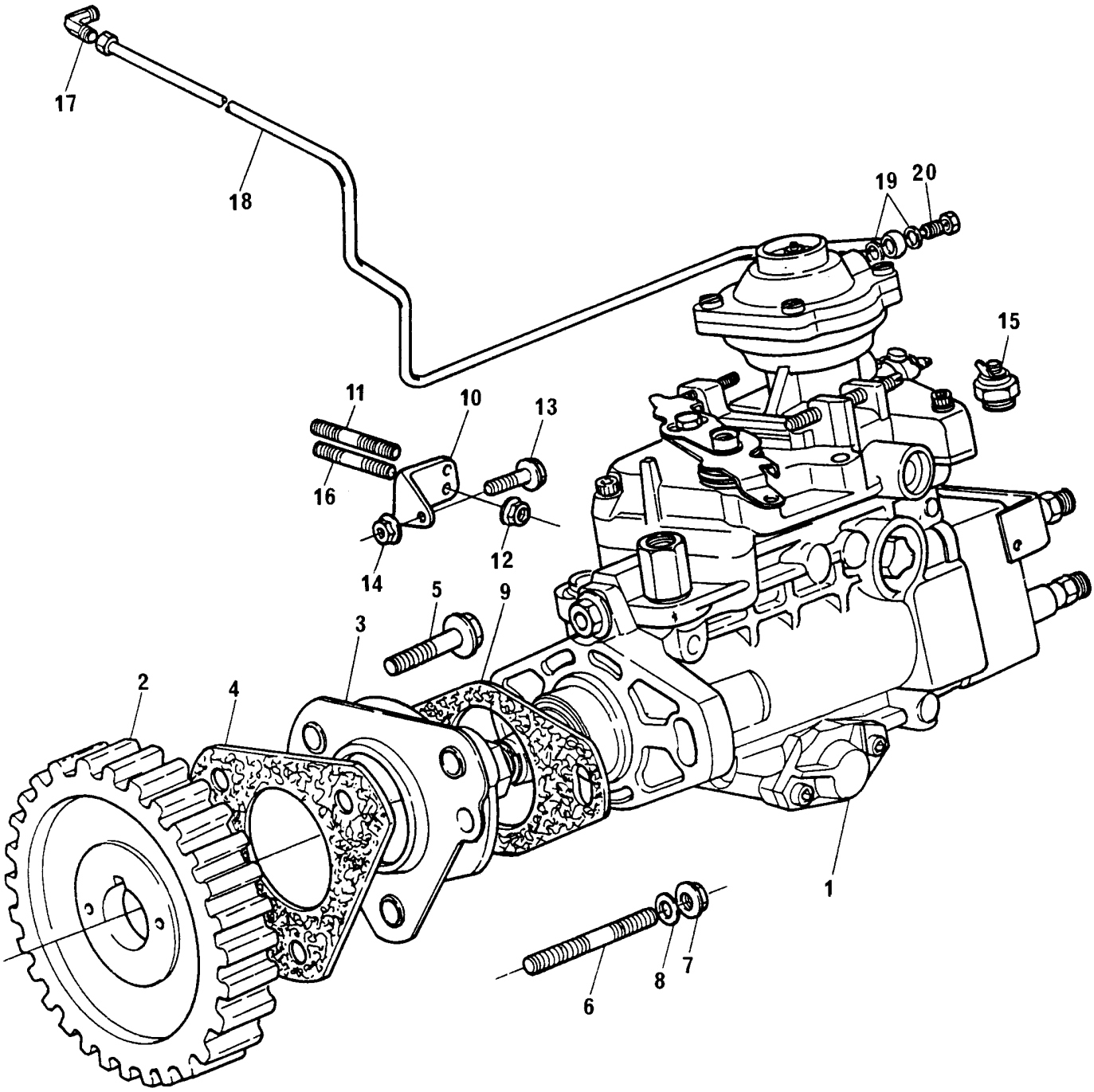

BOMBA INJETORA DE COMBUSTÍVEL
FUEL INJECTION PUMP
BOMBA DE INYECCIÓN DE COMBUSTIBLE
POMPE D'INJECTION DE COMBUSTIBLE

GRUPO
GROUP **39/225**
GRUPO
GROUPE

1	77430			1	BOMBA	PUMP	BOMBA	POMPE
2	70410085			1	ENGRENAGEM	GEAR	ENGRANAJE	PIGNON
3	70470045			1	ADAPTADOR	ADAPTOR	ADAPTADOR	ADAPTATEUR
4	0490773			1	JUNTA	JOINT	JUNTA	JOINT
5	70740313			3	PARAFUSO	BOLT	TORNILLO	VIS
6	0826243			2	PRISIONEIRO	STUD	ESPÁRRAGO	GOUJON
7	70570073			2	PORCA	NUT	TUERCA	ÉCROU
8	33114412			2	ARRUELA	WASHER	ARANDELA	RONDELLE
9	36834143			1	JUNTA	JOINT	JUNTA	JOINT
10	70100421			1	SUPORTE	BRACKET	SOPORTE	SUPPORT
11	70820083			1	PRISIONEIRO	STUD	ESPÁRRAGO	GOUJON
12	70570073			2	PORCA	NUT	TUERCA	ÉCROU
13	70740131			1	PARAFUSO	BOLT	TORNILLO	VIS
14	70570073			1	PORCA	NUT	TUERCA	ÉCROU
15	74084	1		1	SOLENÓIDE	SOLENOID	SOLENOIDE	SOLÉNOIDE
16	70820083			1	PRISIONEIRO	STUD	ESPÁRRAGO	GOUJON
17	70200582		●○ 70200082	1	COTOVELO	ELBOW	CODO	COUDE
18	70992479			1	TUBO	PIPE	CAÑO	TUYAUTERIE
19	70920083			2	ARRUELA	WASHER	ARANDELA	RONDELLE
20	32184234			1	PARAFUSO BANJO	BANJO BOLT	TORNILLO BANJO	VIS BANJO

BOMBA INJETORA DE COMBUSTÍVEL FUEL INJECTION PUMP BOMBA DE INYECCIÓN DE COMBUSTIBLE POMPE D'INJECTION DE COMBUSTIBLE	GRUPO GROUP 39/231 GRUPO GROUPE

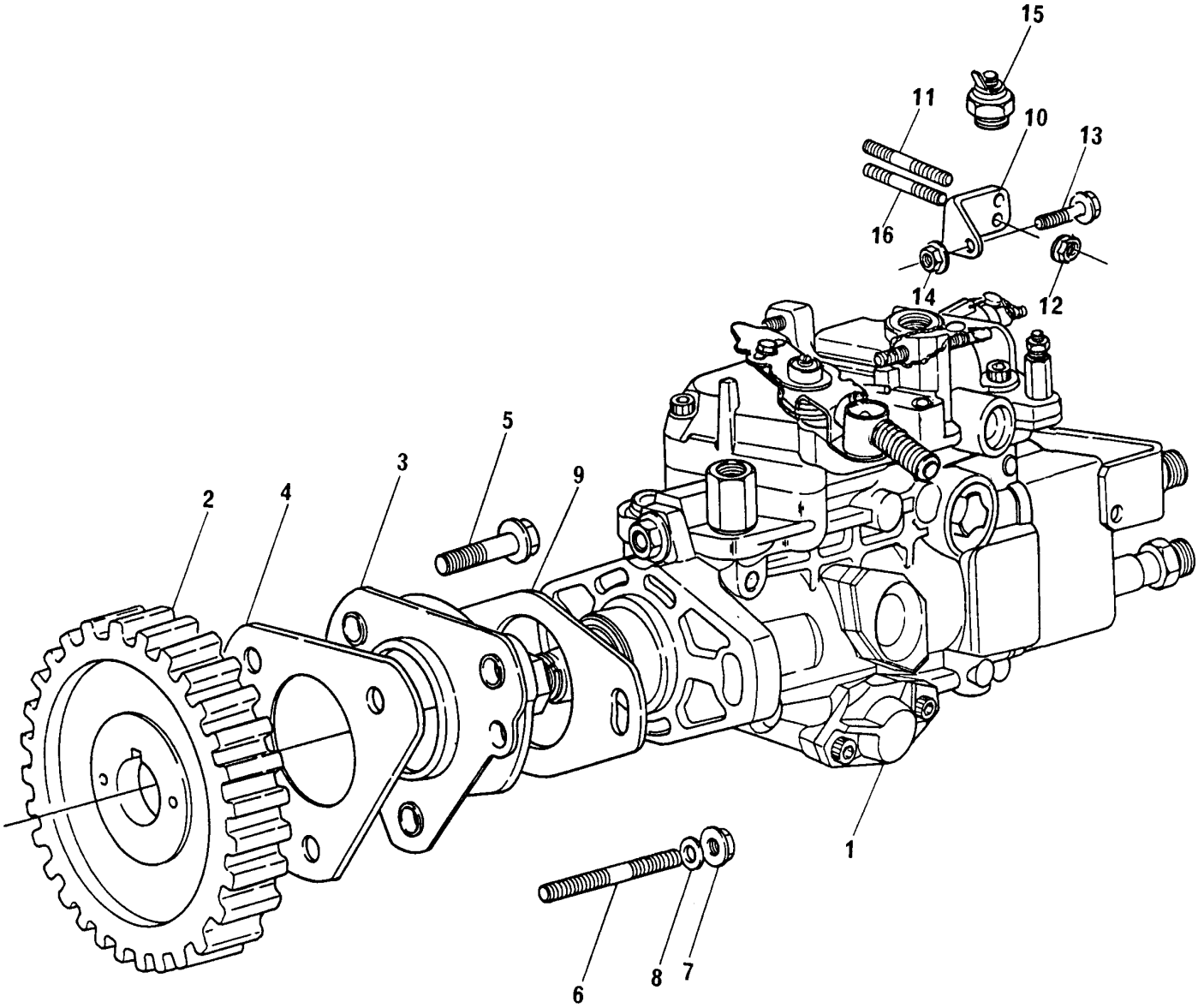

BOMBA INJETORA DE COMBUSTÍVEL
FUEL INJECTION PUMP
BOMBA DE INYECCIÓN DE COMBUSTIBLE
POMPE D'INJECTION DE COMBUSTIBLE

GRUPO
GROUP **39/231**
GRUPO
GROUPE

1	77488		1	BOMBA	PUMP	BOMBA	POMPE
2	70410085		1	ENGRENAGEM	GEAR	ENGRANAJE	PIGNON
3	70470045		1	ADAPTADOR	ADAPTOR	ADAPTADOR	ADAPTATEUR
4	0490773		1	JUNTA	JOINT	JUNTA	JOINT
5	70740313		3	PARAFUSO	BOLT	TORNILLO	VIS
6	0826243		2	PRISIONEIRO	STUD	ESPÁRRAGO	GOUJON
7	70570073		2	PORCA	NUT	TUERCA	ÉCROU
8	33114412		2	ARRUELA	WASHER	ARANDELA	RONDELLE
9	36834143		1	JUNTA	JOINT	JUNTA	JOINT
10	70100421		1	SUPORTE	BRACKET	SOPORTE	SUPPORT
11	70820083		1	PRISIONEIRO	STUD	ESPÁRRAGO	GOUJON
12	70570073		2	PORCA	NUT	TUERCA	ÉCROU
13	70740131		1	PARAFUSO	BOLT	TORNILLO	VIS
14	70570073		1	PORCA	NUT	TUERCA	ÉCROU
15	74084	1	1	SOLENÓIDE	SOLENOID	SOLENOIDE	SOLÉNOIDE
16	70820083		1	PRISIONEIRO	STUD	ESPÁRRAGO	GOUJON

COLETOR DE ESCAPE EXHAUST MANIFOLD MÚLTIPLE DE ESCAPE COLLECTEUR D'ECHAPPEMENT	GRUPO GROUP 41/57 GRUPO GROUPE

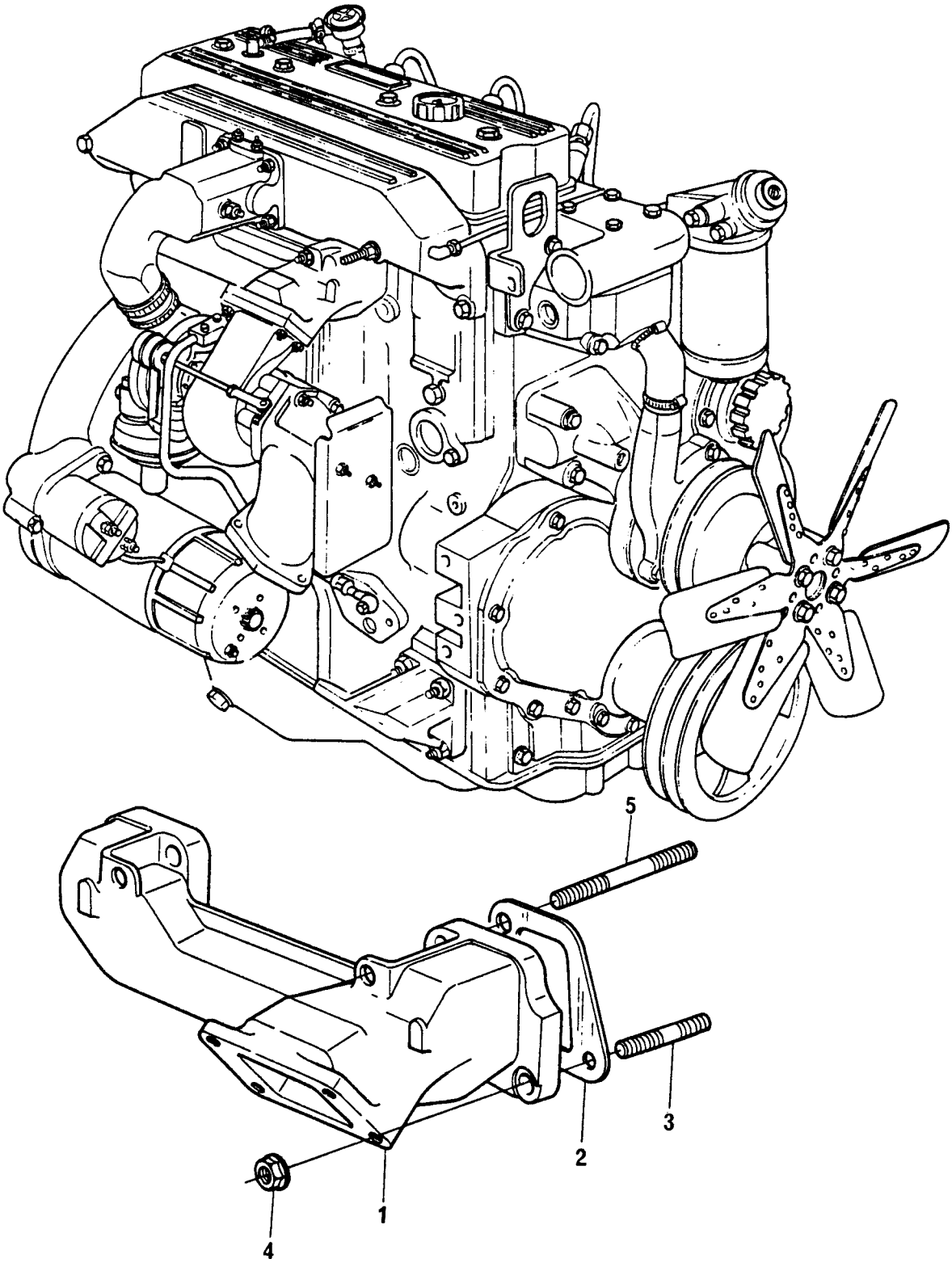

COLETOR DE ESCAPE **EXHAUST MANIFOLD** **MÚLTIPLE DE ESCAPE** **COLLECTEUR D'ECHAPPEMENT**	**GRUPO** **GROUP** **41/57** **GRUPO** **GROUPE**

1	70540136	1	COLETOR ESCAPE	MANIFOLD	MÚLTIPLE	COLLECTEUR
2	3688C007	2	JUNTA	JOINT	JUNTA	JOINT
3	0826408	2	PRISIONEIRO	STUD	ESPÁRRAGO	GOUJON
4	70570082	4	PORCA	NUT	TUERCA	ÉCROU
5	0826451	2	PRISIONEIRO	STUD	ESPÁRRAGO	GOUJON

COLETOR DE ESCAPE EXHAUST MANIFOLD MÚLTIPLE DE ESCAPE COLLECTEUR D'ECHAPPEMENT	GRUPO 41/58 GROUP 41/67 GRUPO 41/68 GROUPE

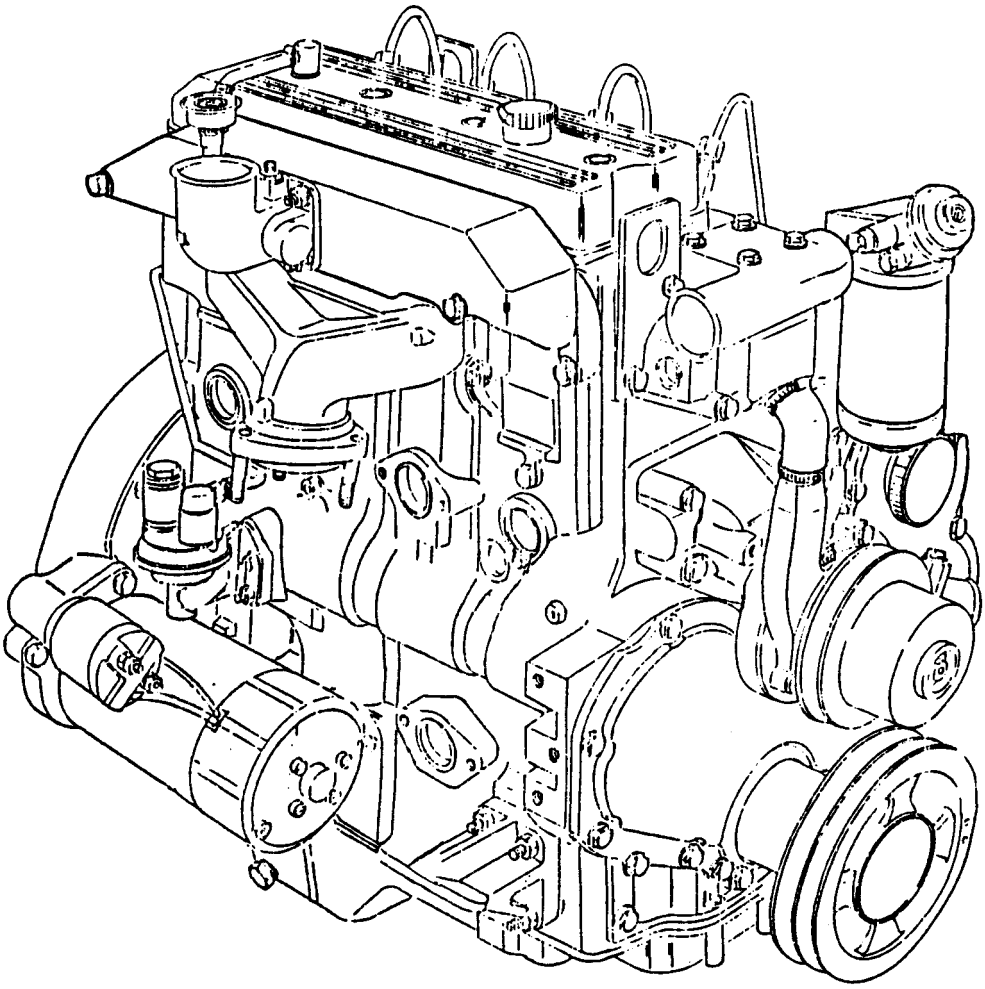

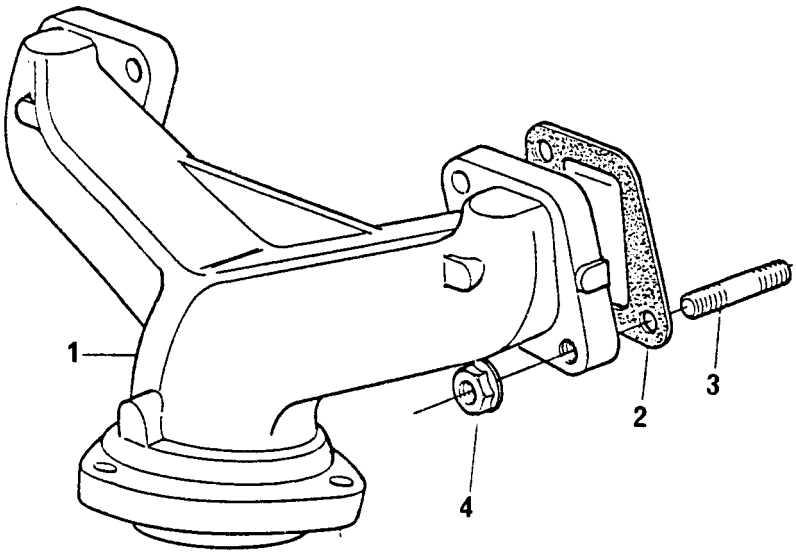

COLETOR DE ESCAPE
EXHAUST MANIFOLD
MÚLTIPLE DE ESCAPE
COLLECTEUR D'ECHAPPEMENT

GRUPO	**41/58**
GROUP	**41/67**
GRUPO	**41/68**
GROUPE	

1	70540100		1	COLETOR ESCAPE	MANIFOLD	MÚLTIPLE	COLLECTEUR
2	3688C007		2	JUNTA	JOINT	JUNTA	JOINT
3	0826422	●○ 0826403	4	PRISIONEIRO	STUD	ESPÁRRAGO	GOUJON
4	70570082		4	PORCA	NUT	TUERCA	ÉCROU

BOMBA ALIMENTADORA DE COMBUSTÍVEL FUEL OIL LIFT PUMP BOMBA DE ALIMENTACIÓN DE COMBUSTIBLE POMPE D'ALIMENTATION DE COMBUSTIBLE	GRUPO GROUP 42/192 GRUPO GROUPE

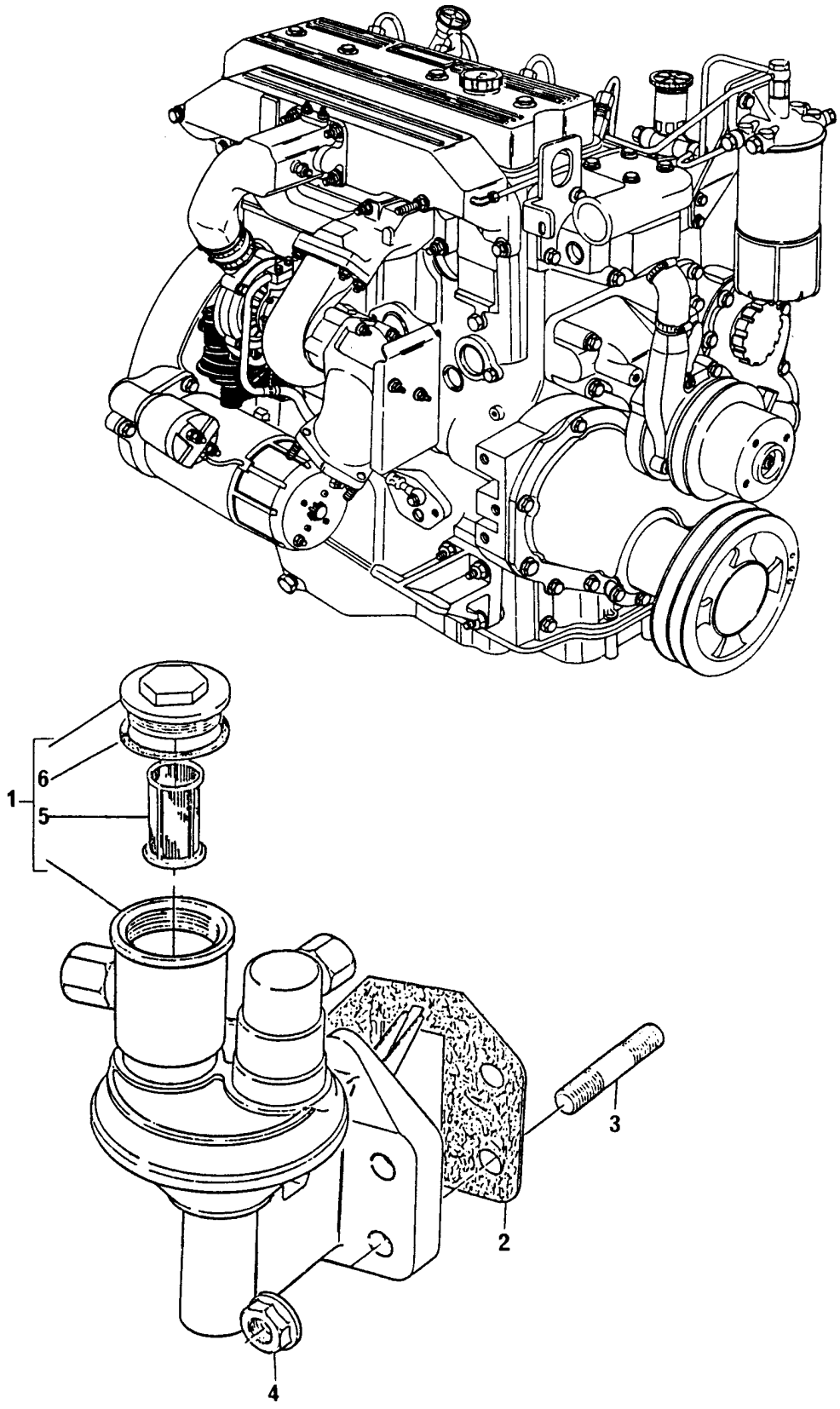

BOMBA ALIMENTADORA DE COMBUSTÍVEL **FUEL OIL LIFT PUMP** **BOMBA DE ALIMENTACIÓN DE COMBUSTIBLE** **POMPE D'ALIMENTATION DE COMBUSTIBLE**	**GRUPO** **GROUP** **42/192** **GRUPO** **GROUPE**

1	72081		1	BOMBA ALIMENTADORA	LIFT PUMP	BOMBA	POMPE
2	70490287		1	JUNTA	JOINT	JUNTA	JOINT
3	70820084		4	PRISIONEIRO	STUD	ESPÁRRAGO	GOUJON
4	70570073		4	PORCA	NUT	TUERCA	ÉCROU
5	70800016	1	1	PENEIRA	SCREEN	TAMIZ	TAMIS
6	70490182	1	1	JUNTA	JOINT	JUNTA	JOINT

FILTROS DE ÓLEO COMBUSTÍVEL FUEL OIL FILTERS FILTROS DE ACEITE COMBUSTIBLE FILTRES À HUILE COMBUSTIBLE	GRUPO GROUP 42/192 GRUPO GROUPE

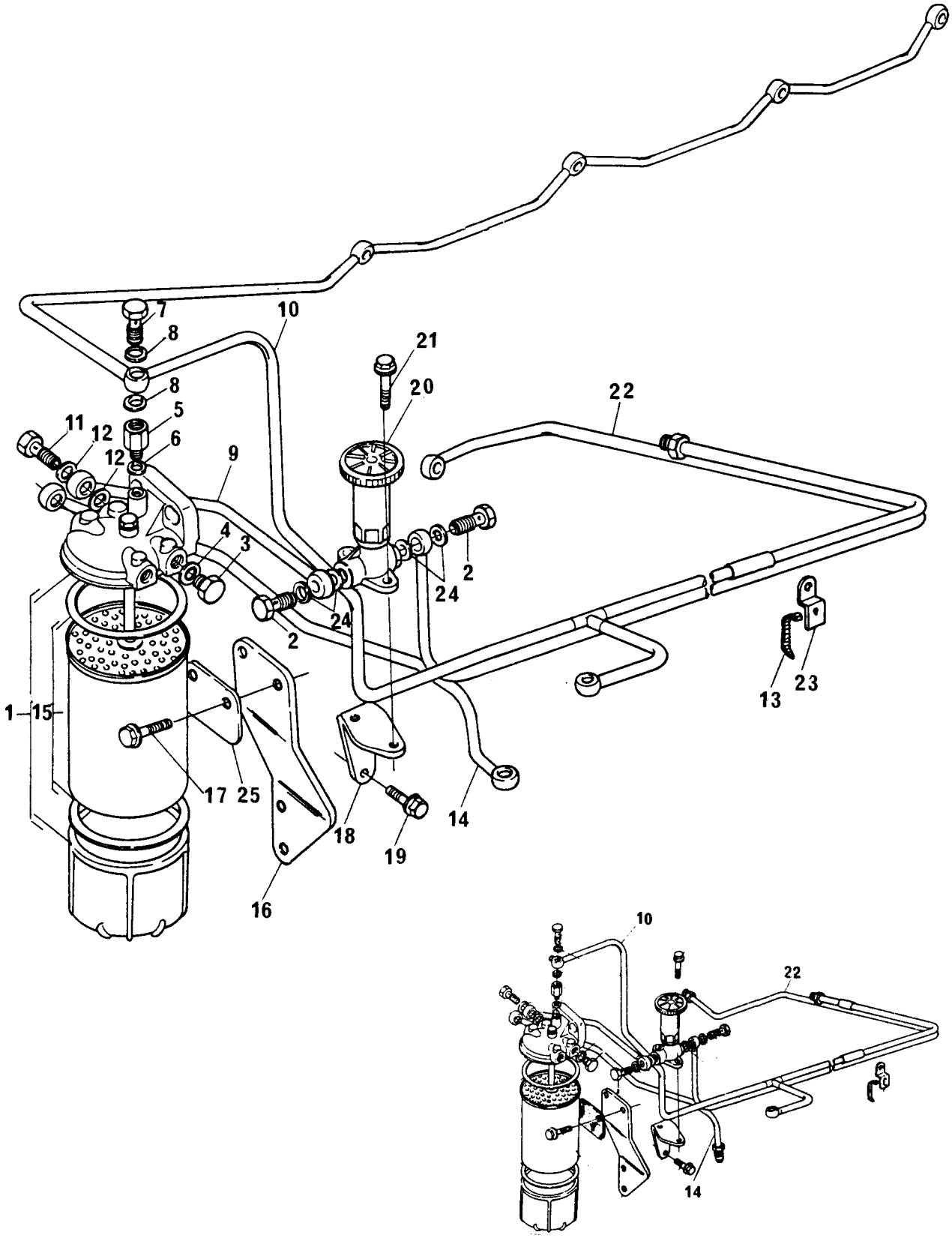

FILTROS DE ÓLEO COMBUSTÍVEL
FUEL OIL FILTERS
FILTROS DE ACEITE COMBUSTIBLE
FILTRES À HUILE COMBUSTIBLE

GRUPO
GROUP **42/192**
GRUPO
GROUPE

1	72065			1	FILTRO	FILTER	FILTRO	FILTRE
2	70740086			2	PARAFUSO BANJO	BANJO BOLT	TORNILLO BANJO	VIS
3	70650115			2	BUJÃO	PLUG	TAPÓN	BOUCHON
4	70920115		0920127	2	ARRUELA	WASHER	ARANDELA	RONDELLE
5	72089			1	VÁLVULA	VALVE	VALVULA	SOUPAPE
6	70920120		0920155	1	ARRUELA	WASHER	ARANDELA	RONDELLE
7	0095344			1	PARAFUSO	BOLT	TORNILLO	VIS
8	70920120		0920155	2	ARRUELA	WASHER	ARANDELA	RONDELLE
9	70992475			1	TUBO	PIPE	CAÑO	TUYAUTERIE
10	70992581		452300Y	1	TUBO FLEXÍVEL	PIPE	CAÑO	TUYAUTERIE
10	70992663		452301Y	1	TUBO FLEXÍVEL	PIPE	CAÑO	TUYAUTERIE
11	70740343			4	PARAFUSO BANJO	BANJO BOLT	TORNILLO BANJO	VIS BANJO
12	70920115		0920127	8	ARRUELA	WASHER	ARANDELA	RONDELLE
13	70180179		70180123	2	PRESILHA	CLIP	SUJETADOR	AGRAFE
14	70992480		452300Y	1	TUBO FLEXÍVEL	PIPE	CAÑO	TUYAUTERIE
14	70992613		452301Y	1	TUBO FLEXÍVEL	PIPE	CAÑO	TUYAUTERIE
15	S4012	1		1	ELEMENTO	ELEMENT	ELEMENTO	ÉLÉMENT
16	70100693			1	SUPORTE	BRACKET	SOPORTE	SUPPORT
17	70740330			2	PARAFUSO	BOLT	TORNILLO	VIS
18	70100659			1	SUPORTE	BRACKET	SOPORTE	SUPPORT
19	70740175			2	PARAFUSO	BOLT	TORNILLO	VIS
20	72038			1	BOMBA MANUAL	PUMP	BOMBA	POMPE
21	70740094			2	PARAFUSO	BOLT	TORNILLO	VIS
22	70992477		452300Y	1	TUBO	PIPE	CAÑO	TUYAUTERIE
22	70992612		452301Y	1	TUBO	PIPE	CAÑO	TUYAUTERIE
23	70100655			1	SUPORTE	BRACKET	SOPORTE	SOPORTE
24	70920127		24111156	4	ARRUELA	WASHER	ARANDELA	RONDELLE
25	70550020			1	COXIN	DAMPER	AMORTIGUADOR	AMORTISSEUR

BOMBA ALIMENTADORA DE COMBUSTÍVEL FUEL OIL LIFT PUMP BOMBA DE ALIMENTACIÓN DE COMBUSTIBLE POMPE D'ALIMENTATION DE COMBUSTIBLE	GRUPO GROUP 42/193 GRUPO GROUPE

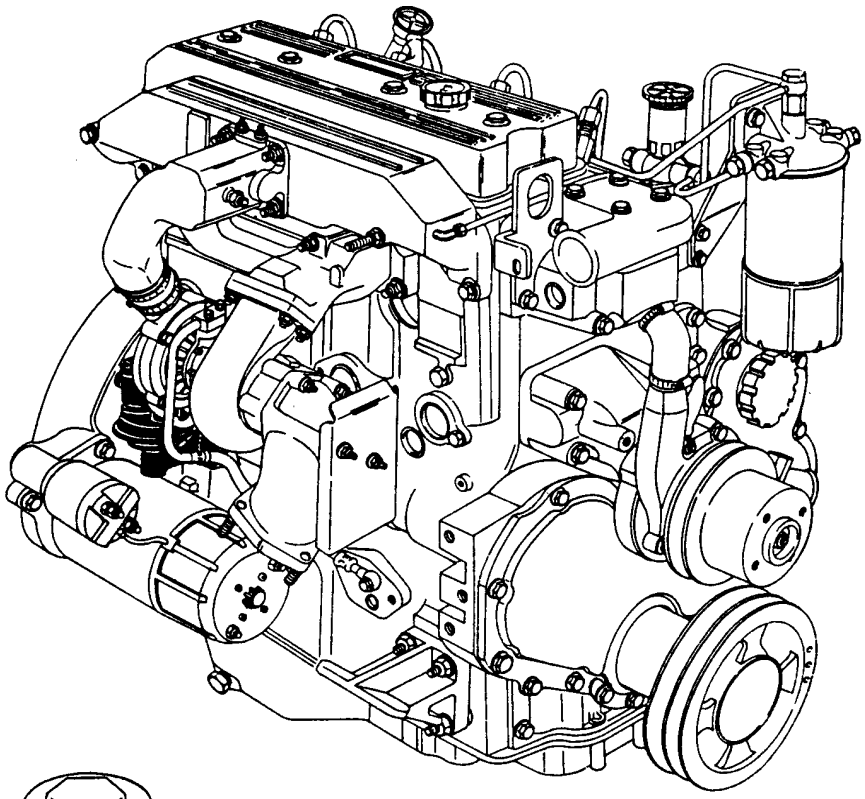

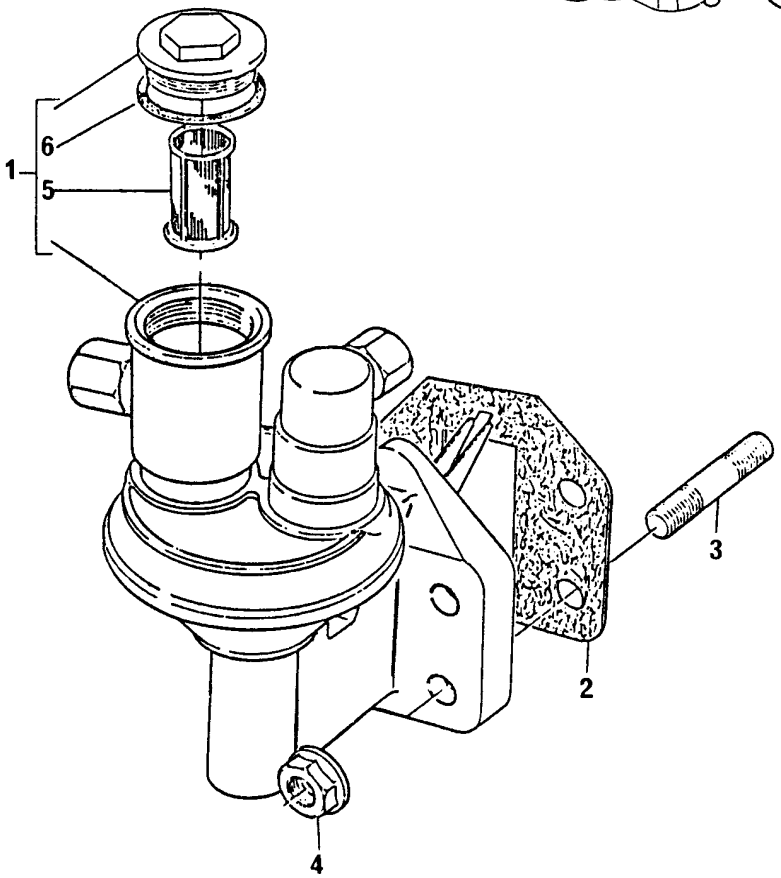

BOMBA ALIMENTADORA DE COMBUSTÍVEL
FUEL OIL LIFT PUMP
BOMBA DE ALIMENTACIÓN DE COMBUSTIBLE
POMPE D'ALIMENTATION DE COMBUSTIBLE

GRUPO
GROUP **42/193**
GRUPO
GROUPE

1	72081		1	BOMBA ALIMENTADORA	LIFT PUMP	BOMBA	POMPE
2	70490287		1	JUNTA	JOINT	JUNTA	JOINT
3	70820084		4	PRISIONEIRO	STUD	ESPÁRRAGO	GOUJON
4	70570073		4	PORCA	NUT	TUERCA	ÉCROU
5	70800016	1	1	PENEIRA	SCREEN	TAMIZ	TAMIS
6	70490182	1	1	JUNTA	JOINT	JUNTA	JOINT

FILTROS DE ÓLEO COMBUSTÍVEL FUEL OIL FILTERS FILTROS DE ACEITE COMBUSTIBLE FILTRES À HUILE COMBUSTIBLE	GRUPO GROUP 42/193 GRUPO GROUPE

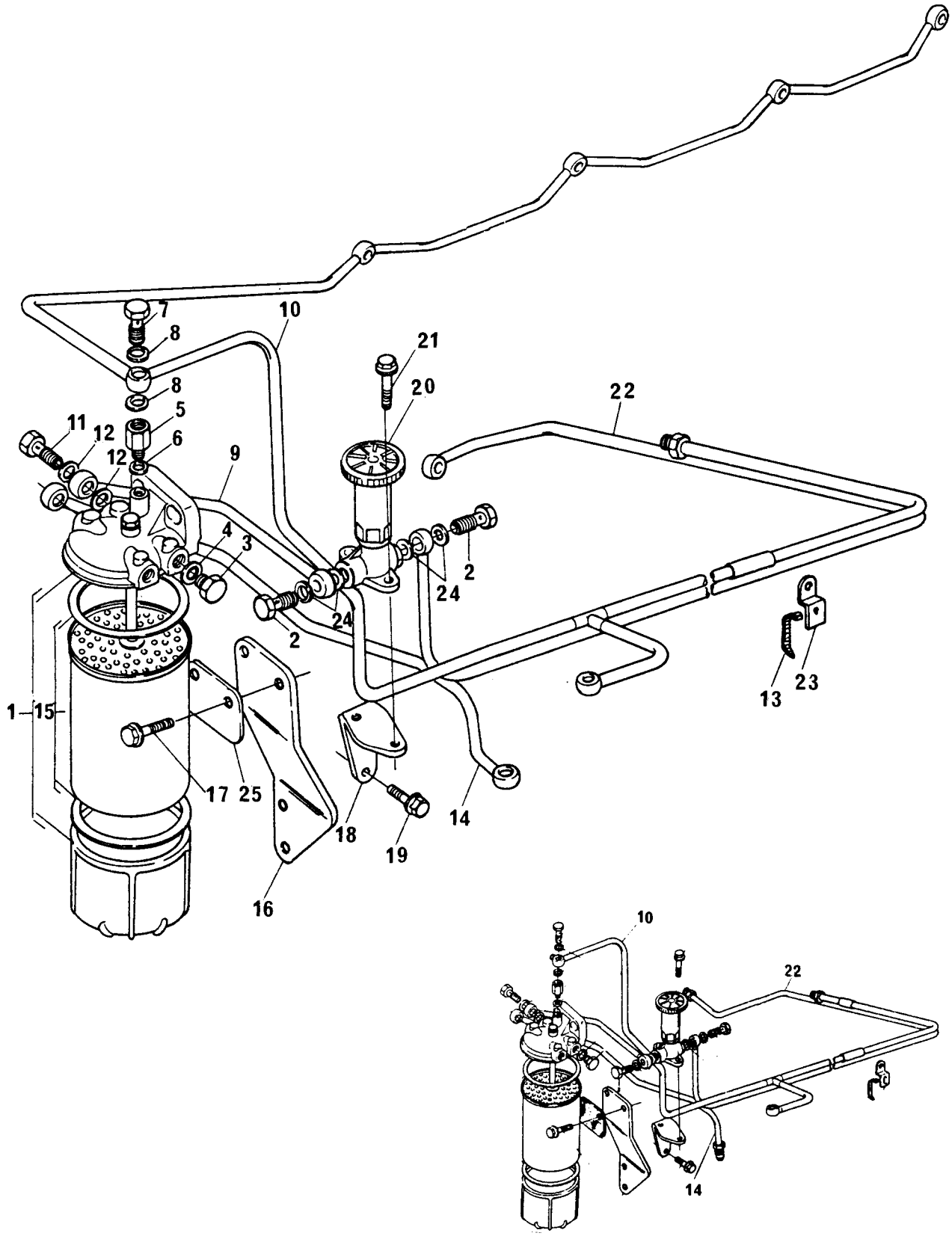

FILTROS DE ÓLEO COMBUSTÍVEL
FUEL OIL FILTERS
FILTROS DE ACEITE COMBUSTIBLE
FILTRES À HUILE COMBUSTIBLE

GRUPO
GROUP **42/193**
GRUPO
GROUPE

1	72065			1	FILTRO	FILTER	FILTRO	FILTRE
2	70740086			2	PARAFUSO BANJO	BANJO BOLT	TORNILLO BANJO	VIS
3	70650115			2	BUJÃO	PLUG	TAPÓN	BOUCHON
4	70920115		0920127	2	ARRUELA	WASHER	ARANDELA	RONDELLE
5	72089			1	VÁLVULA	VALVE	VALVULA	SOUPAPE
6	70920120		0920155	1	ARRUELA	WASHER	ARANDELA	RONDELLE
7	0095344			1	PARAFUSO	BOLT	TORNILLO	VIS
8	70920120		0920155	2	ARRUELA	WASHER	ARANDELA	RONDELLE
9	70992475			1	TUBO	PIPE	CAÑO	TUYAUTERIE
10	70992580		452065Y	1	TUBO FLEXÍVEL	PIPE	CAÑO	TUYAUTERIE
10	70992661		452066Y	1	TUBO FLEXÍVEL	PIPE	CAÑO	TUYAUTERIE
11	70740343			2	PARAFUSO BANJO	BANJO BOLT	TORNILLO BANJO	VIS BANJO
12	70920115		0920127	4	ARRUELA	WASHER	ARANDELA	RONDELLE
13	70180179		70180123	2	PRESILHA	CLIP	SUJETADOR	AGRAFE
14	70992480		452065Y	1	TUBO FLEXÍVEL	PIPE	CAÑO	TUYAUTERIE
14	70992613		452066Y	1	TUBO FLEXÍVEL	PIPE	CAÑO	TUYAUTERIE
15	S4012	1		1	ELEMENTO	ELEMENT	ELEMENTO	ÉLÉMENT
16	70100693			1	SUPORTE	BRACKET	SOPORTE	SUPPORT
17	70740330			2	PARAFUSO	BOLT	TORNILLO	VIS
18	70100659			1	SUPORTE	BRACKET	SOPORTE	SUPPORT
19	70740175			2	PARAFUSO	BOLT	TORNILLO	VIS
20	72038			1	BOMBA MANUAL	PUMP	BOMBA	POMPE
21	70740094			2	PARAFUSO	BOLT	TORNILLO	VIS
22	70992477		452065Y	1	TUBO	PIPE	CAÑO	TUYAUTERIE
22	70992612		452066Y	1	TUBO	PIPE	CAÑO	TUYAUTERIE
23	70100655			1	SUPORTE	BRACKET	SOPORTE	SOPORTE
24	70920127		2411156	4	ARRUELA	WASHER	ARANDELA	RONDELLE
25	70550020			1	COXIN	DAMPER	AMORTIGUADOR	AMORTISSEUR

BOMBA ALIMENTADORA DE COMBUSTÍVEL FUEL OIL LIFT PUMP BOMBA DE ALIMENTACIÓN DE COMBUSTIBLE POMPE D'ALIMENTATION DE COMBUSTIBLE	GRUPO GROUP 42/207 GRUPO 42/230 GROUPE

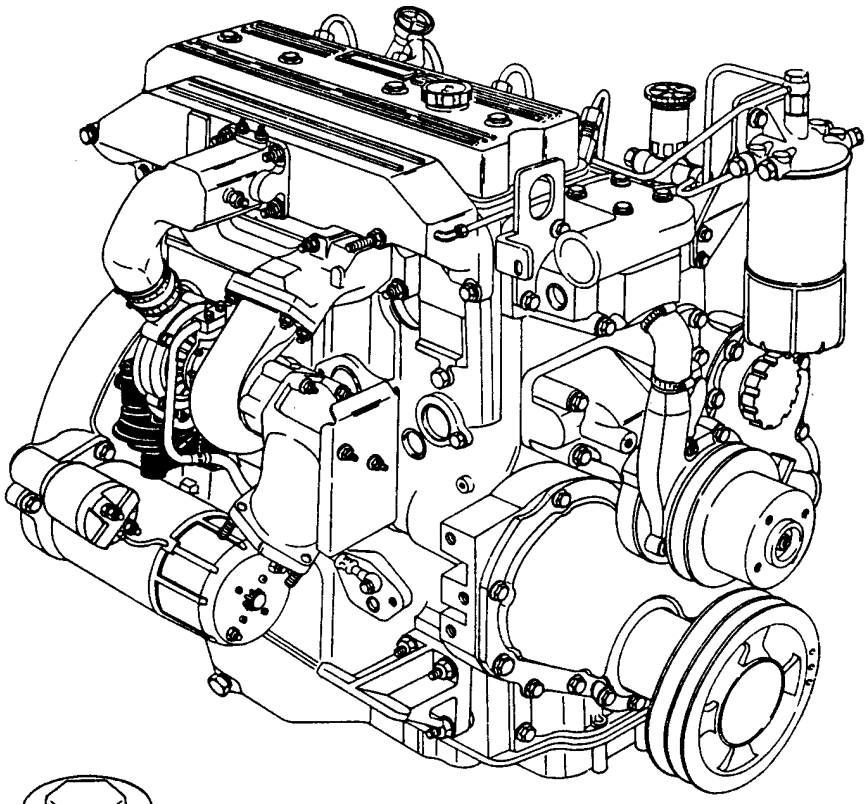

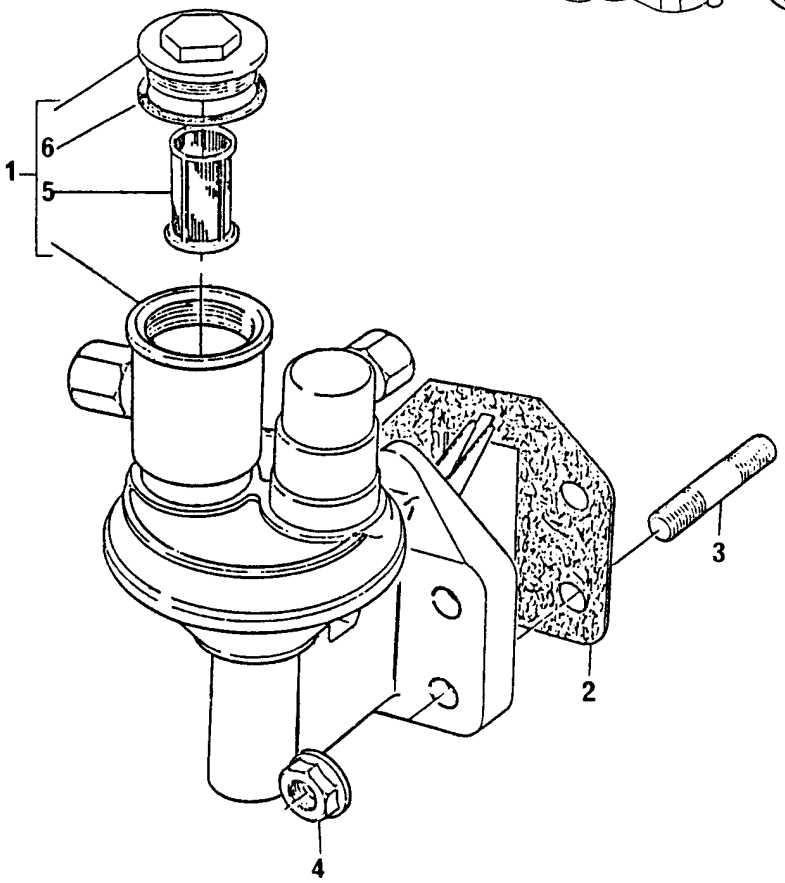

BOMBA ALIMENTADORA DE COMBUSTÍVEL
FUEL OIL LIFT PUMP
BOMBA DE ALIMENTACIÓN DE COMBUSTIBLE
POMPE D'ALIMENTATION DE COMBUSTIBLE

GRUPO
GROUP **42/207**
GRUPO **42/230**
GROUPE

1	72081		1	BOMBA ALIMENTADORA	LIFT PUMP	BOMBA	POMPE
2	70490287		1	JUNTA	JOINT	JUNTA	JOINT
3	70820084		4	PRISIONEIRO	STUD	ESPÁRRAGO	GOUJON
4	70570073		4	PORCA	NUT	TUERCA	ÉCROU
5	70800016	1	1	PENEIRA	SCREEN	TAMIZ	TAMIS
6	70490182	1	1	JUNTA	JOINT	JUNTA	JOINT

FILTROS DE ÓLEO COMBUSTÍVEL FUEL OIL FILTERS FILTROS DE ACEITE COMBUSTIBLE FILTRES À HUILE COMBUSTIBLE	GRUPO GROUP 42/207 GRUPO GROUPE

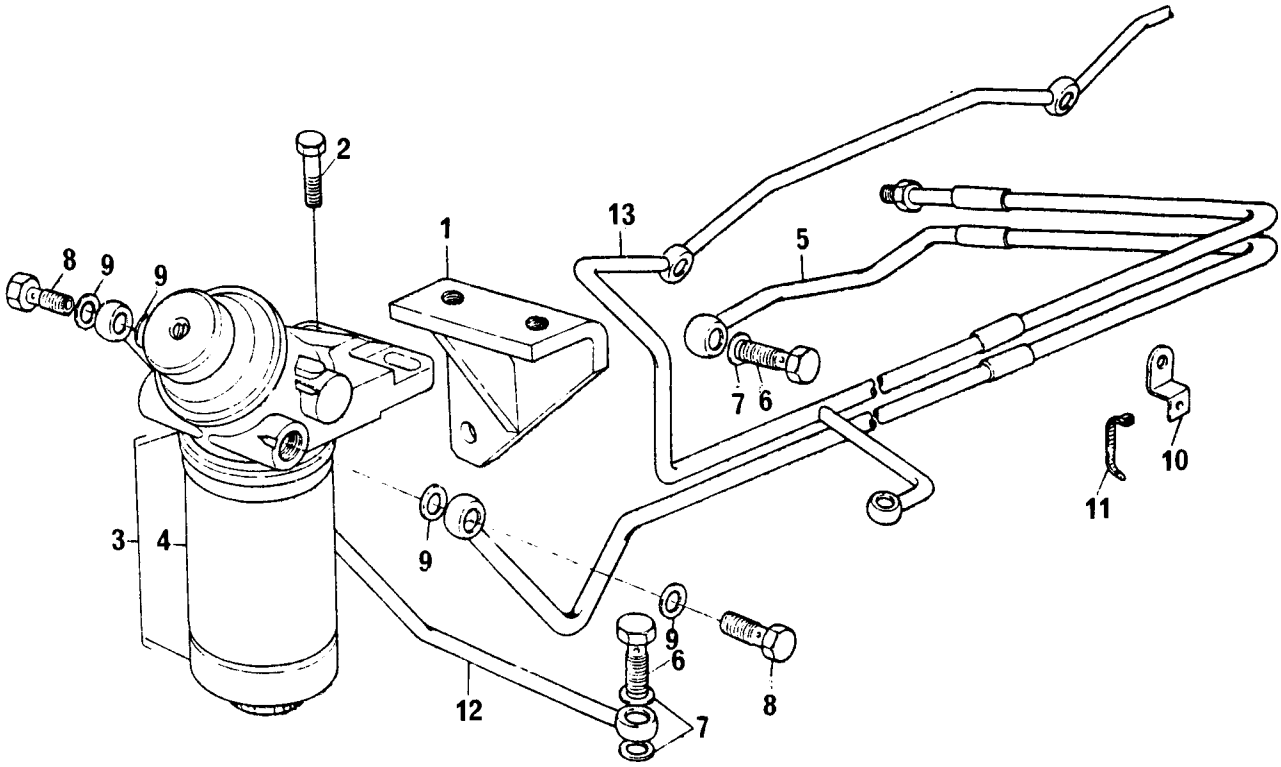

FILTROS DE ÓLEO COMBUSTÍVEL
FUEL OIL FILTERS
FILTROS DE ACEITE COMBUSTIBLE
FILTRES À HUILE COMBUSTIBLE

GRUPO
GROUP **42/207**
GRUPO
GROUPE

1	70100696			1	SUPORTE	BRACKET	SOPORTE	SUPPORT
2	70740176			2	PARAFUSO	BOLT	TORNILLO	VIS
3	70993018	●○	72080	1	FILTRO	FILTER	FILTRO	FILTRE
4	S4039	3		1	ELEMENTO	ELEMENT	ELEMENTO	ÉLÉMENT
5	70992725			1	TUBO	PIPE	CAÑO	TUYAUTERIE
6	70740343			2	PARAFUSO	BOLT	TORNILLO	VIS
7	70920115	●○	0920127	4	ARRUELA	WASHER	ARANDELA	RONDELLE
8	70740086			2	PARAFUSO	BOLT	TORNILLO	VIS
9	70920127	●○	2411156	4	ARRUELA	WASHER	ARANDELA	RONDELLE
10	70100655			1	SUPORTE	BRACKET	SOPORTE	SUPPORT
11	70180179	●○	70180123	2	PRESILHA	CLIP	SUJETADOR	AGRAFE
12	70992722			1	TUBO	PIPE	CAÑO	TUYAUTERIE
13	70992724			1	TUBO	PIPE	CAÑO	TUYAUTERIE

BOMBA ALIMENTADORA DE COMBUSTÍVEL FUEL OIL LIFT PUMP BOMBA DE ALIMENTACIÓN DE COMBUSTIBLE POMPE D'ALIMENTATION DE COMBUSTIBLE	GRUPO GROUP 42/208 GRUPO GROUPE

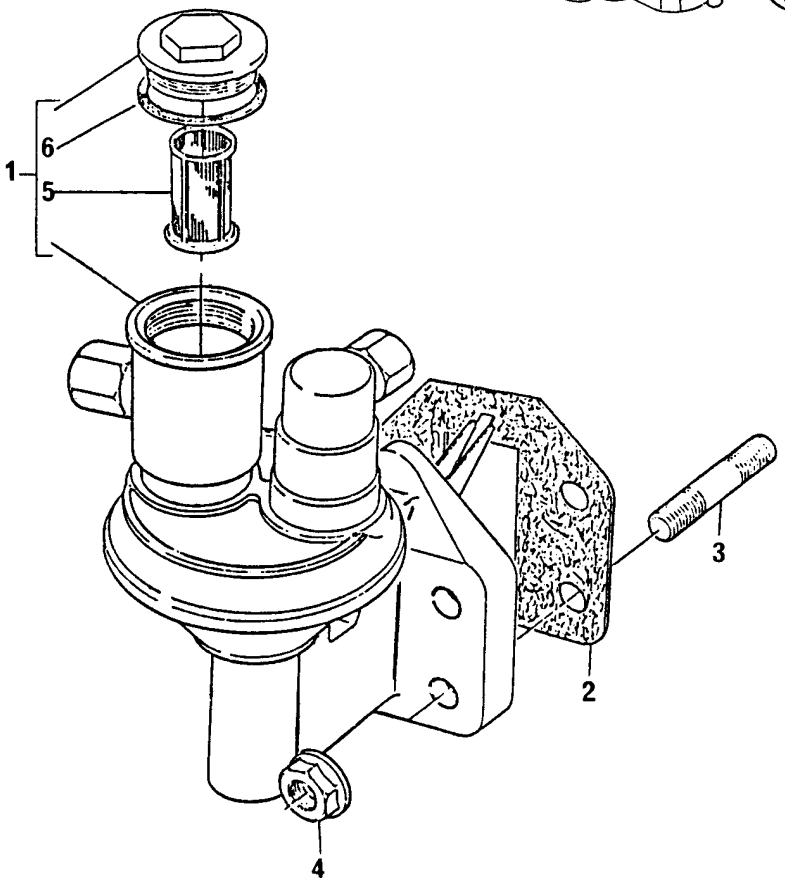

BOMBA ALIMENTADORA DE COMBUSTÍVEL
FUEL OIL LIFT PUMP
BOMBA DE ALIMENTACIÓN DE COMBUSTIBLE
POMPE D'ALIMENTATION DE COMBUSTIBLE

GRUPO
GROUP **42/208**
GRUPO
GROUPE

1	72081		1	BOMBA ALIMENTADORA	LIFT PUMP	BOMBA	POMPE
2	70490287		1	JUNTA	JOINT	JUNTA	JOINT
3	70820084		4	PRISIONEIRO	STUD	ESPÁRRAGO	GOUJON
4	70570073		4	PORCA	NUT	TUERCA	ÉCROU
5	70800016	1	1	PENEIRA	SCREEN	TAMIZ	TAMIS
6	70490182	1	1	JUNTA	JOINT	JUNTA	JOINT

FILTROS DE ÓLEO COMBUSTÍVEL FUEL OIL FILTERS FILTROS DE ACEITE COMBUSTIBLE FILTRES À HUILE COMBUSTIBLE	GRUPO GROUP 42/208 GRUPO GROUPE

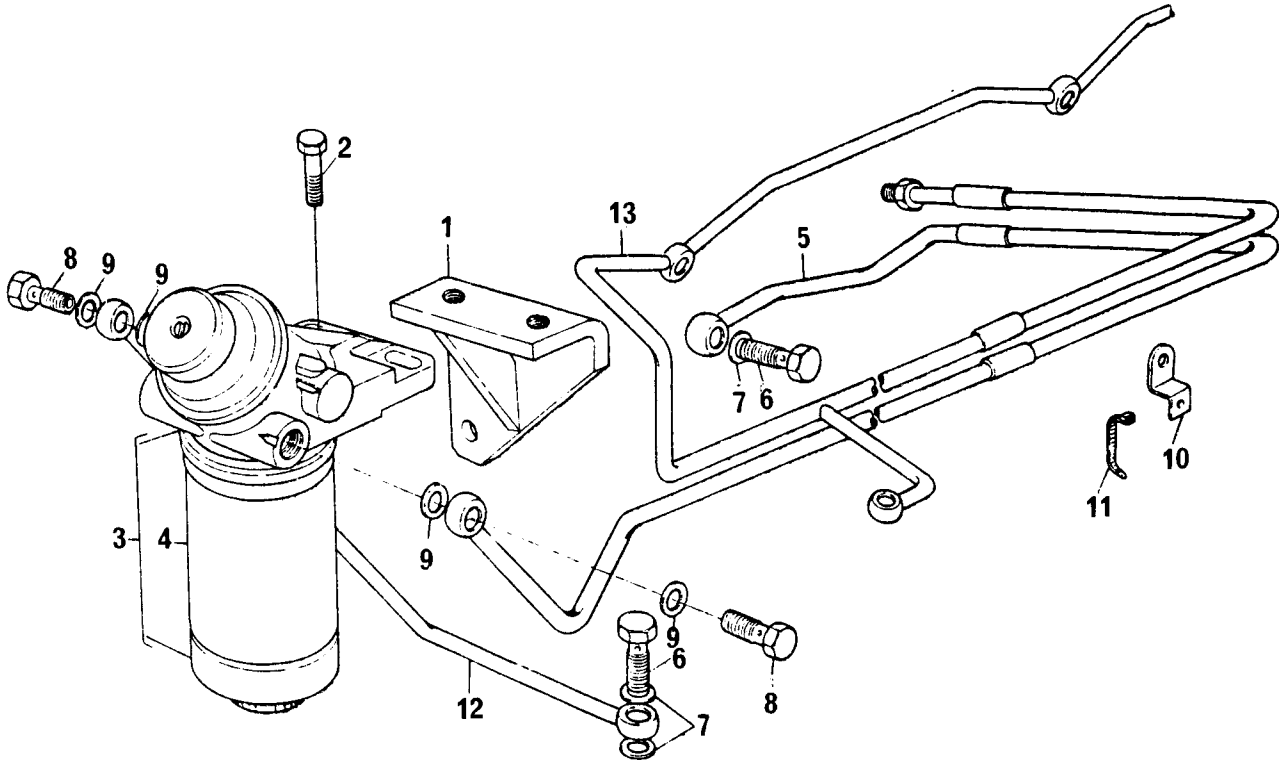

FILTROS DE ÓLEO COMBUSTÍVEL
FUEL OIL FILTERS
FILTROS DE ACEITE COMBUSTIBLE
FILTRES À HUILE COMBUSTIBLE

GRUPO
GROUP **42/208**
GRUPO
GROUPE

1	70100696			1	SUPORTE	BRACKET	SOPORTE	SUPPORT
2	70740176			2	PARAFUSO	BOLT	TORNILLO	VIS
3	70993018		72080	1	FILTRO	FILTER	FILTRO	FILTRE
4	S4039	3		1	ELEMENTO	ELEMENT	ELEMENTO	ÉLÉMENT
5	70992725			1	TUBO	PIPE	CAÑO	TUYAUTERIE
6	70740343			2	PARAFUSO	BOLT	TORNILLO	VIS
7	70920115		0920127	4	ARRUELA	WASHER	ARANDELA	RONDELLE
8	70740086			2	PARAFUSO	BOLT	TORNILLO	VIS
9	70920127		2411156	4	ARRUELA	WASHER	ARANDELA	RONDELLE
10	70100655			1	SUPORTE	BRACKET	SOPORTE	SUPPORT
11	70180179		70180123	2	PRESILHA	CLIP	SUJETADOR	AGRAFE
12	70992722			1	TUBO	PIPE	CAÑO	TUYAUTERIE
13	70992723			1	TUBO	PIPE	CAÑO	TUYAUTERIE

FILTROS DE ÓLEO COMBUSTÍVEL FUEL OIL FILTERS FILTROS DE ACEITE COMBUSTIBLE FILTRES À HUILE COMBUSTIBLE	GRUPO GROUP 42/230 GRUPO GROUPE

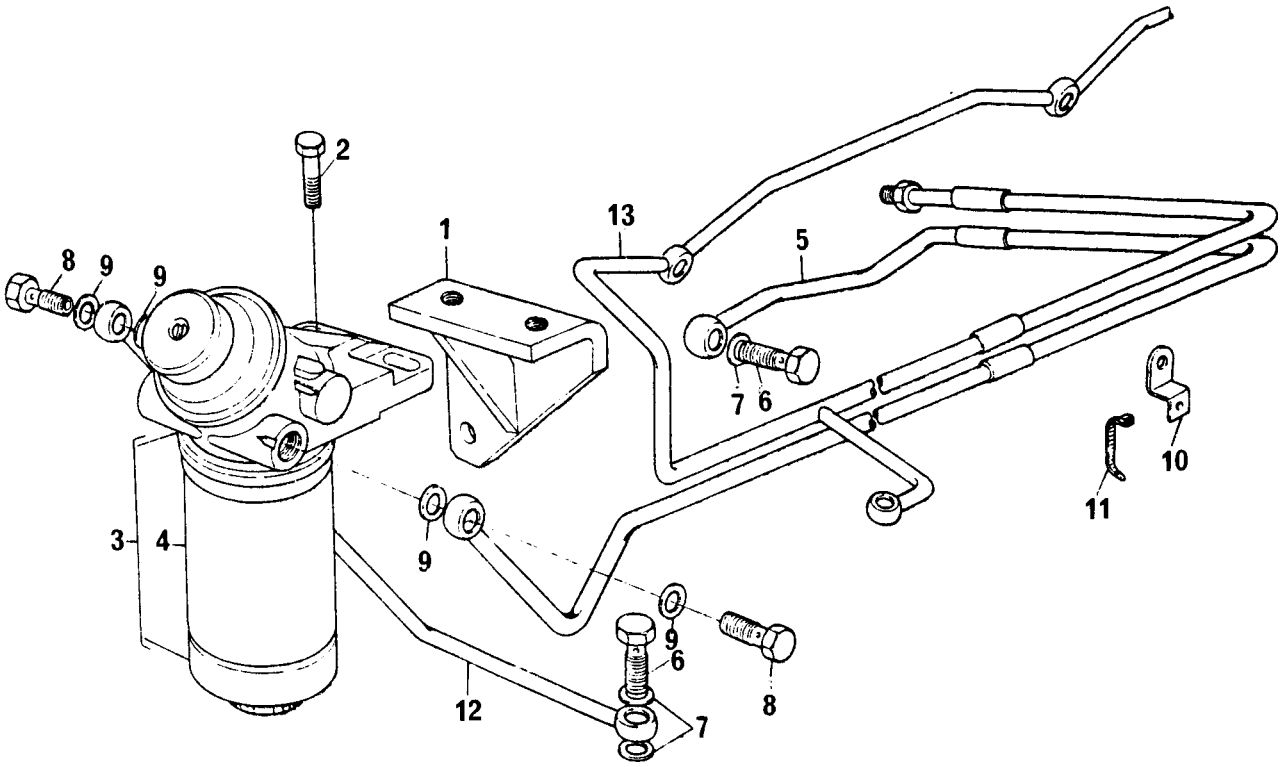

FILTROS DE ÓLEO COMBUSTÍVEL
FUEL OIL FILTERS
FILTROS DE ACEITE COMBUSTIBLE
FILTRES À HUILE COMBUSTIBLE

GRUPO
GROUP **42/230**
GRUPO
GROUPE

1	70100778			1	SUPORTE	BRACKET	SOPORTE	SUPPORT
2	70740176			2	PARAFUSO	BOLT	TORNILLO	VIS
3	70993018		●○ 72080	1	FILTRO	FILTER	FILTRO	FILTRE
4	S4039	3		1	ELEMENTO	ELEMENT	ELEMENTO	ÉLÉMENT
5	70993176			1	TUBO	PIPE	CAÑO	TUYAUTERIE
6	70740343			2	PARAFUSO	BOLT	TORNILLO	VIS
7	70920115			4	ARRUELA	WASHER	ARANDELA	RONDELLE
8	70740086			2	PARAFUSO	BOLT	TORNILLO	VIS
9	70920127			4	ARRUELA	WASHER	ARANDELA	RONDELLE
10	70100655			1	SUPORTE	BRACKET	SOPORTE	SUPPORT
11	70180179			2	PRESILHA	CLIP	SUJETADOR	AGRAFE
12	70992722			1	TUBO	PIPE	CAÑO	TUYAUTERIE
13	70992724			1	TUBO	PIPE	CAÑO	TUYAUTERIE

TOMADA PARA MANOMETRO DE ÓLEO OIL PRESSURE GAUGE FITTING TOMA PARA MANOMETRO DE ACEITE PRISE POUR MANOMETRE D'HUILE	GRUPO GROUP 43/61 GRUPO GROUPE

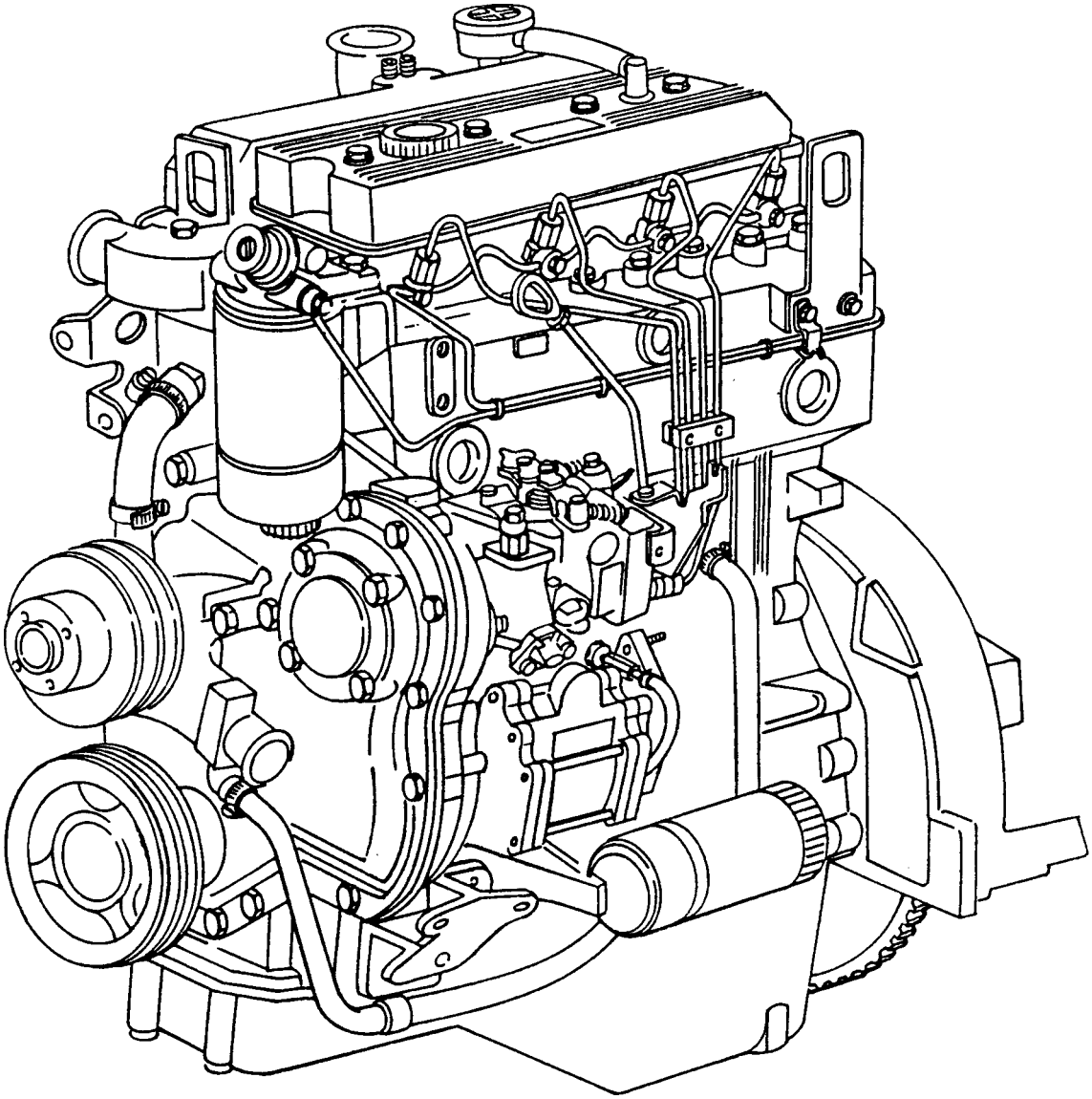

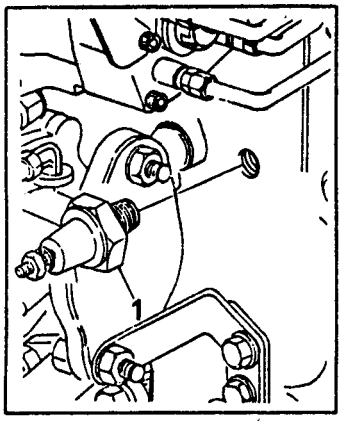

TOMADA PARA MANOMETRO DE ÓLEO **OIL PRESSURE GAUGE FITTING** **TOMA PARA MANOMETRO DE ACEITE** **PRISE POUR MANOMETRE D'HUILE**	**GRUPO** **GROUP** **43/61** **GRUPO** **GROUPE**

1	73079	1	INTERRUPTOR	SWITCH	INTERRUPTOR	INTERRUPTEUR

TOMADA PARA MANOMETRO DE ÓLEO **OIL PRESSURE GAUGE FITTING** **TOMA PARA MANOMETRO DE ACEITE** **PRISE POUR MANOMETRE D'HUILE**	**GRUPO** **GROUP** **43/70** **GRUPO** **GROUPE**

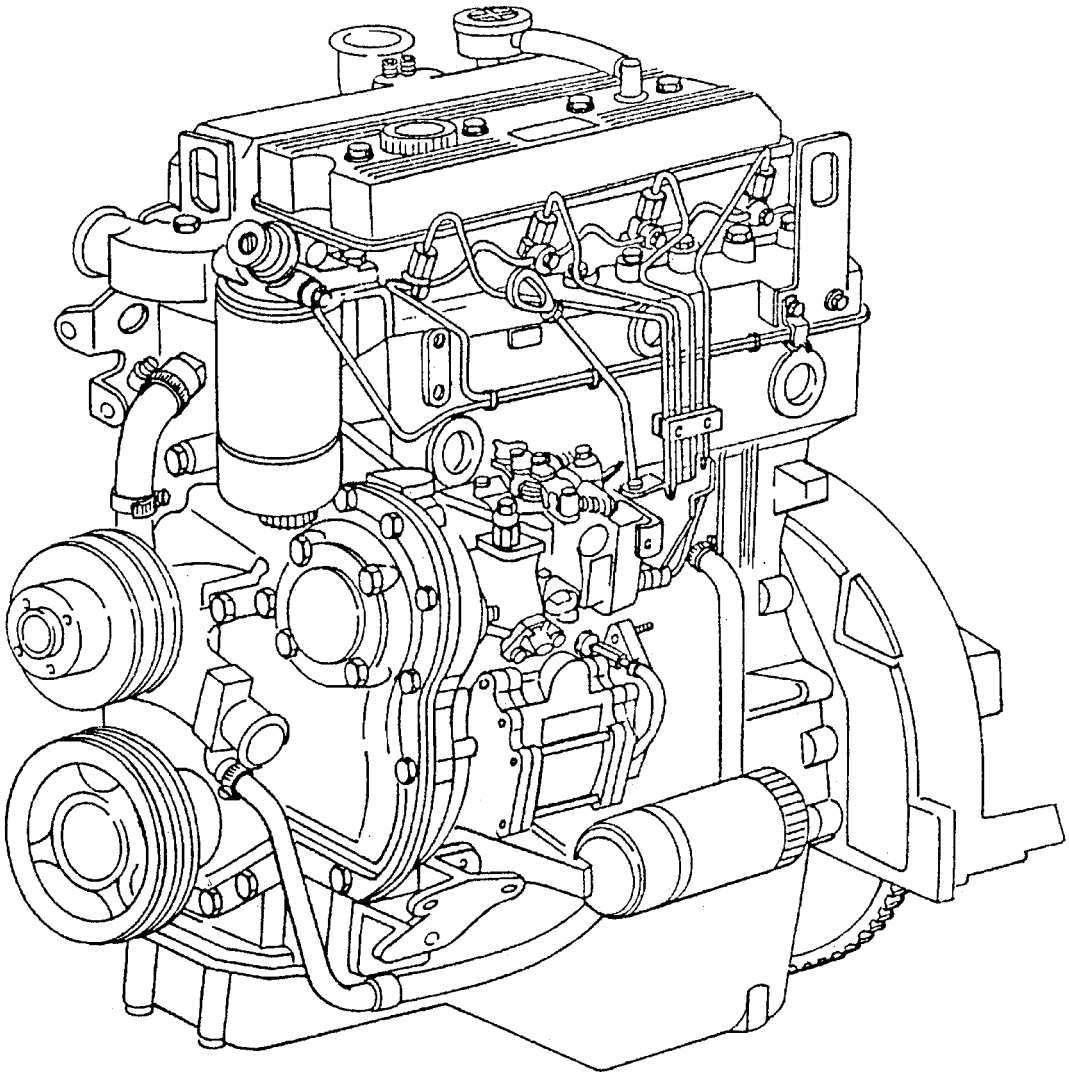

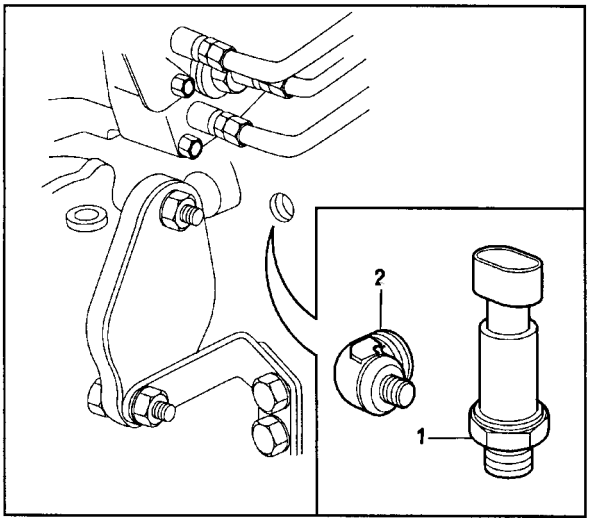

TOMADA PARA MANOMETRO DE ÓLEO
OIL PRESSURE GAUGE FITTING
TOMA PARA MANOMETRO DE ACEITE
PRISE POUR MANOMETRE D'HUILE

GRUPO
GROUP **43/70**
GRUPO
GROUPE

1	73146	1 INTERRUPTOR	SWITCH	INTERRUPTOR	INTERRUPTEUR
2	70200812	1 COTOVELO	ELBOW	CODO	COUDE

TOMADA DE POTÊNCIA	-	EXAUSTOR
POWER TAKE-OFF	-	EXHAUSTER
TOMA DE POTENCIA	-	EDUCTOR
PRISE DE PUISSANCE	-	POMPE À VIDE

GRUPO
GROUP 44/113
GRUPO
GROUPE

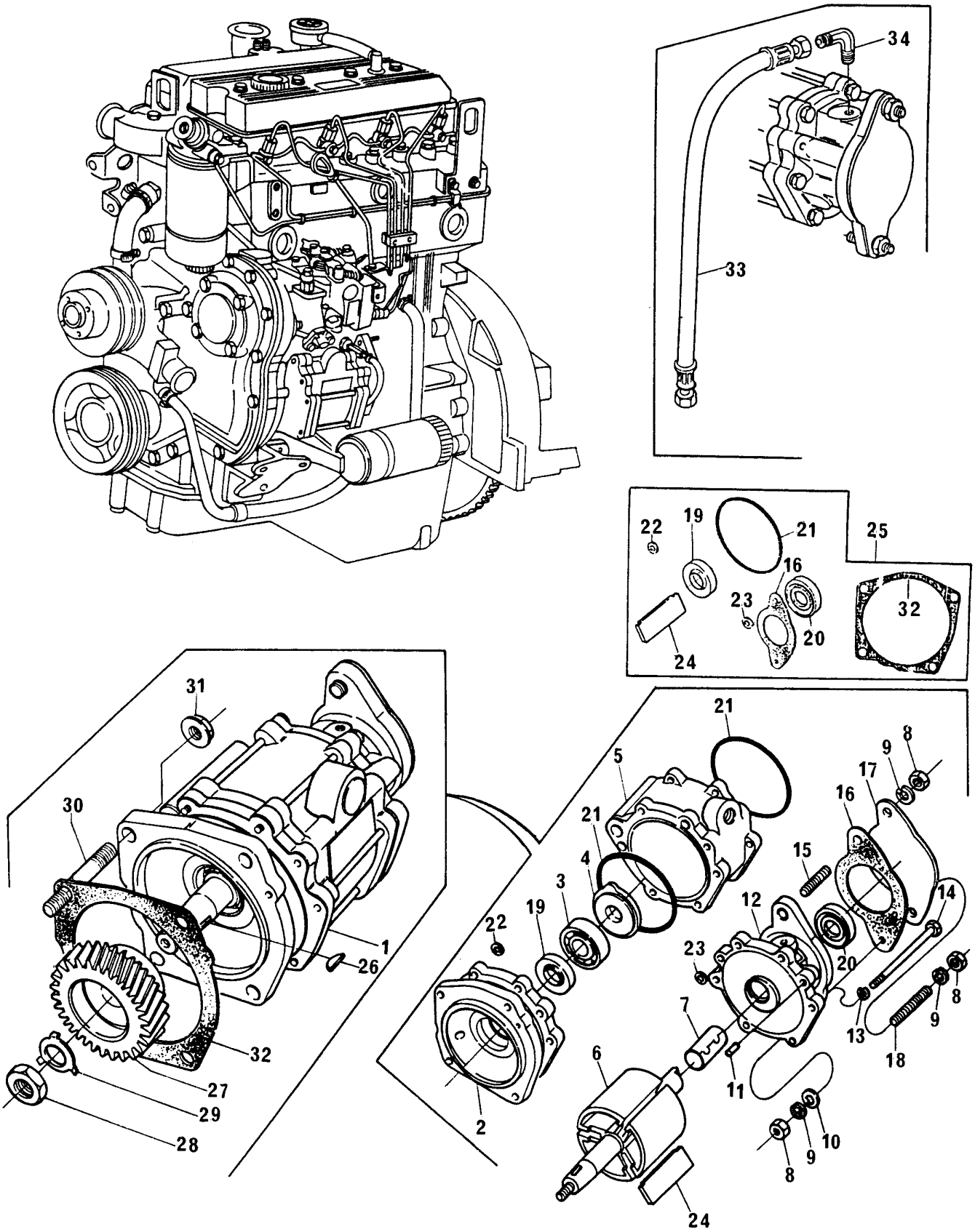

TOMADA DE POTÊNCIA	**-**	**EXAUSTOR**
POWER TAKE-OFF	**-**	**EXHAUSTER**
TOMA DE POTENCIA	**-**	**EDUCTOR**
PRISE DE PUISSANCE	**-**	**POMPE À VIDE**

GRUPO
GROUP **44/113**
GRUPO
GROUPE

1	76028			1	EXAUSTOR	EXHAUSTER	EDUCTOR	POMPE À VIDE
2		1		1	FLANGE	FLANGE	PLETINA	FLASQUE
3		1		1	ROLAMENTO	BEARING	COJINETE	ROULEMENT
4		1		1	DEFLETOR	DEFLECTOR	DEFLECTOR	DEFLECTEUR
5		1		1	CORPO	BODY	CUERPO	CORPS
6		1		1	ROTOR	IMPELLER	ROTOR	ROTOR
7		1		1	BUCHA	BUSH	BUJE	BAGUE
8		1		3	PORCA	NUT	TUERCA	ÉCROU
9		1		3	ARRUELA	WASHER	ARANDELA	RONDELLE
10		1		1	ARRUELA	WASHER	ARANDELA	RONDELLE
11		1		2	PINO GUIA	DOWEL	ESPIGA	PION
12		1		1	FLANGE	FLANGE	PLETINA	FLASQUE
13		1		6	ARRUELA	WASHER	ARANDELA	RONDELLE
14		1		6	PARAFUSO	BOLT	TORNILLO	VIS
15		1		1	PRISIONEIRO	STUD	ESPÁRRAGO	GOUJON
16		25		1	JUNTA	JOINT	JUNTA	JOINT
17		1		1	TAMPA	COVER	TAPA	COUVERCLE
18		1		1	PRISIONEIRO	STUD	ESPÁRRAGO	GOUJON
19		25		1	RETENTOR	SEAL	RETÉN	BAGUE ÉTANCHÉITE
20		25		1	RETENTOR	SEAL	RETÉN	BAGUE ÉTANCHÉITE
21		25		2	ANEL VEDADOR	JOINT	JUNTA	JOINT
22		25		1	ANEL VEDADOR	JOINT	JUNTA	JOINT
23		25		1	ANEL VEDADOR	JOINT	JUNTA	JOINT
24		25		3	PALHETA	VANE	ALABE	VANNE
25	423680	1		1	JOGO DE REPARO	REPAIR KIT	JUEGO REPARACIÓN	JEU REPARATION
26	0500009			1	CHAVETA	KEY	CHAVETA	CLAVETTE
27	70410049			1	ENGRENAGEM	GEAR	ENGRANAJE	PIGNON
28	0576005			1	PORCA	NUT	TUERCA	ÉCROU
29	70920088			1	ARRUELA	WASHER	ARANDELA	RONDELLE
30	70820100			4	PRISIONEIRO	STUD	ESPÁRRAGO	GOUJON
31	70570073			4	PORCA	NUT	TUERCA	ÉCROU
32	36865511	25		1	JUNTA	JOINT	JUNTA	JOINT
33	70200695		●○ 70992745	1	MANGUEIRA	HOSE	MANGUERA	DURITE
34	70200622			1	CONEXÃO	CONNECTION	CONEXIÓN	RACCORD

CARCAÇA DO VOLANTE FLYWHEEL HOUSING CARTER DEL VOLANTE CARTER DU VOLANT	GRUPO GROUP 45/113 GRUPO GROUPE

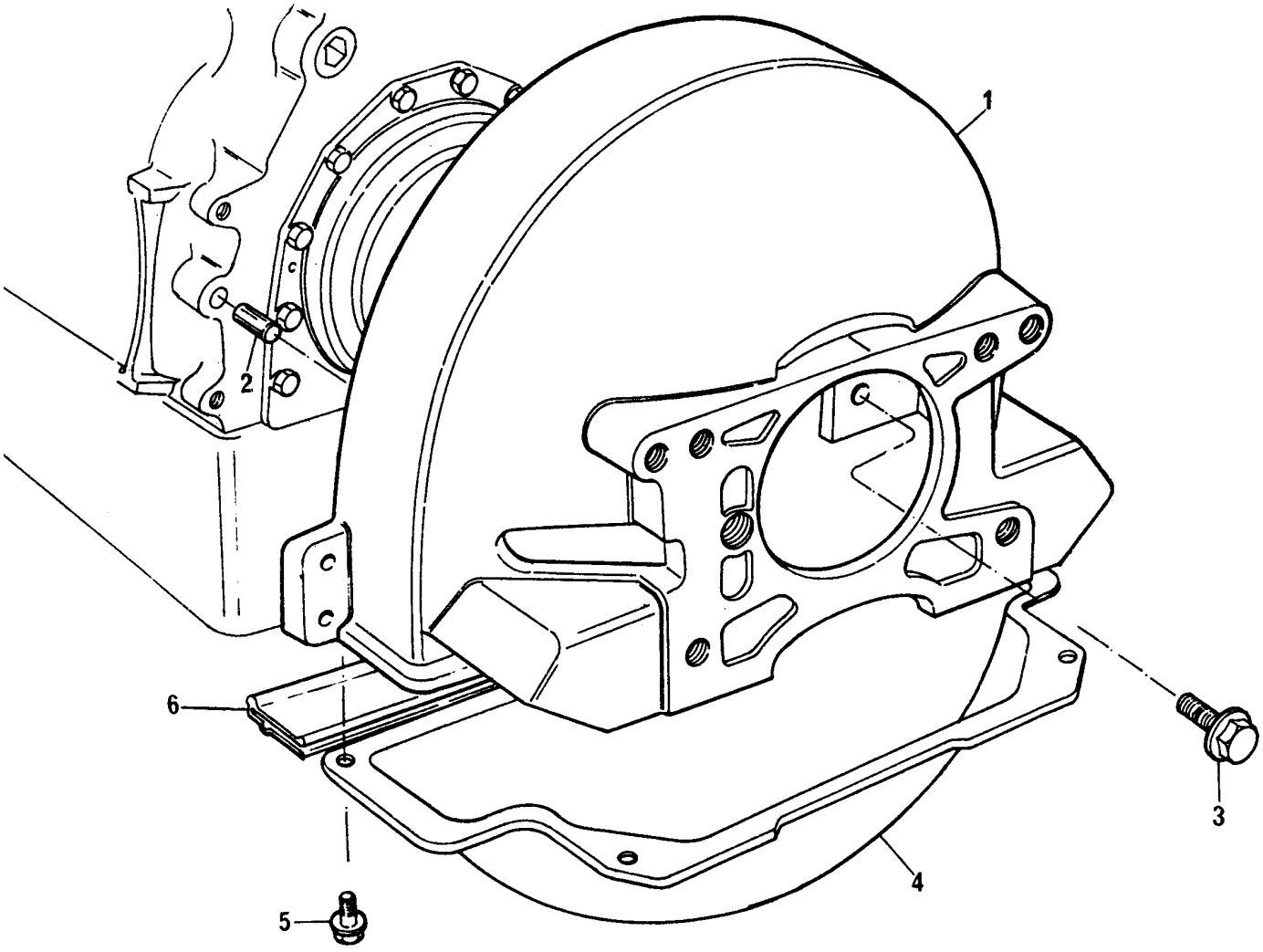

CARCAÇA DO VOLANTE
FLYWHEEL HOUSING
CARTER DEL VOLANTE
CARTER DU VOLANT

GRUPO
GROUP **45/113**
GRUPO
GROUPE

1	70440175	1	CARCAÇA	HOUSING	CÁRTER	CARTER
2	0350025	2	PINO GUIA	DOWEL	ESPIGA	PION
3	70740178	6	PARAFUSO	BOLT	TORNILLO	VIS
4	70991690	1	TAMPA	COVER	TAPA	COUVERCLE
5	70740129	4	PARAFUSO	BOLT	TORNILLO	VIS
6	70490284	1	JUNTA	JOINT	JUNTA	JOINT

CARCAÇA DO VOLANTE FLYWHEEL HOUSING CARTER DEL VOLANTE CARTER DU VOLANT	GRUPO GROUP 45/115 GRUPO GROUPE

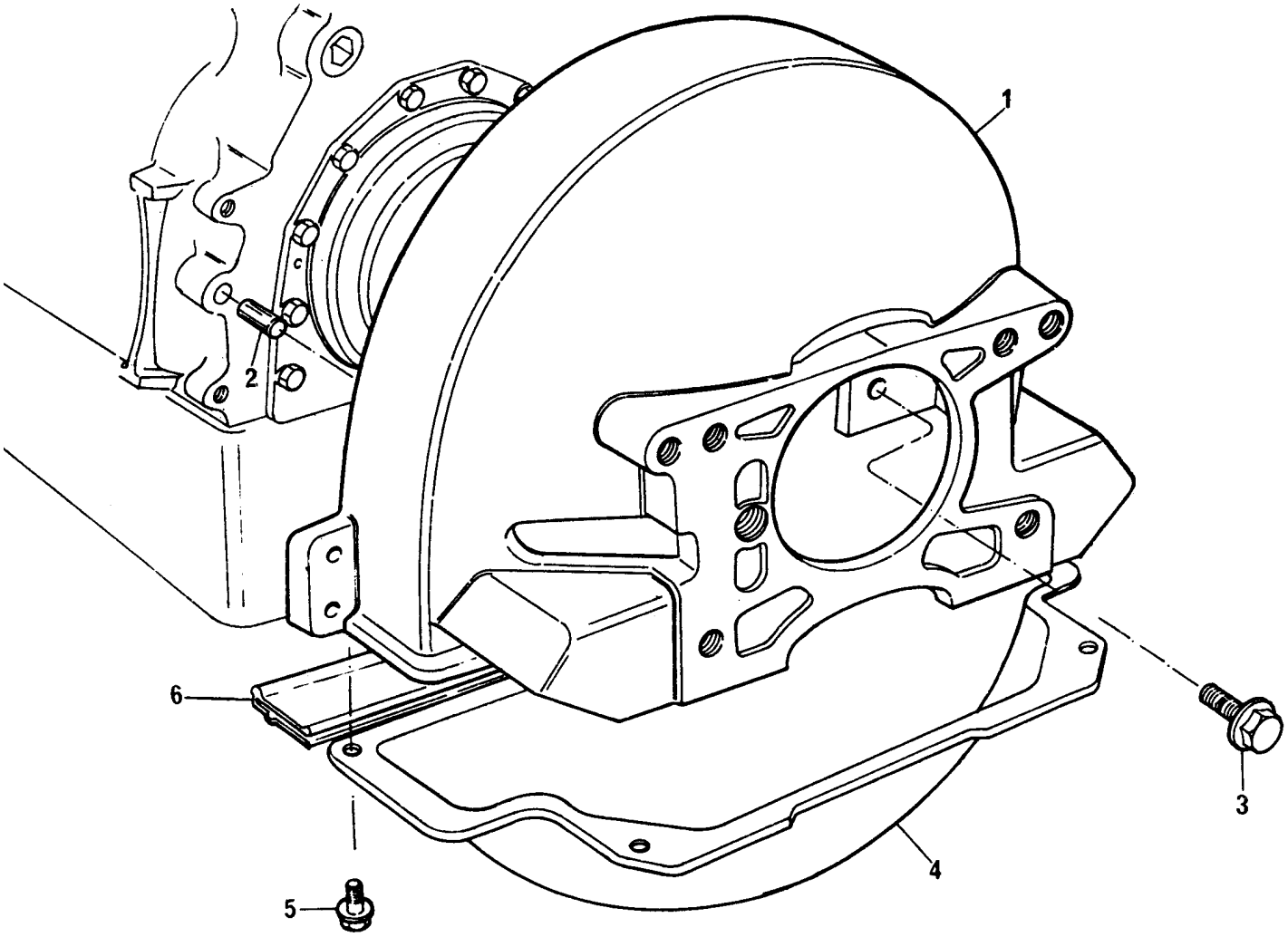

CARCAÇA DO VOLANTE
FLYWHEEL HOUSING
CARTER DEL VOLANTE
CARTER DU VOLANT

GRUPO
GROUP **45/115**
GRUPO
GROUPE

1	70440173	1	CARCAÇA	HOUSING	CÁRTER	CARTER
2	0350025	2	PINO GUIA	DOWEL	ESPIGA	PION
3	70740178	6	PARAFUSO	BOLT	TORNILLO	VIS
4	70991690	1	TAMPA	COVER	TAPA	COUVERCLE
5	70740129	4	PARAFUSO	BOLT	TORNILLO	VIS
6	70490284	1	JUNTA	JOINT	JUNTA	JOINT

MOTOR DE PARTIDA STARTER MOTOR MOTOR DE ARRANQUE DEMARREUR	GRUPO GROUP 46/57 GRUPO GROUPE

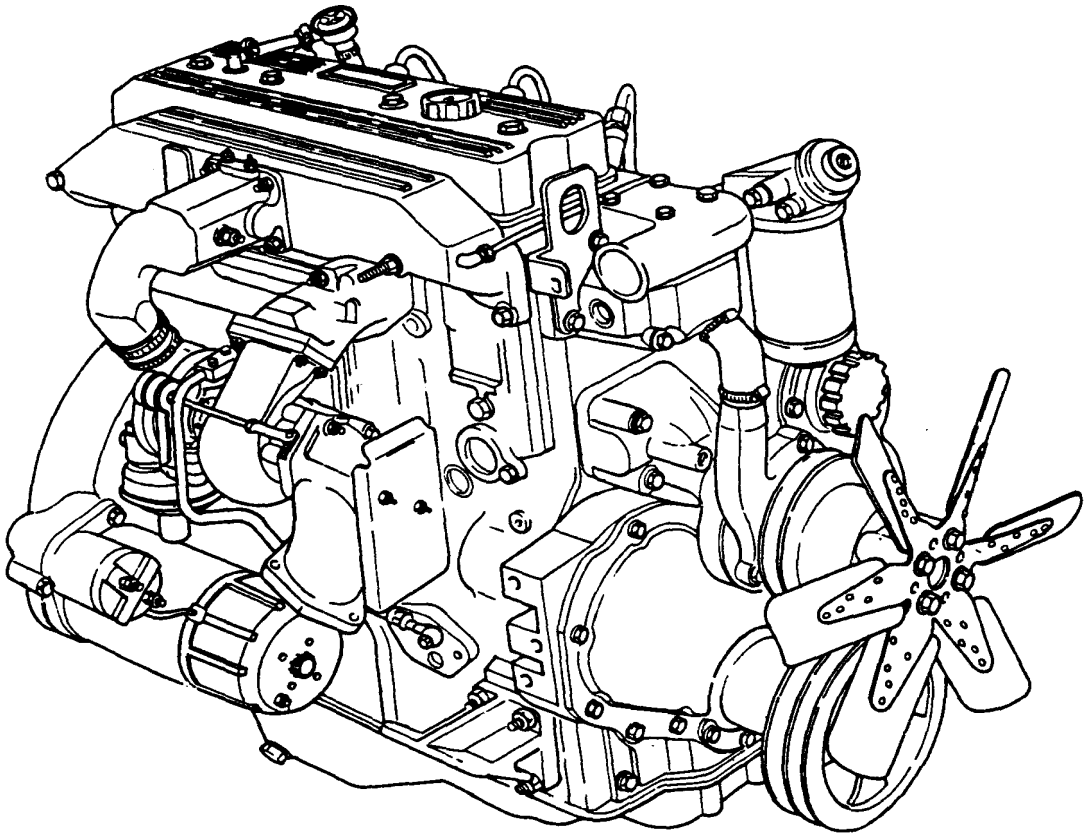

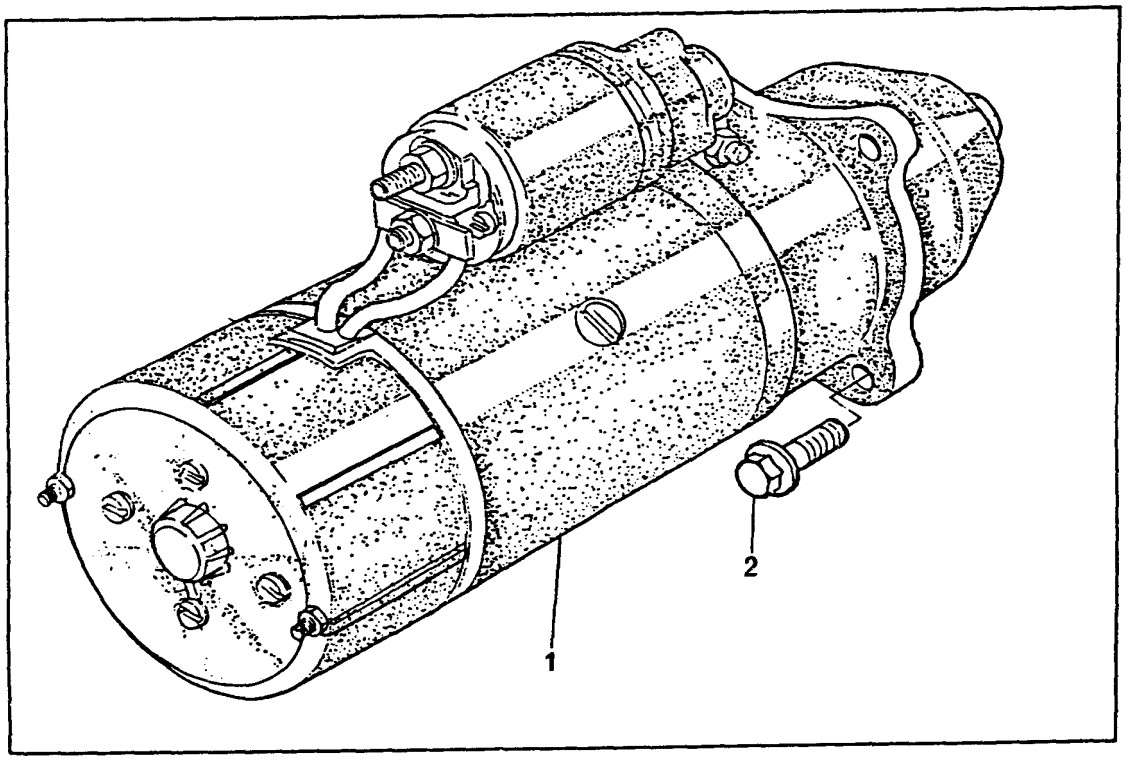

MOTOR DE PARTIDA **STARTER MOTOR** **MOTOR DE ARRANQUE** **DEMARREUR**	**GRUPO** **GROUP** **46/57** **GRUPO** **GROUPE**

1	74156	1	MOTOR DE PARTIDA	STARTER MOTOR	MOTOR ARRANQUE	DÉMARREUR
2	70740178	3	PARAFUSO	BOLT	TORNILLO	VIS

MOTOR DE PARTIDA STARTER MOTOR MOTOR DE ARRANQUE DEMARREUR	GRUPO GROUP 46/60 GRUPO GROUPE

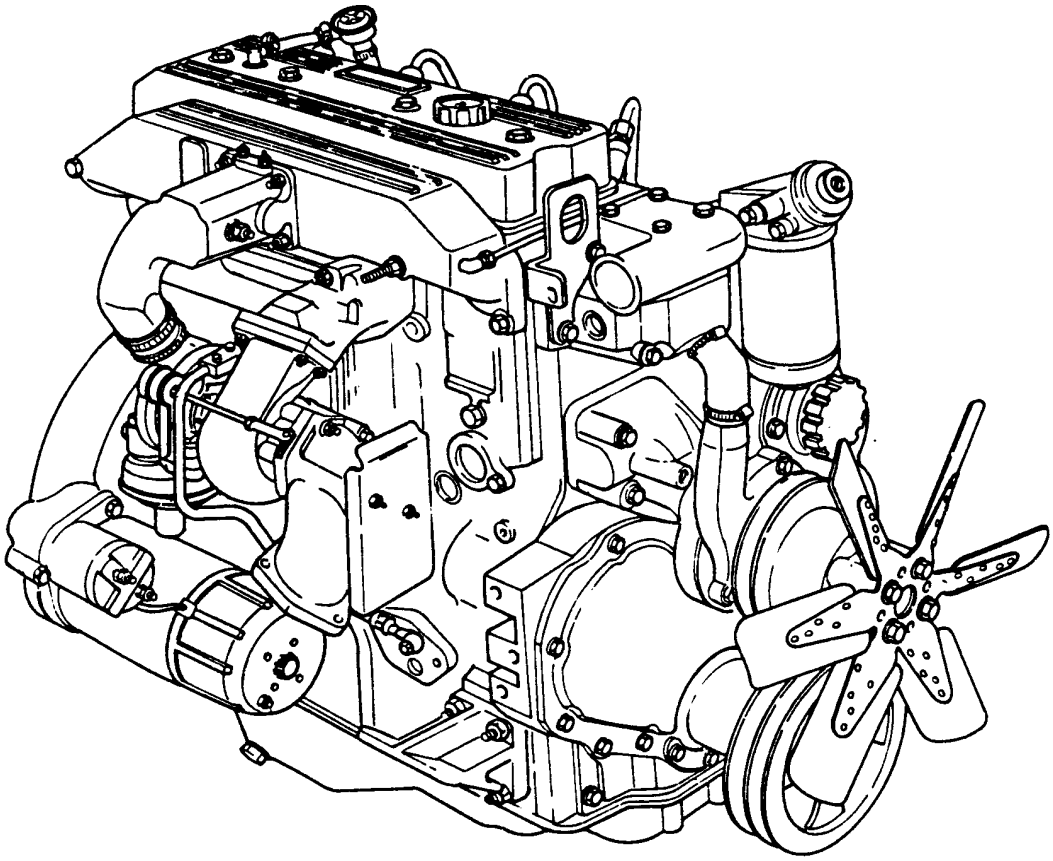

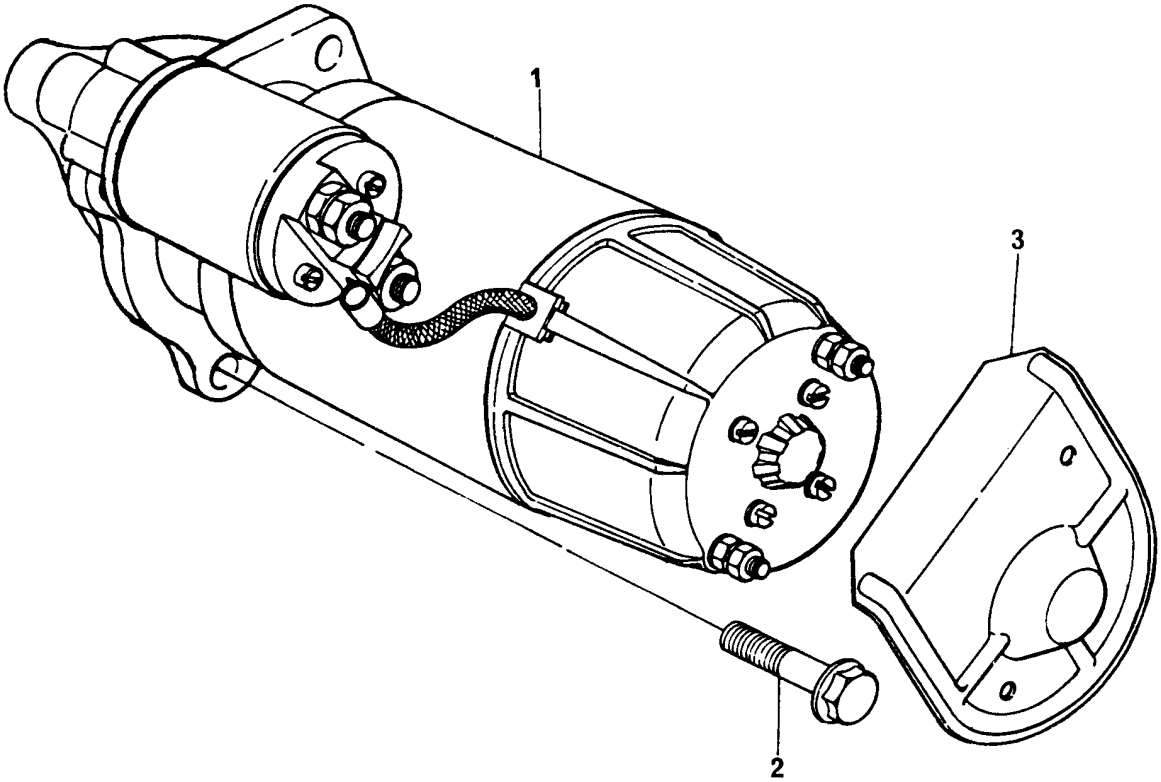

MOTOR DE PARTIDA
STARTER MOTOR
MOTOR DE ARRANQUE
DEMARREUR

GRUPO
GROUP **46/60**
GRUPO
GROUPE

1	74156	1	MOTOR DE PARTIDA	STARTER MOTOR	MOTOR ARRANQUE	DÉMARREUR
2	70740178	3	PARAFUSO	BOLT	TORNILLO	VIS
3	70950029	1	DEFLETOR	DEFLECTOR	DEFLECTOR	DEFLECTEUR

MOTOR DE PARTIDA STARTER MOTOR MOTOR DE ARRANQUE DEMARREUR	GRUPO GROUP 46/66 GRUPO 46/68 GROUPE

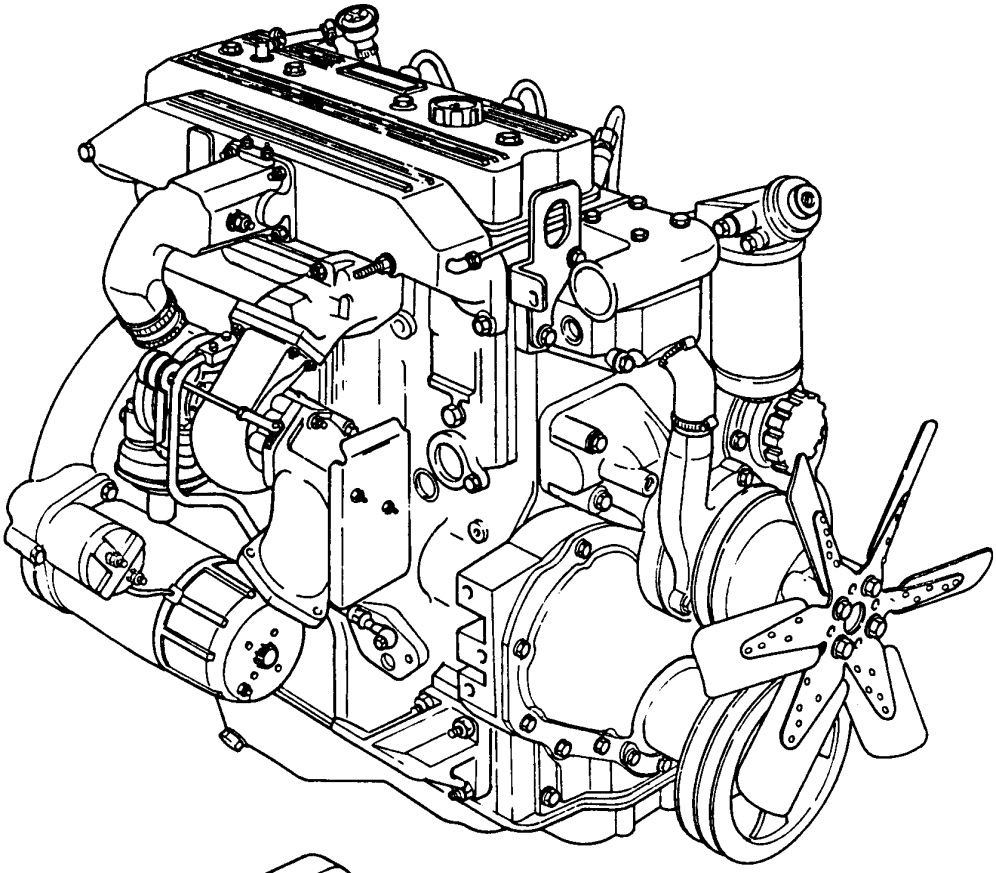

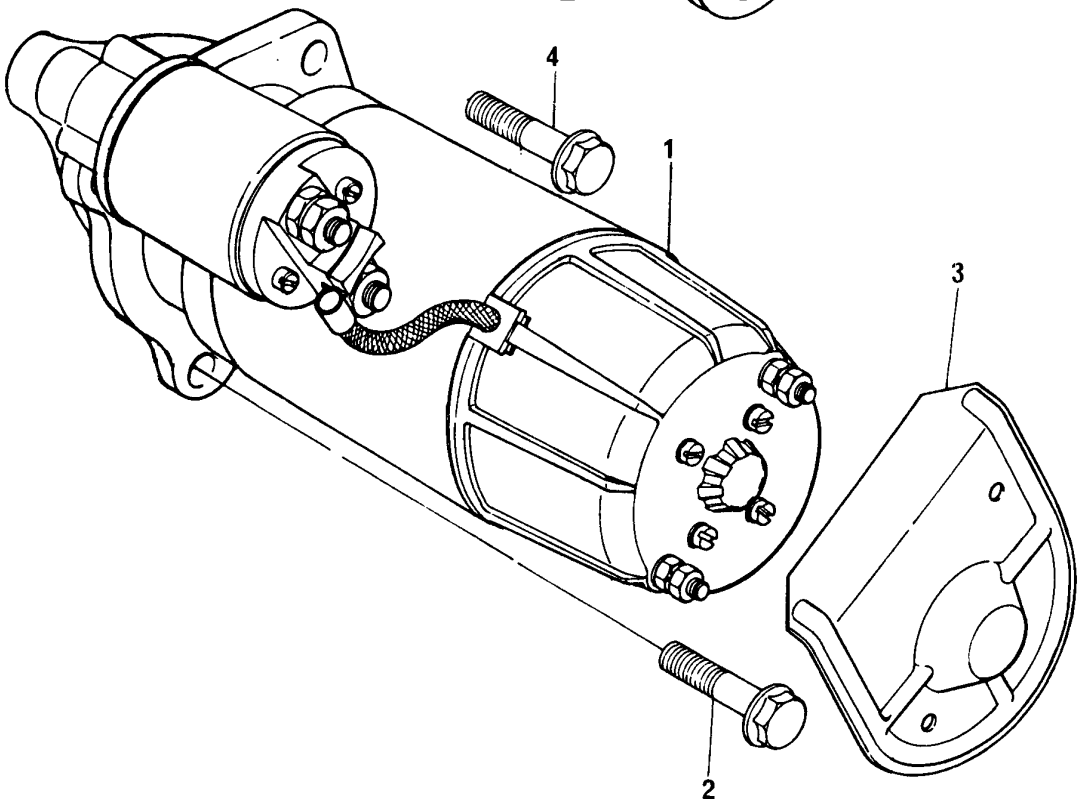

MOTOR DE PARTIDA
STARTER MOTOR
MOTOR DE ARRANQUE
DEMARREUR

GRUPO
GROUP **46/66**
GRUPO **46/68**
GROUPE

1	74175	●○	74164	1	MOTOR DE PARTIDA	STARTER MOTOR	MOTOR ARRANQUE	DÉMARREUR
2	70740178			2	PARAFUSO	BOLT	TORNILLO	VIS
3	70950029			1	DEFLETOR	DEFLECTOR	DEFLECTOR	DEFLECTEUR
4	70740181			1	PARAFUSO	BOLT	TORNILLO	VIS

TUBOS DE INJEÇÃO E INJETORES FUEL INJECTION SYSTEM EQUIPO DE INYECCIÓN SYSTEME D'INJECTION	GRUPO GROUP 48/104 GRUPO GROUPE

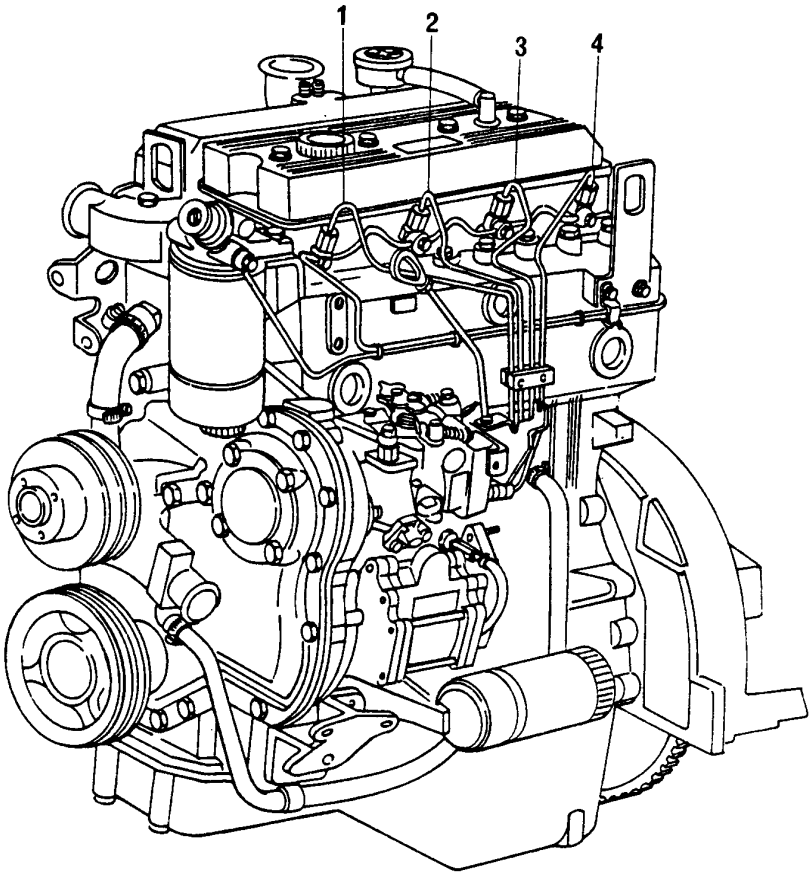

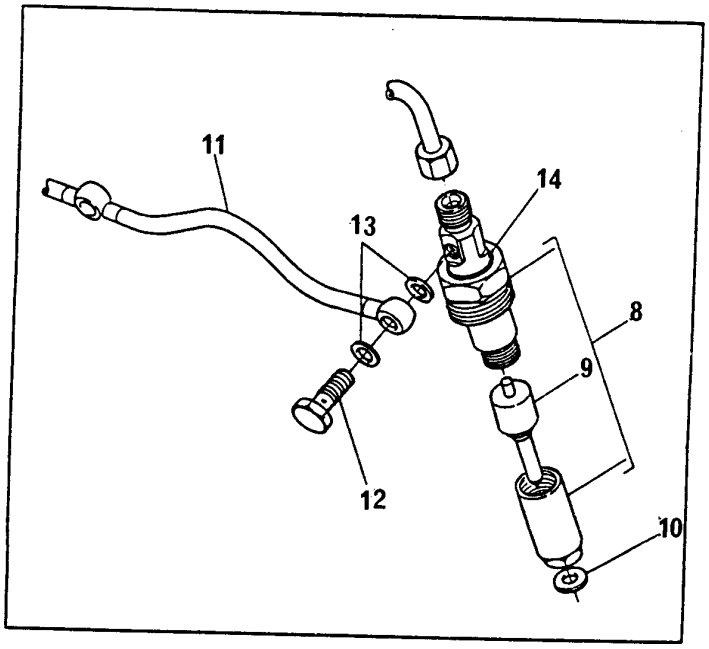

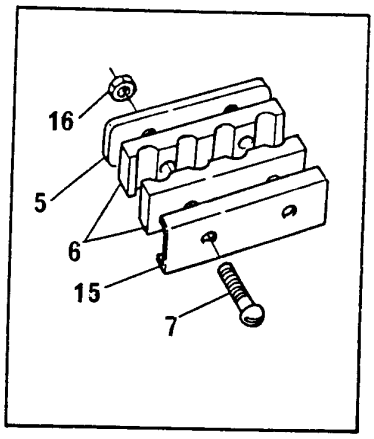

TUBOS DE INJEÇÃO E INJETORES
FUEL INJECTION SYSTEM
EQUIPO DE INYECCIÓN
SYSTEME D'INJECTION

GRUPO
GROUP **48/104**
GRUPO
GROUPE

1	70992520			1	TUBO CIL. 1	PIPE 1 CYL	CAÑO CIL 1	TUYAUTERIE 1
2	70992521			1	TUBO CIL. 2	PIPE 2 CYL	CAÑO CIL 2	TUYAUTERIE 2
3	70992522			1	TUBO CIL. 3	PIPE 3 CYL	CAÑO CIL 3	TUYAUTERIE 3
4	70992523			1	TUBO CIL. 4	PIPE 4 CYL	CAÑO CIL 4	TUYAUTERIE 4
5	70180182		36511122	1	PRESILHA	CLIP	SUJETADOR	AGRAFE
6	36845114			2	ALMOFADA	DAMPER	AMORTIGUADOR	AMORTISSEUR
7	0726260			2	PARAFUSO	BOLT	TORNILLO	VIS
8	77374			4	INJETOR - CJ.	ATOMISER ASSY	INYECTOR - CJ.	INJECTEUR
9	77372	8		4	BICO INJETOR	NOZZLE	TOBERA	NEZ INJECTEUR
10	70920104			4	ARRUELA	WASHER	ARANDELA	RONDELLE
11	70992582		452300Y	1	TUBO RETORNO	LEAK - OFF PIPE	CAÑO	TUYAUTERIE
12	70740744		70740080	4	PARAFUSO BANJO	BANJO BOLT	TORNILLO BANJO	VIS BANJO
13	70920096			8	ARRUELA	WASHER	ARANDELA	RONDELLE
14	70590008			4	ANEL "O"	"O"RING	ARO SELLO	JOINT TORIQUE
15	70180182		36511122	1	PRESILHA	CLIP	SUJETADOR	AGRAFE
16	70576100			2	PORCA	NUT	TUERCA	ÉCROU

TUBOS DE INJEÇÃO E INJETORES FUEL INJECTION SYSTEM EQUIPO DE INYECCIÓN SYSTEME D'INJECTION	GRUPO GROUP 48/105 GRUPO GROUPE

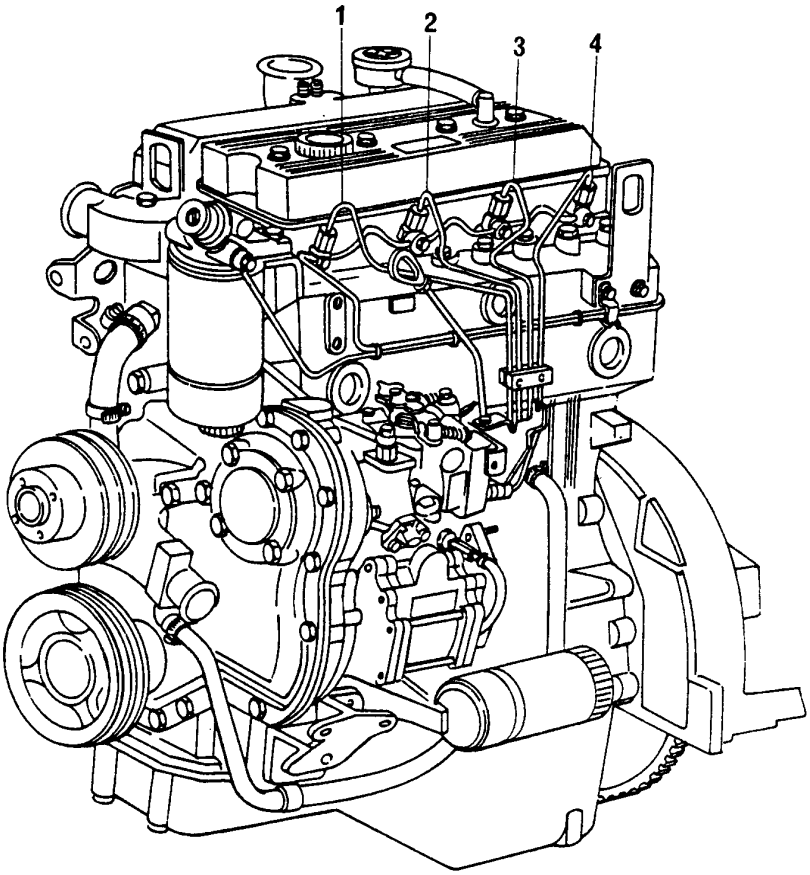

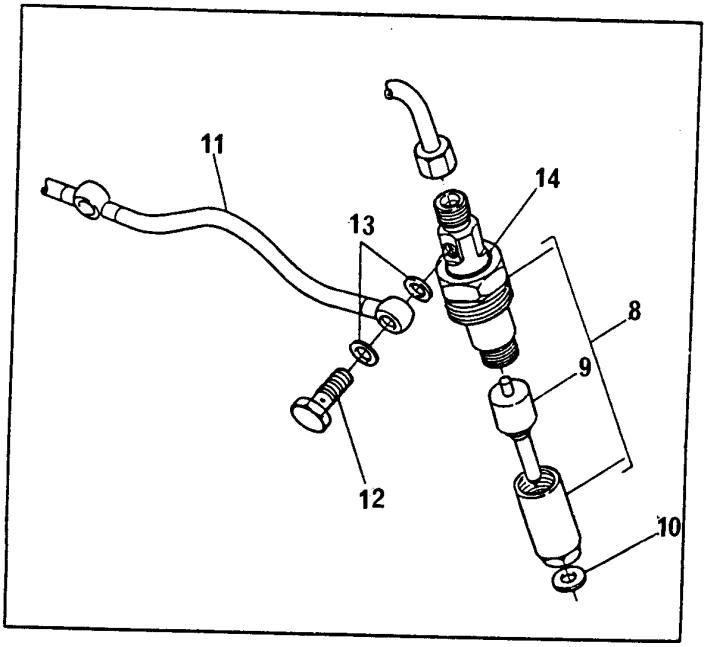

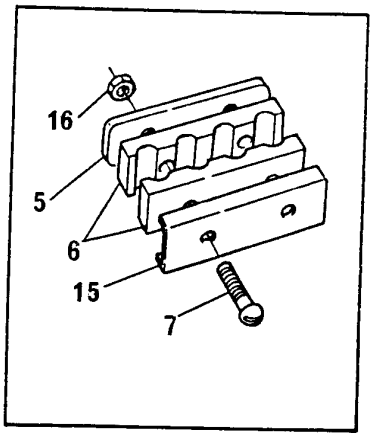

TUBOS DE INJEÇÃO E INJETORES
FUEL INJECTION SYSTEM
EQUIPO DE INYECCIÓN
SYSTEME D'INJECTION

GRUPO
GROUP **48/105**
GRUPO
GROUPE

1	70992520			1	TUBO CIL. 1	PIPE 1 CYL	CAÑO CIL 1	TUYAUTERIE 1
2	70992521			1	TUBO CIL. 2	PIPE 2 CYL	CAÑO CIL 2	TUYAUTERIE 2
3	70992522			1	TUBO CIL. 3	PIPE 3 CYL	CAÑO CIL 3	TUYAUTERIE 3
4	70992523			1	TUBO CIL. 4	PIPE 4 CYL	CAÑO CIL 4	TUYAUTERIE 4
5	70180182		36511122	1	PRESILHA	CLIP	SUJETADOR	AGRAFE
6	36845114			2	ALMOFADA	DAMPER	AMORTIGUADOR	AMORTISSEUR
7	0726260			2	PARAFUSO	BOLT	TORNILLO	VIS
8	77373			4	INJETOR - CJ.	ATOMISER ASSY	INYECTOR - CJ.	INJECTEUR
9	77371	8		4	BICO INJETOR	NOZZLE	TOBERA	NEZ INJECTEUR
10	70920104			4	ARRUELA	WASHER	ARANDELA	RONDELLE
11	70992582		452065Y	1	TUBO RETORNO	LEAK - OFF PIPE	CAÑO	TUYAUTERIE
12	70740744		70740080	4	PARAFUSO BANJO	BANJO BOLT	TORNILLO BANJO	VIS BANJO
13	70920096			8	ARRUELA	WASHER	ARANDELA	RONDELLE
14	70590008			4	ANEL "O"	"O"RING	ARO SELLO	JOINT TORIQUE
15	70180182		36511122	1	PRESILHA	CLIP	SUJETADOR	AGRAFE
16	70576100			2	PORCA	NUT	TUERCA	ÉCROU

TUBOS DE INJEÇÃO E INJETORES FUEL INJECTION SYSTEM EQUIPO DE INYECCIÓN SYSTEME D'INJECTION	GRUPO GROUP 48/137 GRUPO GROUPE

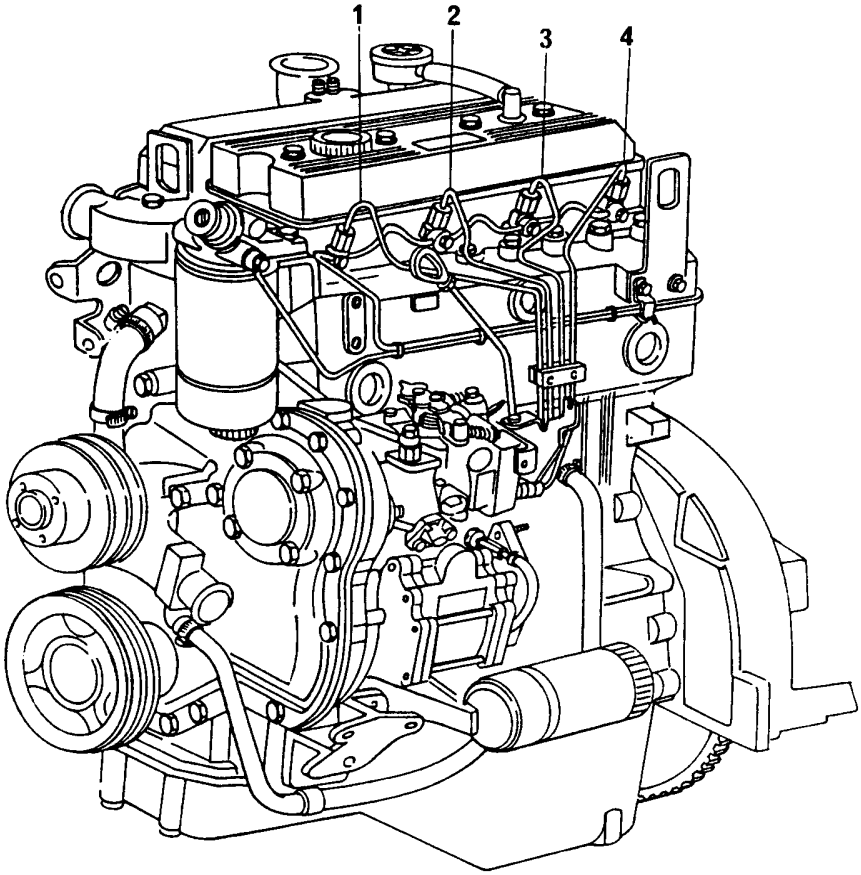

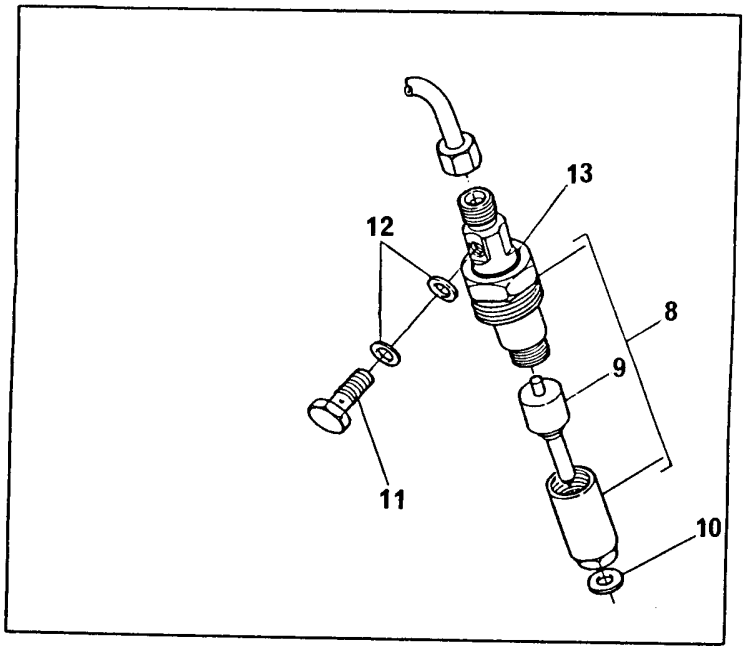

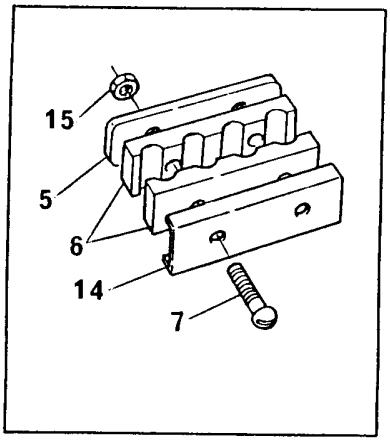

TUBOS DE INJEÇÃO E INJETORES
FUEL INJECTION SYSTEM
EQUIPO DE INYECCIÓN
SYSTEME D'INJECTION

GRUPO
GROUP **48/137**
GRUPO
GROUPE

1	70992520			1	TUBO CIL. 1	PIPE 1 CYL	CAÑO CIL 1	TUYAUTERIE 1
2	70992521			1	TUBO CIL. 2	PIPE 2 CYL	CAÑO CIL 2	TUYAUTERIE 2
3	70992522			1	TUBO CIL. 3	PIPE 3 CYL	CAÑO CIL 3	TUYAUTERIE 3
4	70992523			1	TUBO CIL. 4	PIPE 4 CYL	CAÑO CIL 4	TUYAUTERIE 4
5	70180182		●○ 36511122	1	PRESILHA	CLIP	SUJETADOR	AGRAFE
6	36845114			2	ALMOFADA	DAMPER	AMORTIGUADOR	AMORTISSEUR
7	0726260			2	PARAFUSO	BOLT	TORNILLO	VIS
8	77418			4	INJETOR - CJ.	ATOMISER ASSY	INYECTOR - CJ.	INJECTEUR
9	77419	8		4	BICO INJETOR	NOZZLE	TOBERA	NEZ INJECTEUR
10	70920104			4	ARRUELA	WASHER	ARANDELA	RONDELLE
11	70740744		●○ 70740080	4	PARAFUSO BANJO	BANJO BOLT	TORNILLO BANJO	VIS BANJO
12	70920096			8	ARRUELA	WASHER	ARANDELA	RONDELLE
13	70590008			4	ANEL "O"	"O"RING	ARO SELLO	JOINT TORIQUE
14	70180182		●○ 36511122	1	PRESILHA	CLIP	SUJETADOR	AGRAFE
15	70576100			2	PORCA	NUT	TUERCA	ÉCROU

TUBOS DE INJEÇÃO E INJETORES FUEL INJECTION SYSTEM EQUIPO DE INYECCIÓN SYSTEME D'INJECTION	GRUPO GROUP 48/142 GRUPO GROUPE

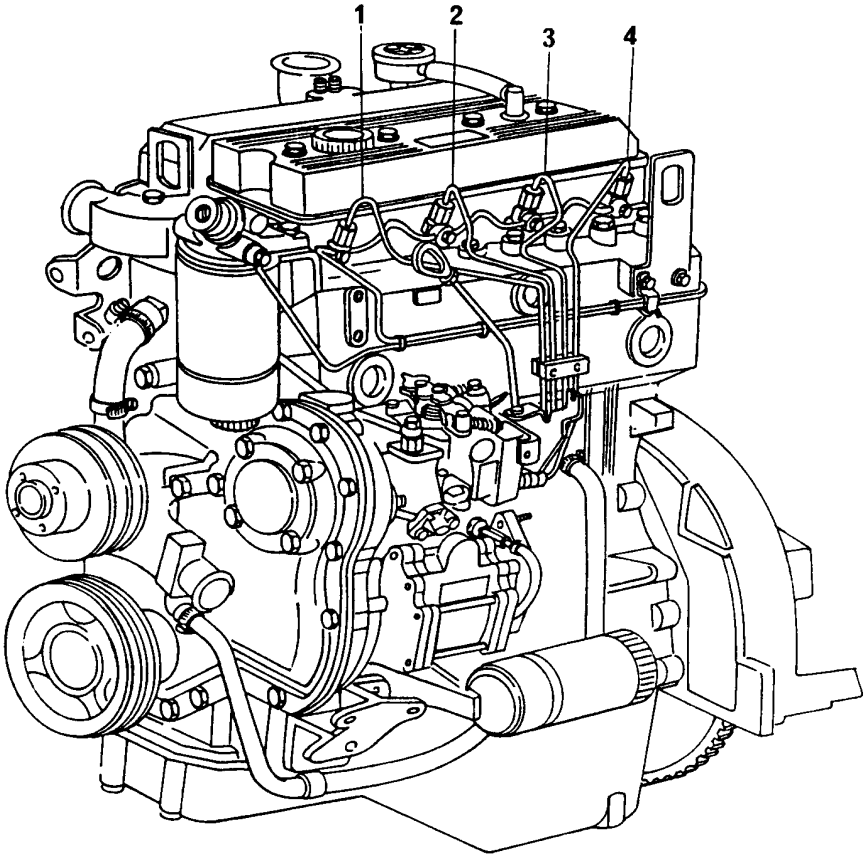

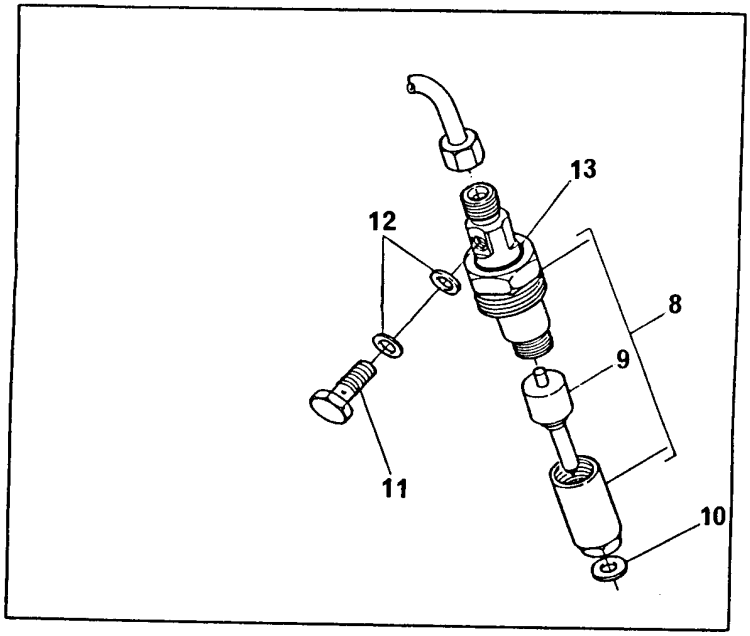

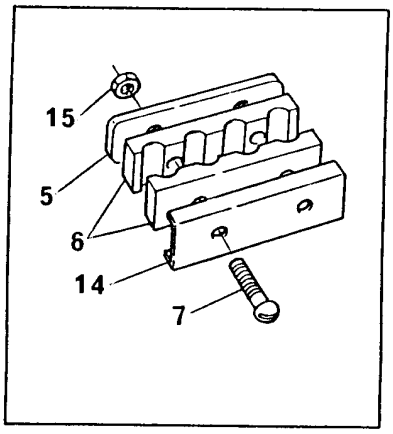

TUBOS DE INJEÇÃO E INJETORES
FUEL INJECTION SYSTEM
EQUIPO DE INYECCIÓN
SYSTEME D'INJECTION

GRUPO
GROUP **48/142**
GRUPO
GROUPE

1	70993120			1	TUBO CIL. 1	PIPE 1 CYL	CAÑO CIL 1	TUYAUTERIE 1
2	70993121			1	TUBO CIL. 2	PIPE 2 CYL	CAÑO CIL 2	TUYAUTERIE 2
3	70993122			1	TUBO CIL. 3	PIPE 3 CYL	CAÑO CIL 3	TUYAUTERIE 3
4	70993123			1	TUBO CIL. 4	PIPE 4 CYL	CAÑO CIL 4	TUYAUTERIE 4
5	70180182		●○ 36511122	1	PRESILHA	CLIP	SUJETADOR	AGRAFE
6	36845114			2	ALMOFADA	DAMPER	AMORTIGUADOR	AMORTISSEUR
7	0726260			2	PARAFUSO	BOLT	TORNILLO	VIS
8	77427			4	INJETOR - CJ.	ATOMISER ASSY	INYECTOR - CJ.	INJECTEUR
9	77429	8		4	BICO INJETOR	NOZZLE	TOBERA	NEZ INJECTEUR
10	70920104			4	ARRUELA	WASHER	ARANDELA	RONDELLE
11	70740744		●○ 70740080	4	PARAFUSO BANJO	BANJO BOLT	TORNILLO BANJO	VIS BANJO
12	70920096			8	ARRUELA	WASHER	ARANDELA	RONDELLE
13	70590008			4	ANEL "O"	"O"RING	ARO SELLO	JOINT TORIQUE
14	70180182		●○ 36511122	1	PRESILHA	CLIP	SUJETADOR	AGRAFE
15	70576100			2	PORCA	NUT	TUERCA	ÉCROU

TUBOS DE INJEÇÃO E INJETORES FUEL INJECTION SYSTEM EQUIPO DE INYECCIÓN SYSTEME D'INJECTION	GRUPO GROUP 48/143 GRUPO GROUPE

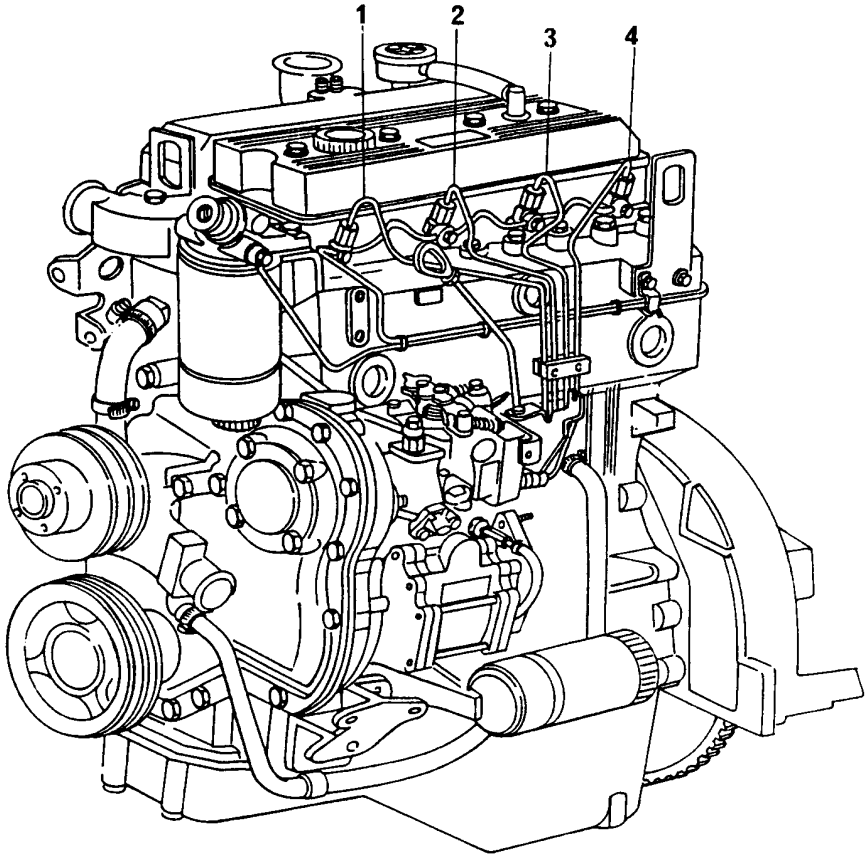

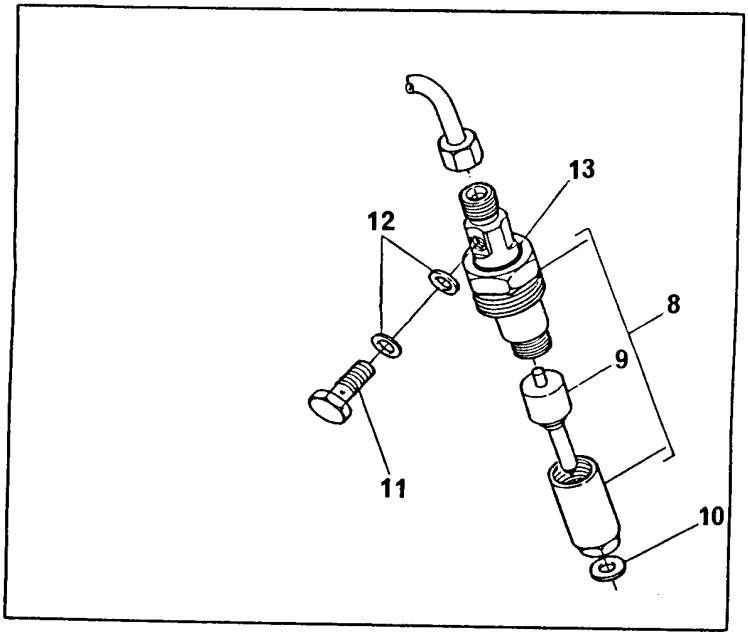

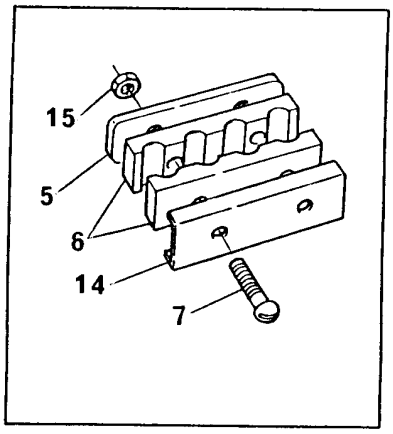

TUBOS DE INJEÇÃO E INJETORES
FUEL INJECTION SYSTEM
EQUIPO DE INYECCIÓN
SYSTEME D'INJECTION

GRUPO
GROUP **48/143**
GRUPO
GROUPE

1	70993120			1	TUBO CIL. 1	PIPE 1 CYL	CAÑO CIL 1	TUYAUTERIE 1
2	70993121			1	TUBO CIL. 2	PIPE 2 CYL	CAÑO CIL 2	TUYAUTERIE 2
3	70993122			1	TUBO CIL. 3	PIPE 3 CYL	CAÑO CIL 3	TUYAUTERIE 3
4	70993123			1	TUBO CIL. 4	PIPE 4 CYL	CAÑO CIL 4	TUYAUTERIE 4
5	70180182		●○ 36511122	1	PRESILHA	CLIP	SUJETADOR	AGRAFE
6	36845114			2	ALMOFADA	DAMPER	AMORTIGUADOR	AMORTISSEUR
7	0726260			2	PARAFUSO	BOLT	TORNILLO	VIS
8	77431			4	INJETOR - CJ.	ATOMISER ASSY	INYECTOR - CJ.	INJECTEUR
9	77433	8		4	BICO INJETOR	NOZZLE	TOBERA	NEZ INJECTEUR
10	70920104			4	ARRUELA	WASHER	ARANDELA	RONDELLE
11	70740744		●○ 70740080	4	PARAFUSO BANJO	BANJO BOLT	TORNILLO BANJO	VIS BANJO
12	70920096			8	ARRUELA	WASHER	ARANDELA	RONDELLE
13	70590008			4	ANEL "O"	"O"RING	ARO SELLO	JOINT TORIQUE
14	70180182		●○ 36511122	1	PRESILHA	CLIP	SUJETADOR	AGRAFE
15	70576100			2	PORCA	NUT	TUERCA	ÉCROU

TUBOS DE INJEÇÃO E INJETORES FUEL INJECTION SYSTEM EQUIPO DE INYECCIÓN SYSTEME D'INJECTION	GRUPO GROUP 48/145 GRUPO GROUPE

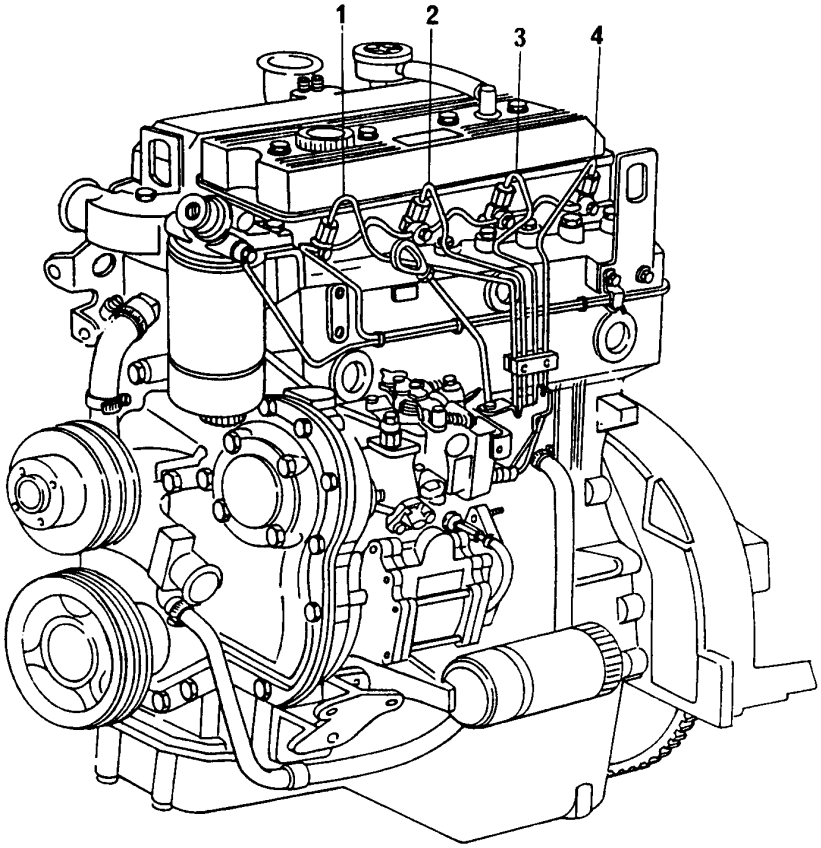

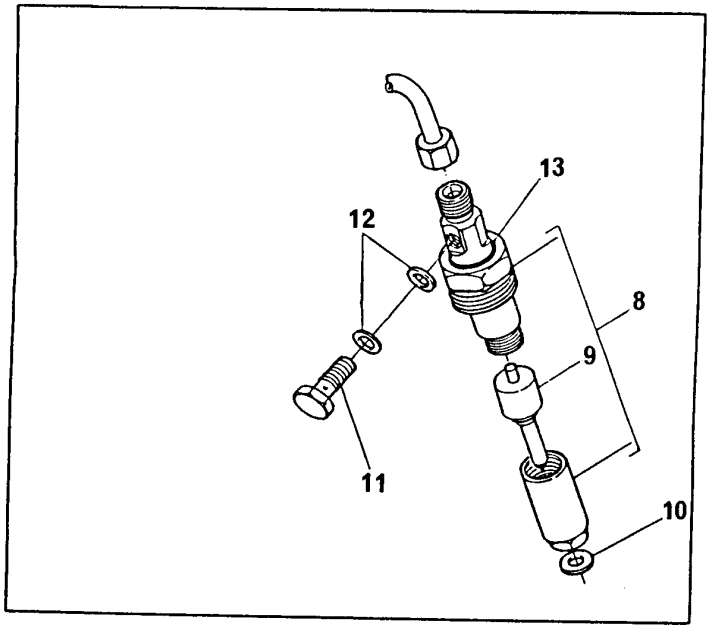

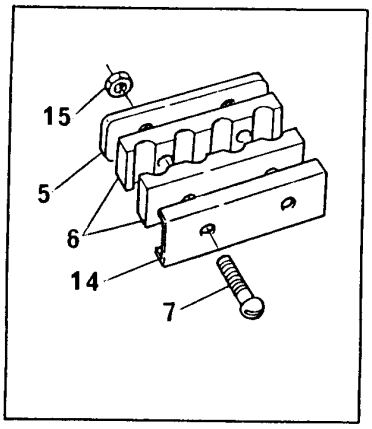

TUBOS DE INJEÇÃO E INJETORES
FUEL INJECTION SYSTEM
EQUIPO DE INYECCIÓN
SYSTEME D'INJECTION

GRUPO
GROUP **48/145**
GRUPO
GROUPE

1	70993243		1	TUBO CIL. 1	PIPE 1 CYL	CAÑO CIL 1	TUYAUTERIE 1
2	70993244		1	TUBO CIL. 2	PIPE 2 CYL	CAÑO CIL 2	TUYAUTERIE 2
3	70993245		1	TUBO CIL. 3	PIPE 3 CYL	CAÑO CIL 3	TUYAUTERIE 3
4	70993246		1	TUBO CIL. 4	PIPE 4 CYL	CAÑO CIL 4	TUYAUTERIE 4
5	70180182	●○ 36511122	1	PRESILHA	CLIP	SUJETADOR	AGRAFE
6	36845114		2	ALMOFADA	DAMPER	AMORTIGUADOR	AMORTISSEUR
7	0726260		2	PARAFUSO	BOLT	TORNILLO	VIS
8	77486		4	INJETOR - CJ.	ATOMISER ASSY	INYECTOR - CJ.	INJECTEUR
9	77487	8	4	BICO INJETOR	NOZZLE	TOBERA	NEZ INJECTEUR
10	70920104		4	ARRUELA	WASHER	ARANDELA	RONDELLE
11	70740744		4	PARAFUSO BANJO	BANJO BOLT	TORNILLO BANJO	VIS BANJO
12	70920096		8	ARRUELA	WASHER	ARANDELA	RONDELLE
13	70590008		4	ANEL "O"	"O"RING	ARO SELLO	JOINT TORIQUE
14	70180182		1	PRESILHA	CLIP	SUJETADOR	AGRAFE
15	70576100		2	PORCA	NUT	TUERCA	ÉCROU

ALTERNADOR E CORREIA ALTERNATOR AND BELT ALTERNADOR Y CORREA ALTERNATEUR ET COURROIE	GRUPO GROUP 50/179 GRUPO GROUPE

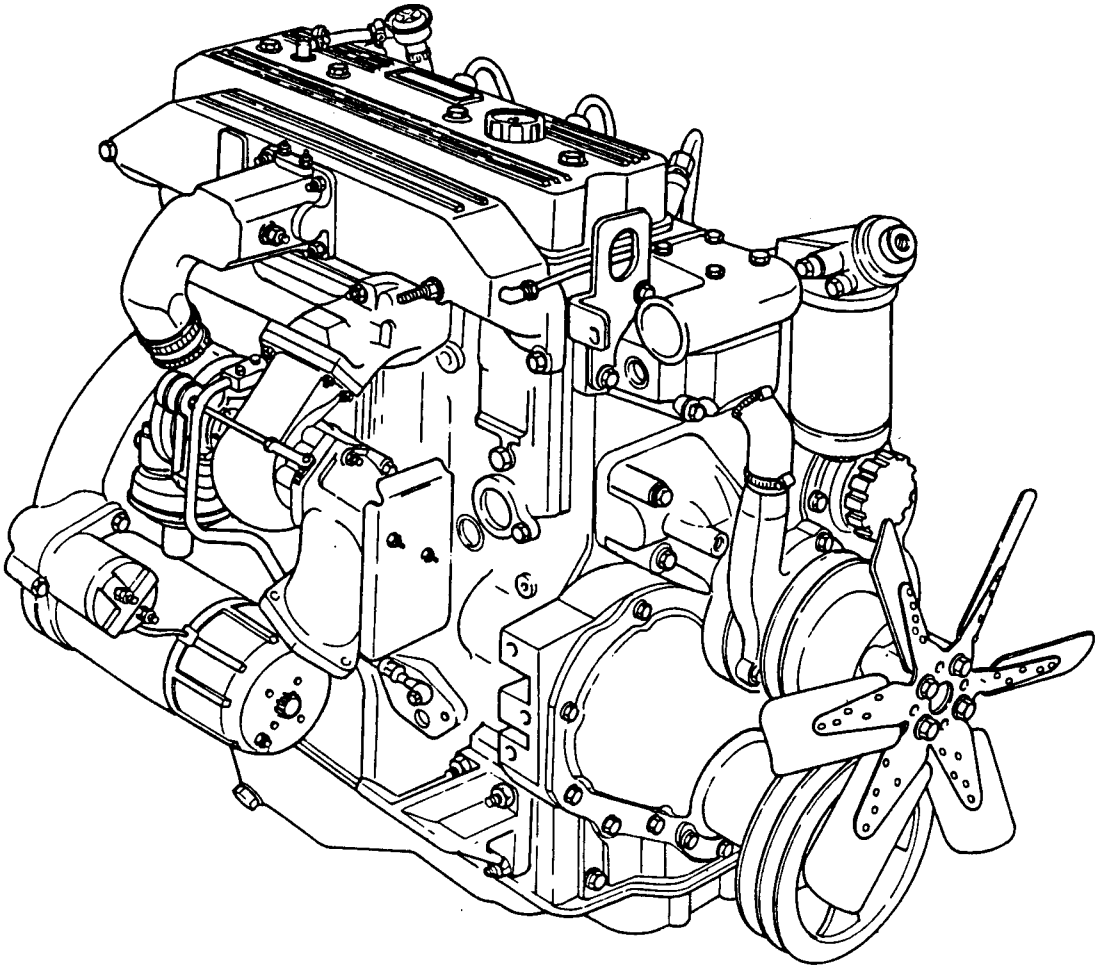

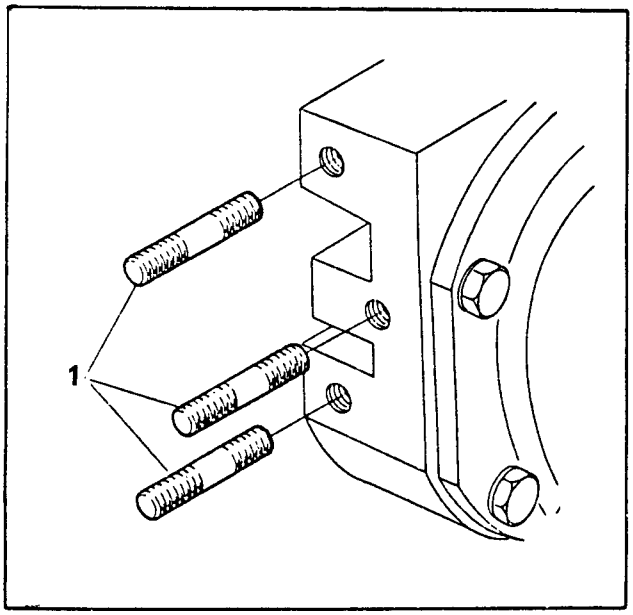

ALTERNADOR E CORREIA **ALTERNATOR AND BELT** **ALTERNADOR Y CORREA** **ALTERNATEUR ET COURROIE**	**GRUPO** **GROUP** **50/179** **GRUPO** **GROUPE**

1	70820096	3	PRISIONEIRO	STUD	ESPÁRRAGO	GOUJON

ALTERNADOR E CORREIA ALTERNATOR AND BELT ALTERNADOR Y CORREA ALTERNATEUR ET COURROIE	GRUPO GROUP 50/180 GRUPO GROUPE

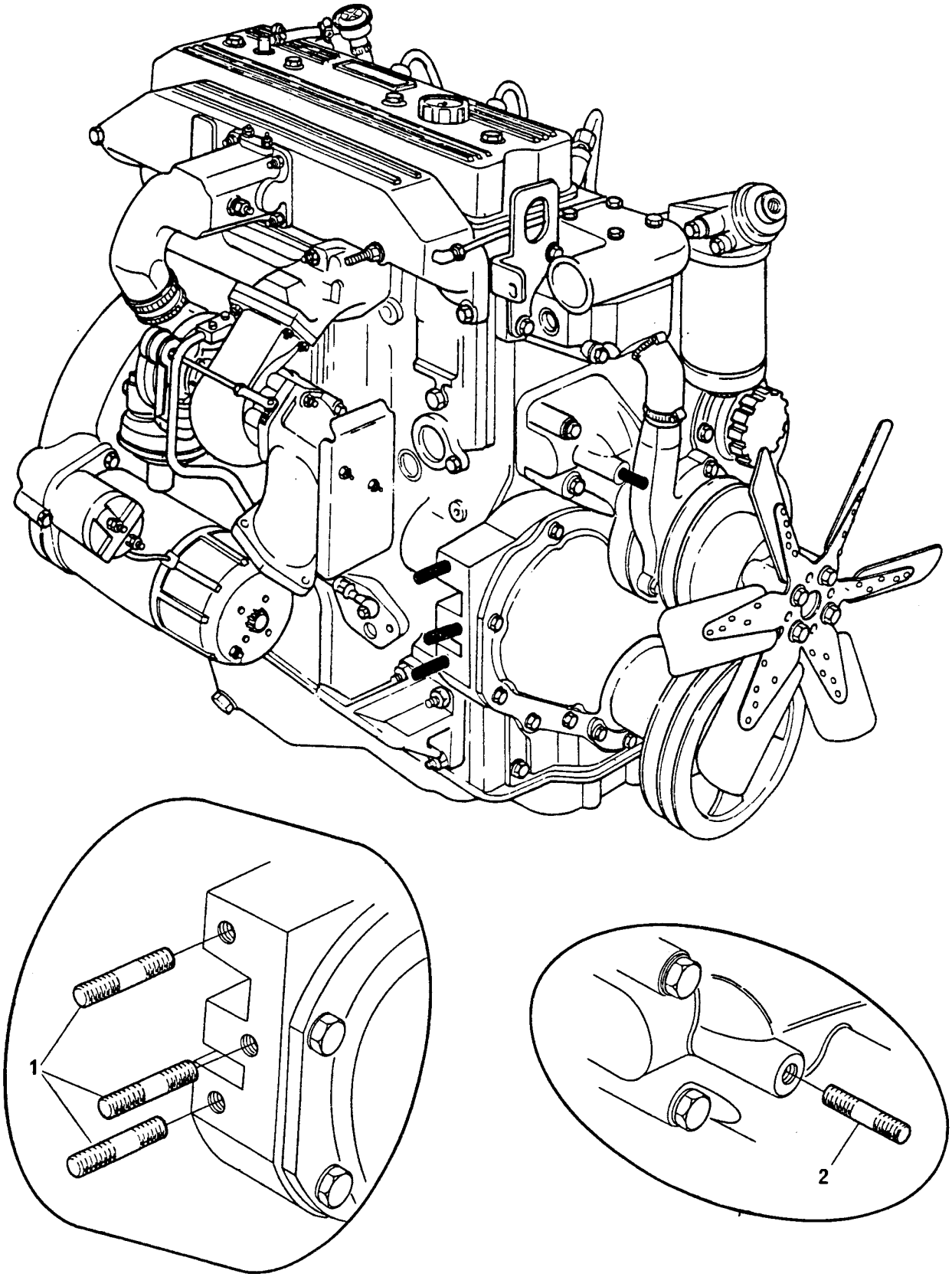

ALTERNADOR E CORREIA **ALTERNATOR AND BELT** **ALTERNADOR Y CORREA** **ALTERNATEUR ET COURROIE**	**GRUPO** **GROUP** **50/180** **GRUPO** **GROUPE**

1	70820096			3	PRISIONEIRO	STUD	ESPÁRRAGO GOUJON
2	0826408	●○	0826412	1	PRISIONEIRO	STUD	ESPÁRRAGO GOUJON

TINTA PAINT PINTURA PEINTURE	GRUPO GROUP 51/27 GRUPO GROUPE

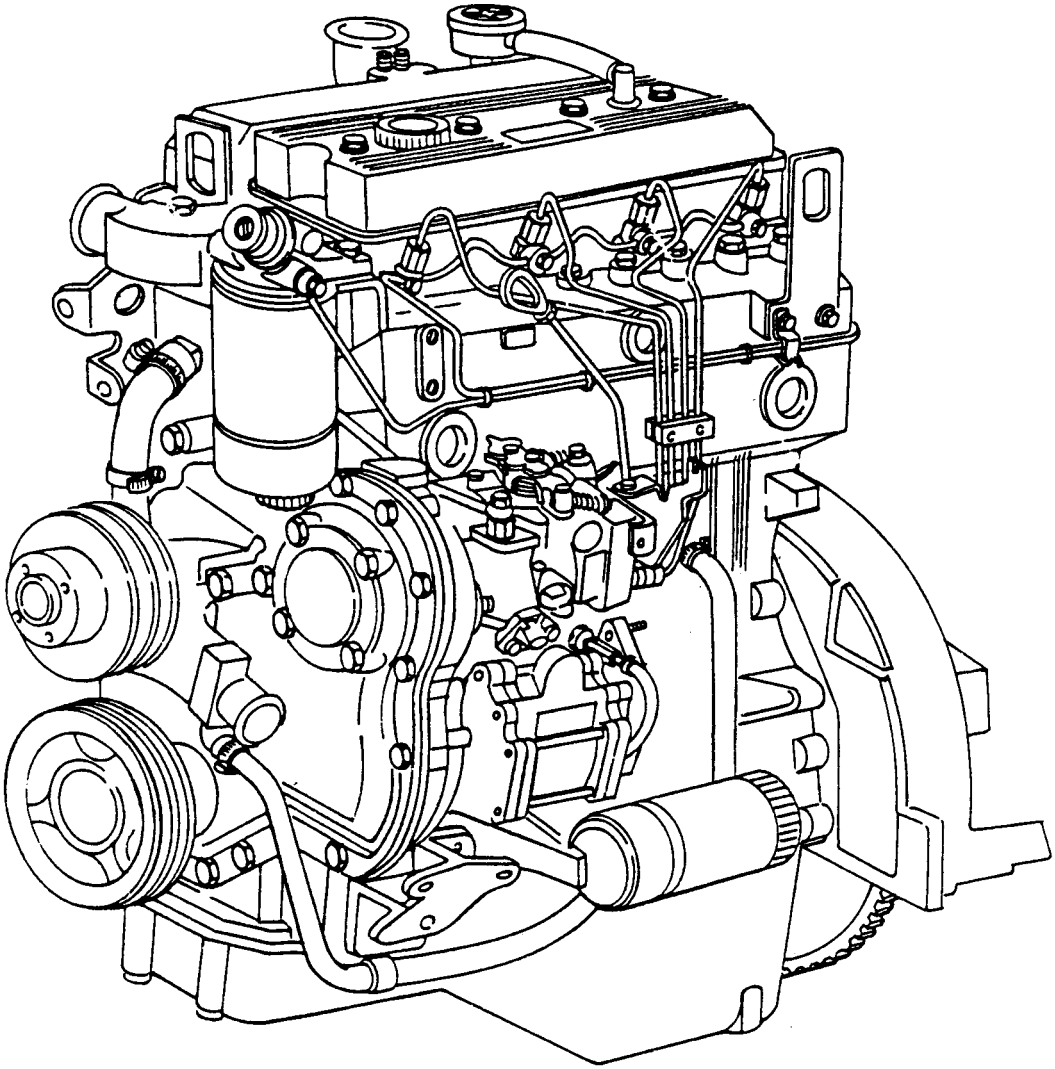

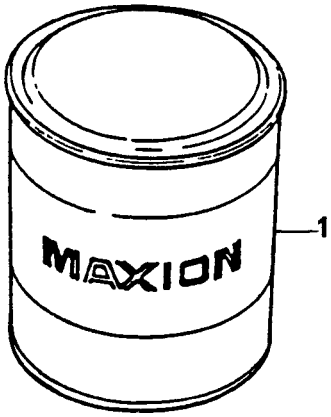

TINTA **PAINT** **PINTURA** **PEINTURE**	**GRUPO** **GROUP** **51/27** **GRUPO** **GROUPE**

1	S4020	1 TINTA	PAINT	PINTURA	PEINTURE

TINTA PAINT PINTURA PEINTURE	GRUPO GROUP 51/28 GRUPO GROUPE

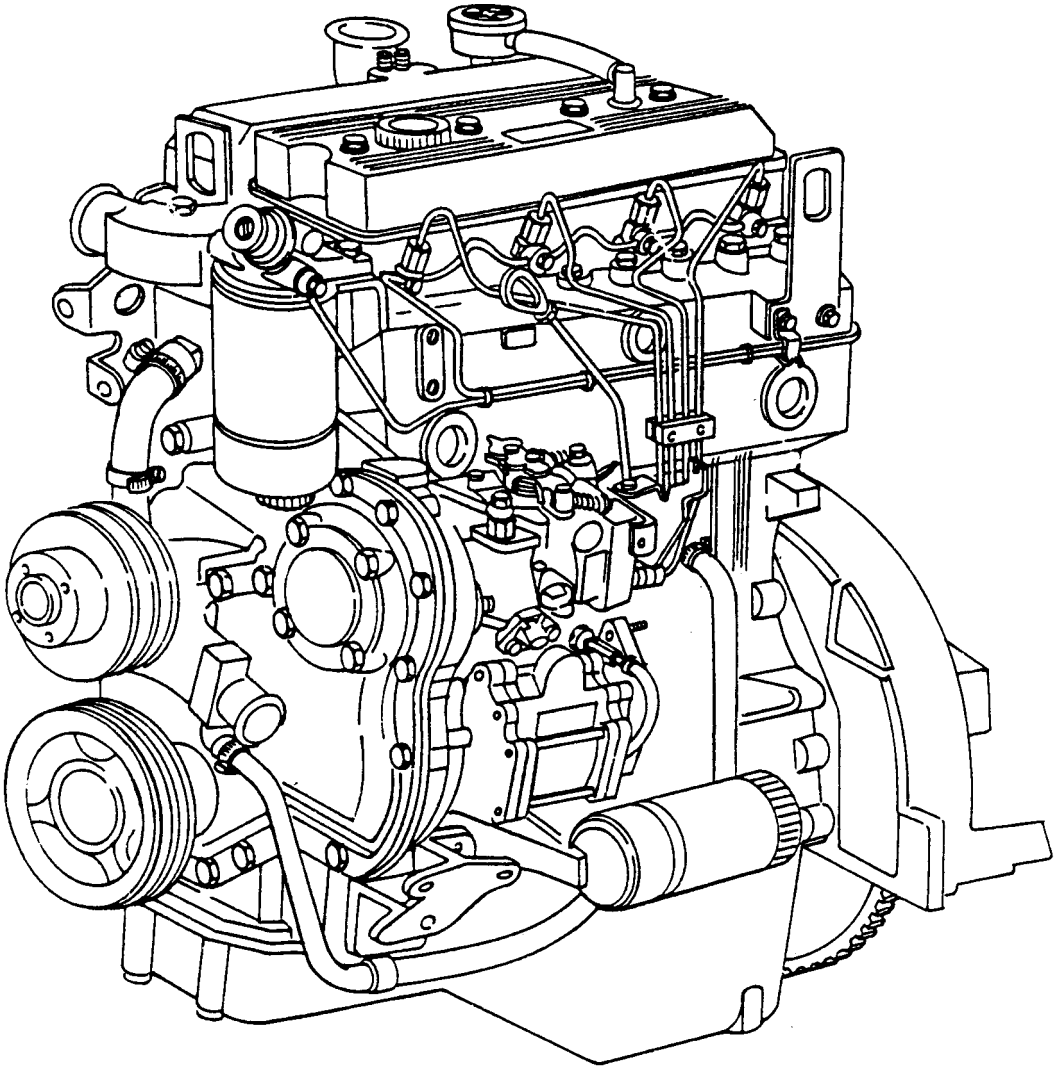

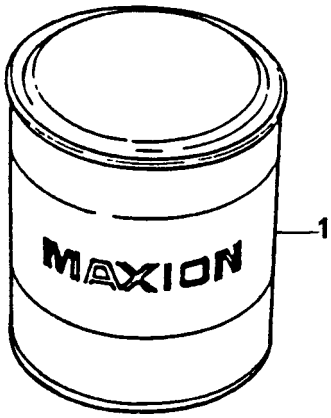

TINTA **PAINT** **PINTURA** **PEINTURE**	**GRUPO** **GROUP** **51/28** **GRUPO** **GROUPE**

1	S4021	1 TINTA	PAINT	PINTURA	PEINTURE

TINTA PAINT PINTURA PEINTURE	GRUPO GROUP 51/32 GRUPO GROUPE

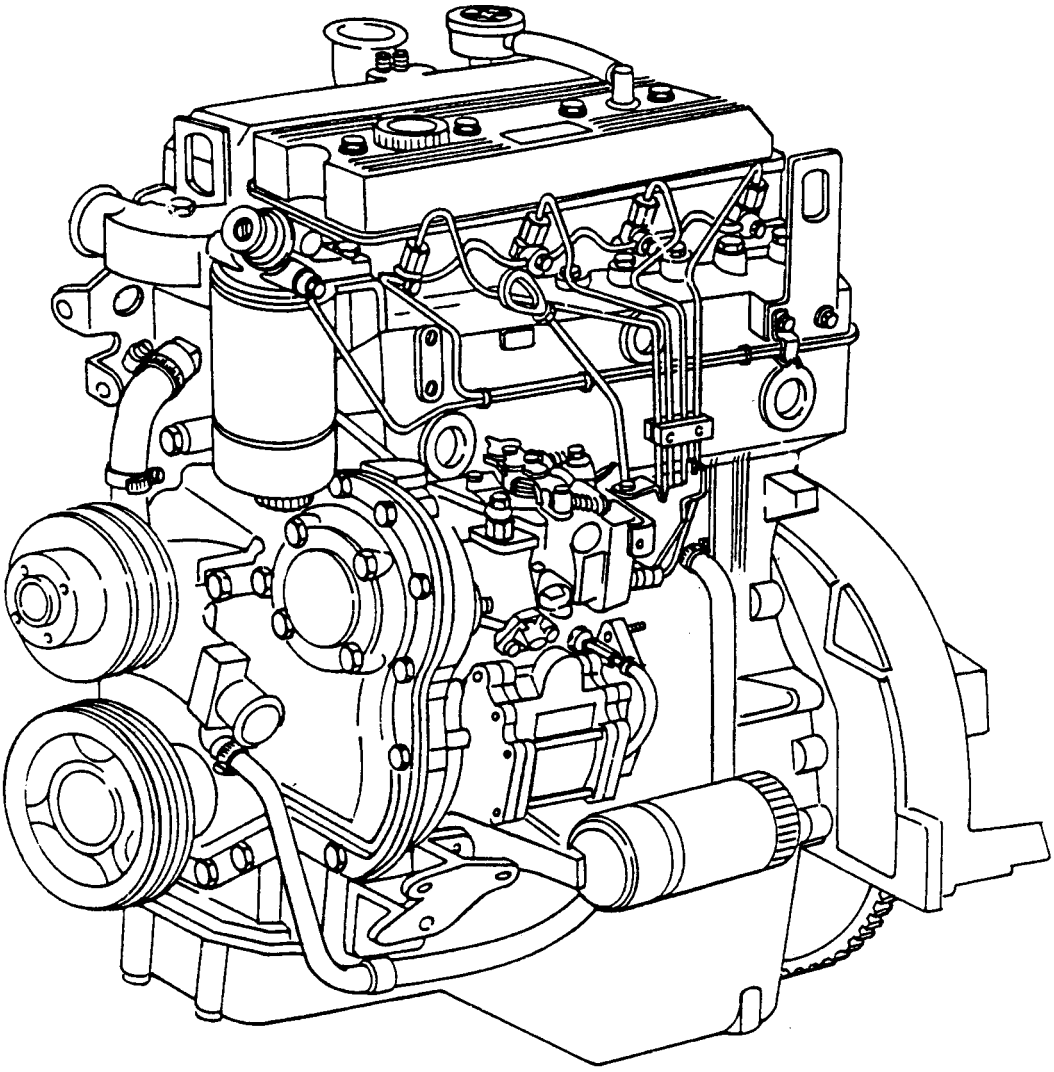

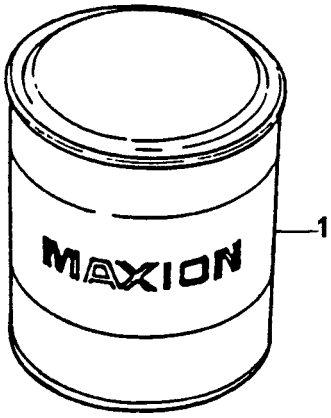

TINTA **PAINT** **PINTURA** **PEINTURE**	**GRUPO** **GROUP** **51/32** **GRUPO** **GROUPE**

1	S4053	1 TINTA	PAINT	PINTURA	PEINTURE

ITENS DE INSTALAÇÃO FITTING ITEMS PIEZAS DE INSTALACION ARTICLES D'INSTALLATION	GRUPO GROUP 52/298 GRUPO GROUPE

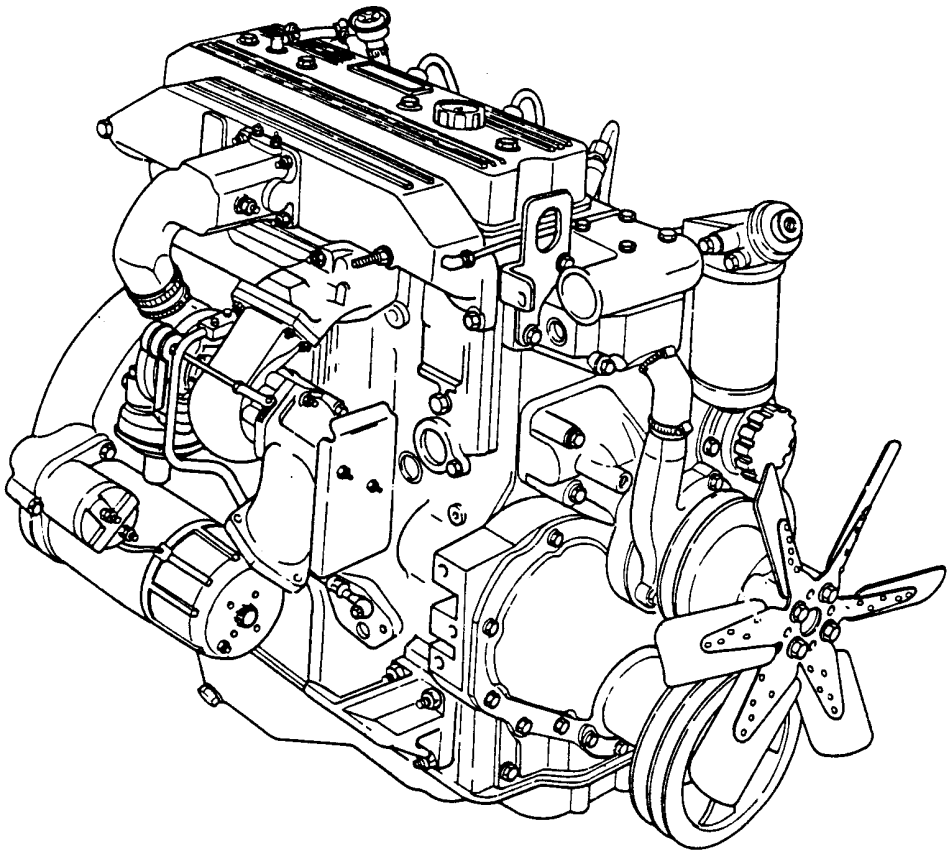

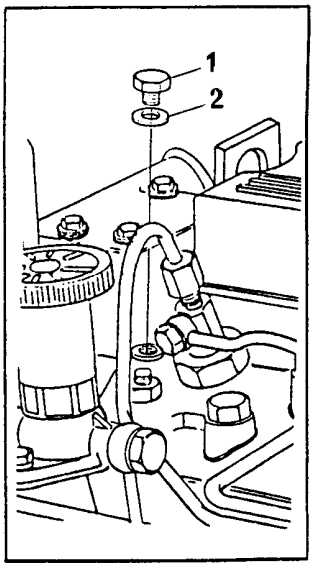

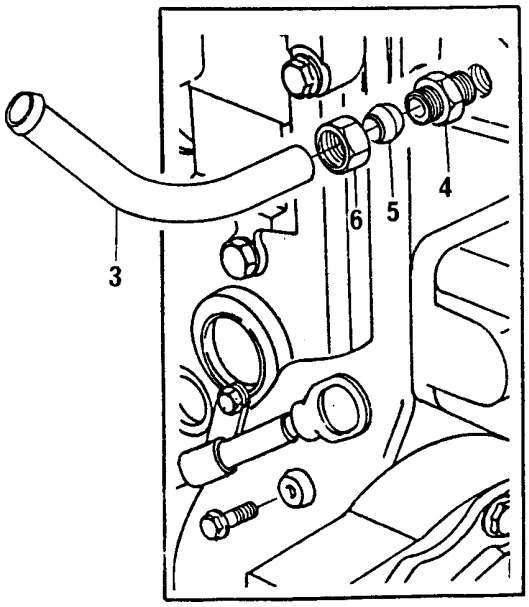

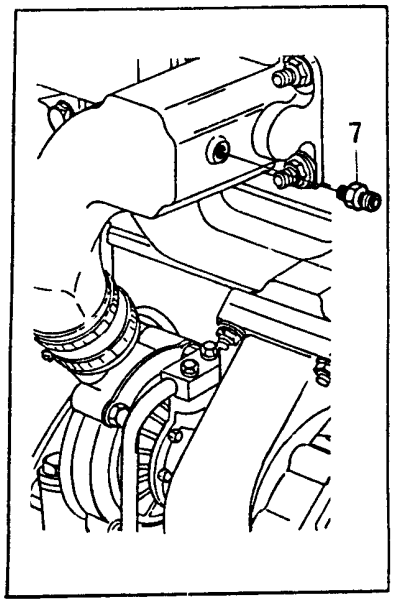

ITENS DE INSTALAÇÃO
FITTING ITEMS
PIEZAS DE INSTALACION
ARTICLES D'INSTALLATION

GRUPO
GROUP **52/298**
GRUPO
GROUPE

1	70650138	●○	0650203	1	BUJÃO	PLUG	TAPÓN	BOUCHON
2	70920128	●○	2411157	1	ARRUELA	WASHER	ARANDELA	RONDELLE
3	70620769			1	CONECTOR	CONECTOR	CONECTOR	RACCORD
4	70200581			1	CONEXÃO	CONNECTION	CONEXIÓN	RACCORD
5	0566008			1	OLIVA	OLIVE	OLIVA	OLIVE
6	70570090			1	PORCA	NUT	TUERCA	ÉCROU
7	70200570			1	UNIÃO	UNION	UNION	RACCORD

ITENS DE INSTALAÇÃO FITTING ITEMS PIEZAS DE INSTALACION ARTICLES D'INSTALLATION	GRUPO GROUP 52/300 GRUPO GROUPE

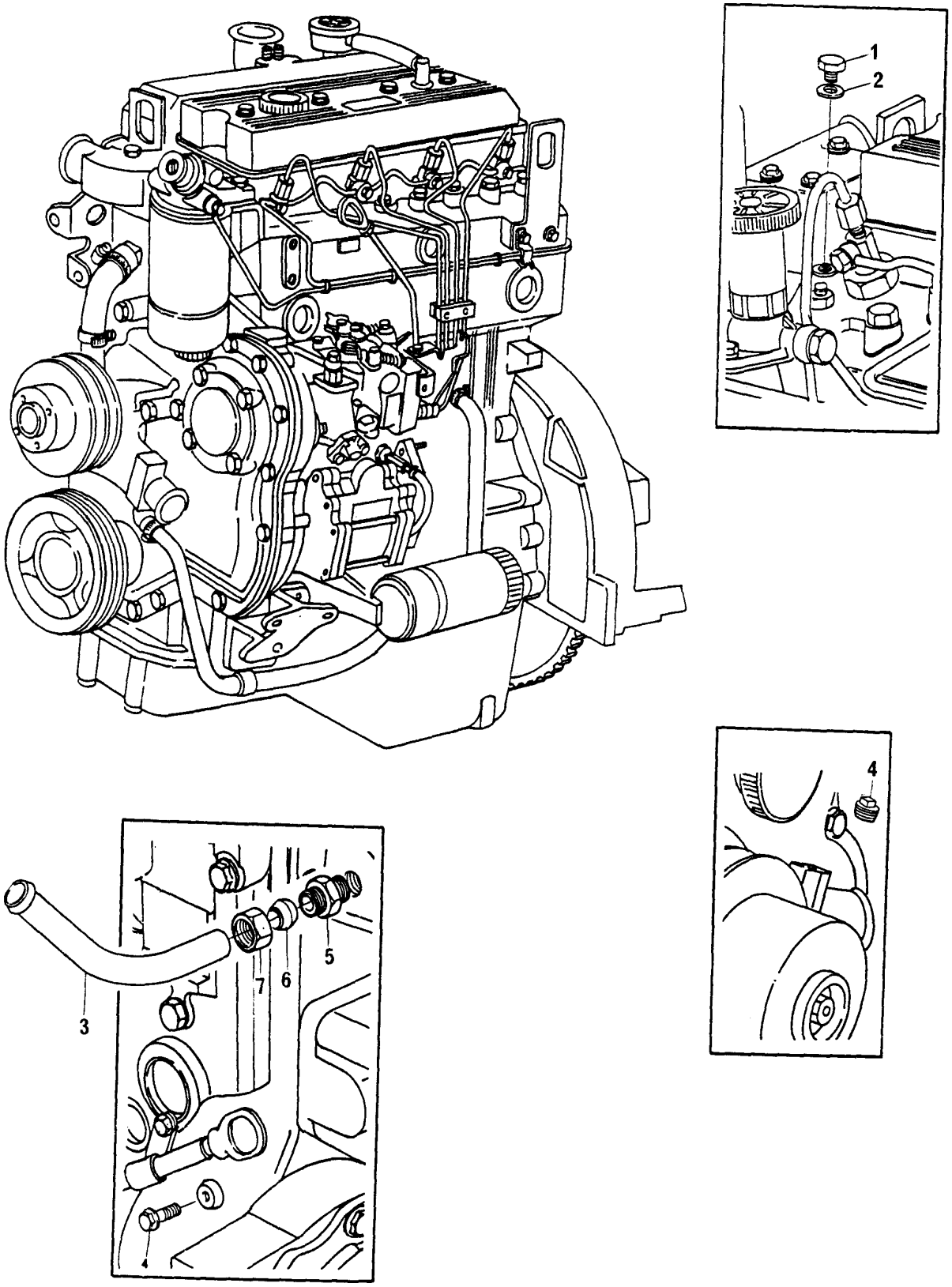

ITENS DE INSTALAÇÃO
FITTING ITEMS
PIEZAS DE INSTALACION
ARTICLES D'INSTALLATION

GRUPO
GROUP **52/300**
GRUPO
GROUPE

1	70650138	●○	0650203	1 BUJÃO	PLUG	TAPÓN	BOUCHON
2	70920128	●○	2411157	1 ARRUELA	WASHER	ARANDELA	RONDELLE
3	70620769			1 CONECTOR	CONECTOR	CONECTOR	RACCORD
4	70650113			1 BUJÃO	PLUG	TAPÓN	BOUCHON
5	70200581			1 CONEXÃO	CONNECTION	CONEXIÓN	RACCORD
6	0566008			1 OLIVA	OLIVE	OLIVA	OLIVE
7	70570090			1 PORCA	NUT	TUERCA	ÉCROU

ITENS DE INSTALAÇÃO FITTING ITEMS PIEZAS DE INSTALACION ARTICLES D'INSTALLATION	GRUPO GROUP 52/301 GRUPO GROUPE

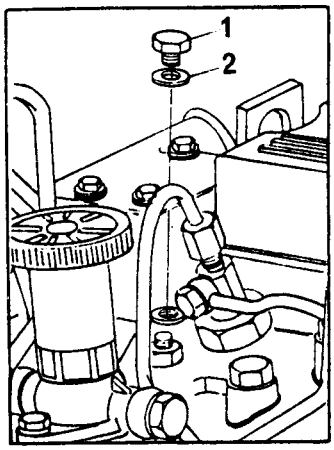

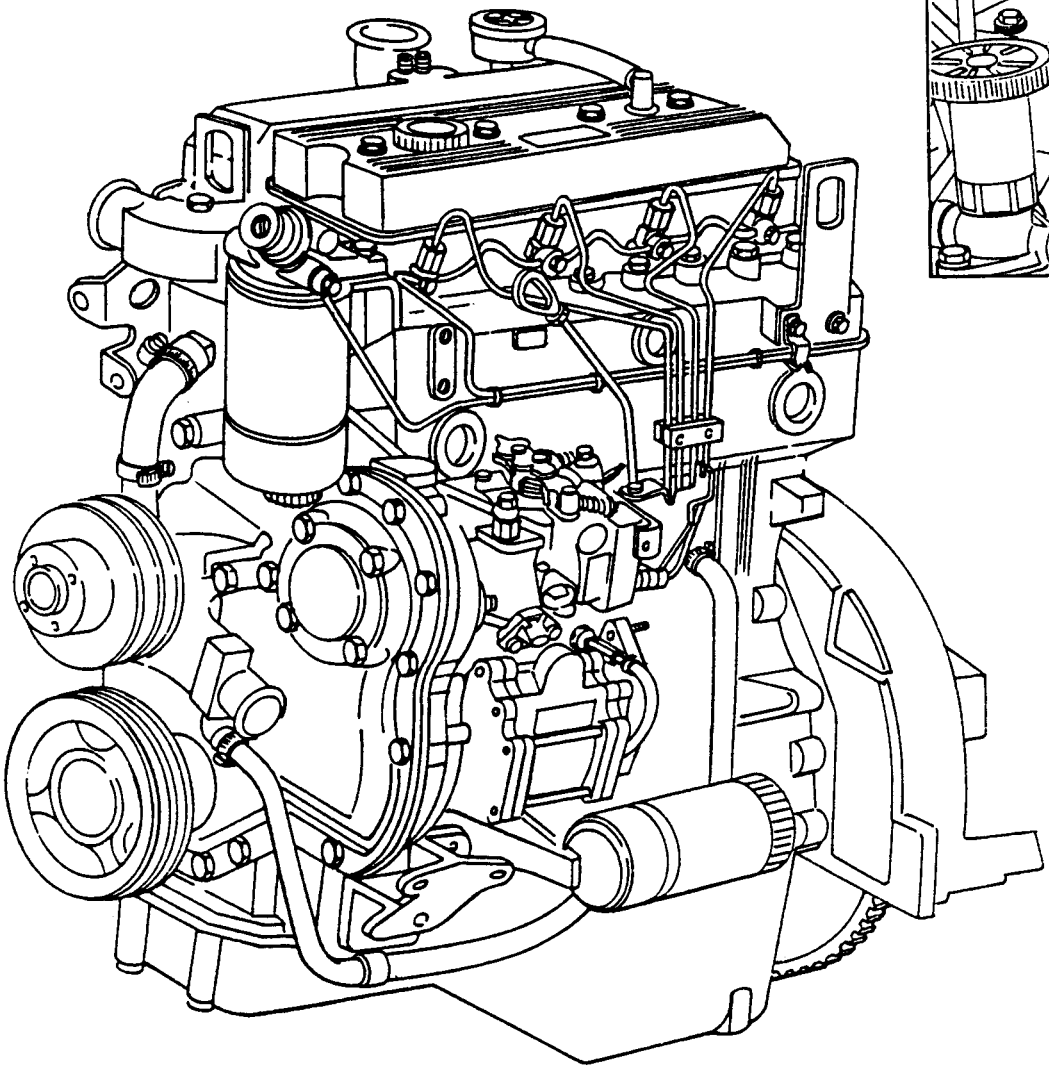

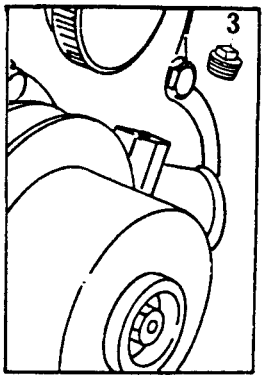

ITENS DE INSTALAÇÃO
FITTING ITEMS
PIEZAS DE INSTALACION
ARTICLES D'INSTALLATION

GRUPO
GROUP **52/301**
GRUPO
GROUPE

1	70650138	●○ 0650203	1 BUJÃO	PLUG	TAPÓN	BOUCHON
2	70920128	●○ 2411157	1 ARRUELA	WASHER	ARANDELA	RONDELLE
3	0650540		1 BUJÃO	PLUG	TAPÓN	BOUCHON

ITENS DE INSTALAÇÃO FITTING ITEMS PIEZAS DE INSTALACION ARTICLES D'INSTALLATION	GRUPO GROUP 52/302 GRUPO GROUPE

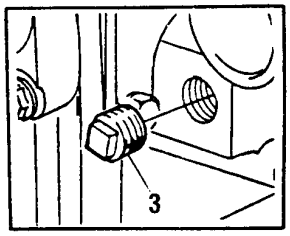

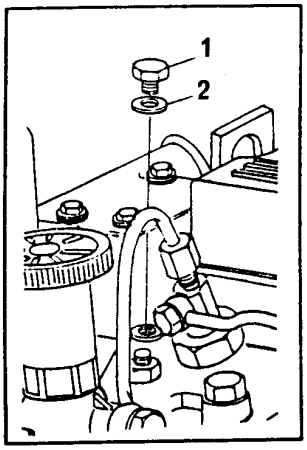

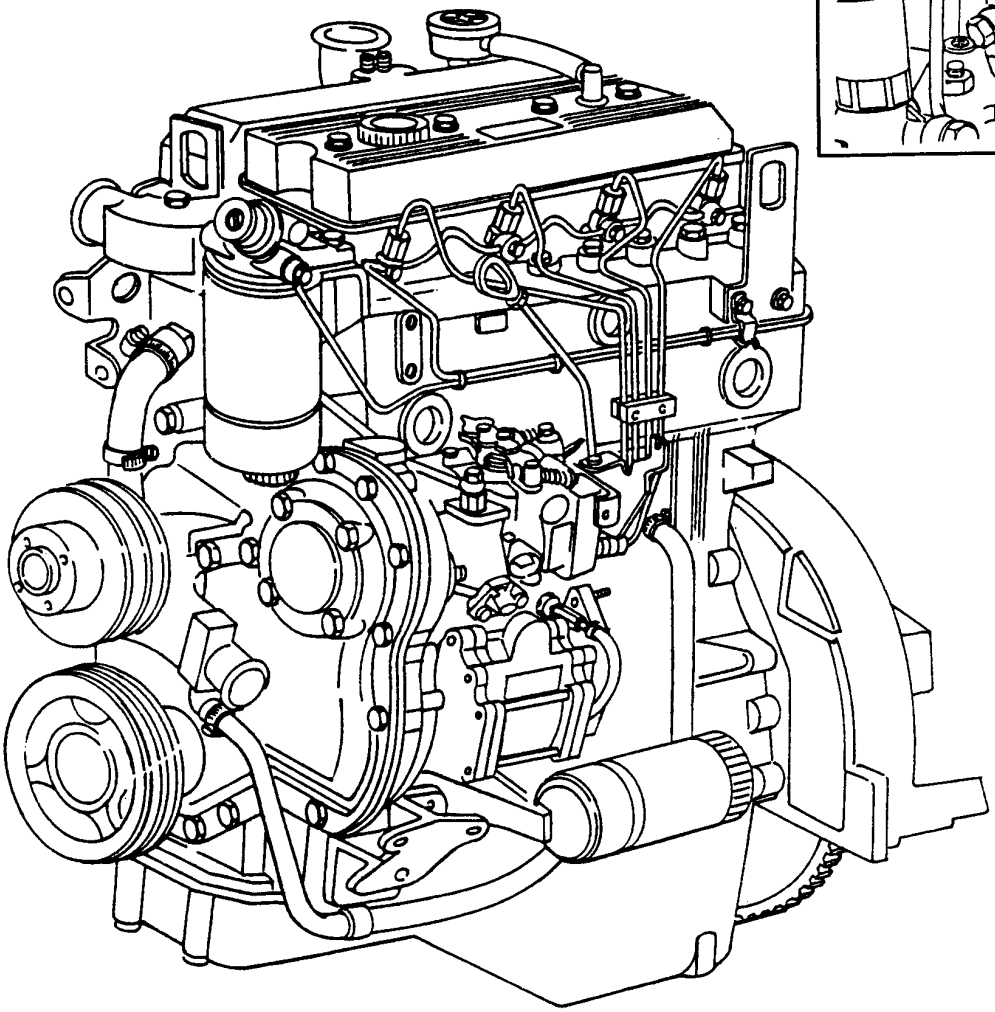

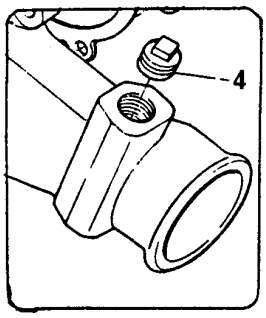

ITENS DE INSTALAÇÃO
FITTING ITEMS
PIEZAS DE INSTALACION
ARTICLES D'INSTALLATION

GRUPO
GROUP **52/302**
GRUPO
GROUPE

1	70650138		0650203	1	BUJÃO	PLUG	TAPÓN	BOUCHON
2	70920128		2411157	1	ARRUELA	WASHER	ARANDELA	RONDELLE
3	70650119			1	BUJÃO	PLUG	TAPÓN	BOUCHON
4	70650113			1	BUJÃO	PLUG	TAPÓN	BOUCHON

ITENS DE INSTALAÇÃO FITTING ITEMS PIEZAS DE INSTALACION ARTICLES D'INSTALLATION	GRUPO GROUP 52/306 GRUPO GROUPE

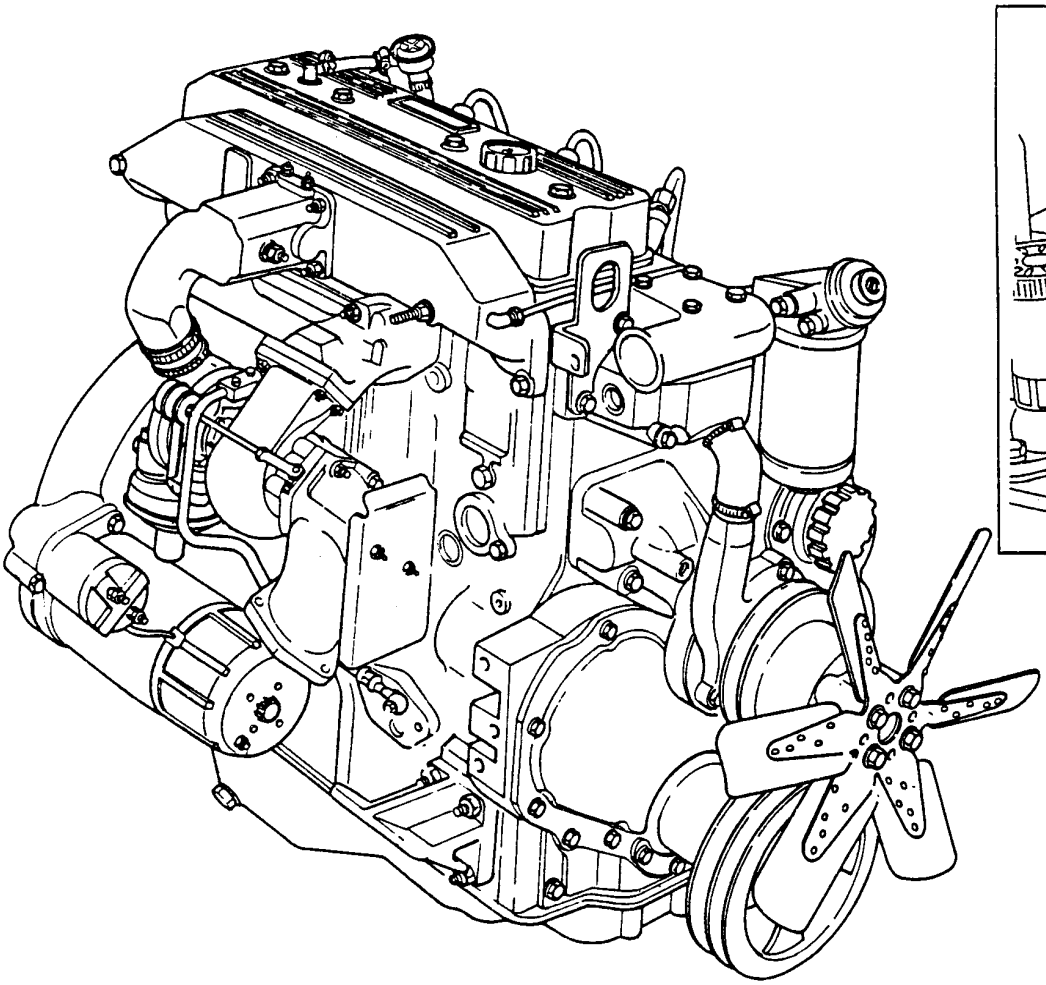

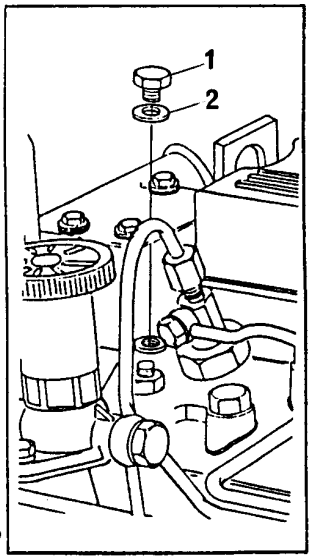

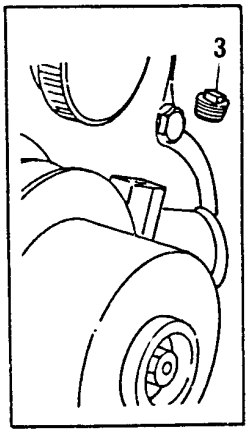

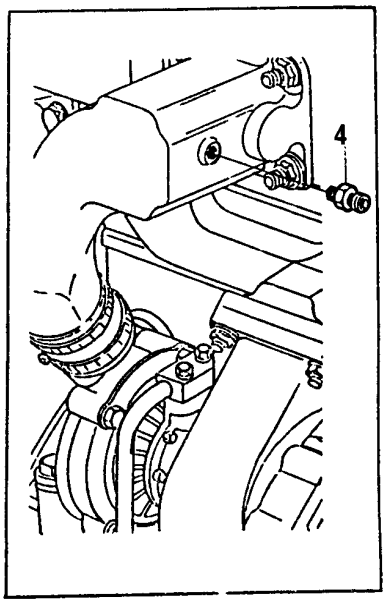

ITENS DE INSTALAÇÃO FITTING ITEMS PIEZAS DE INSTALACION ARTICLES D'INSTALLATION	GRUPO GROUP GRUPO GROUPE	52/306

1	70650138	●○	0650203	1	BUJÃO	PLUG	TAPÓN	BOUCHON
2	70920128	●○	2411157	1	ARRUELA	WASHER	ARANDELA	RONDELLE
3	70650119	●○	2431154	1	BUJÃO	PLUG	TAPÓN	BOUCHON
4	70200570			1	CONEXÃO	CONNECTION	CONEXIÓN	RACCORD

ITENS DE INSTALAÇÃO FITTING ITEMS PIEZAS DE INSTALACION ARTICLES D'INSTALLATION	GRUPO GROUP 52/311 GRUPO GROUPE

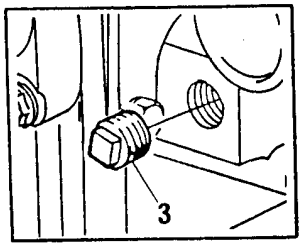

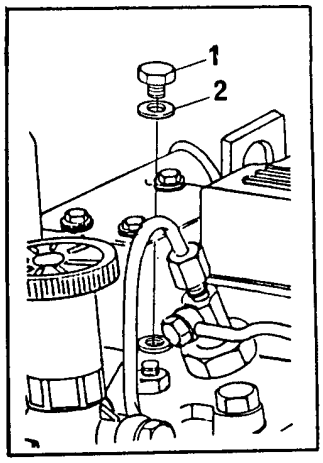

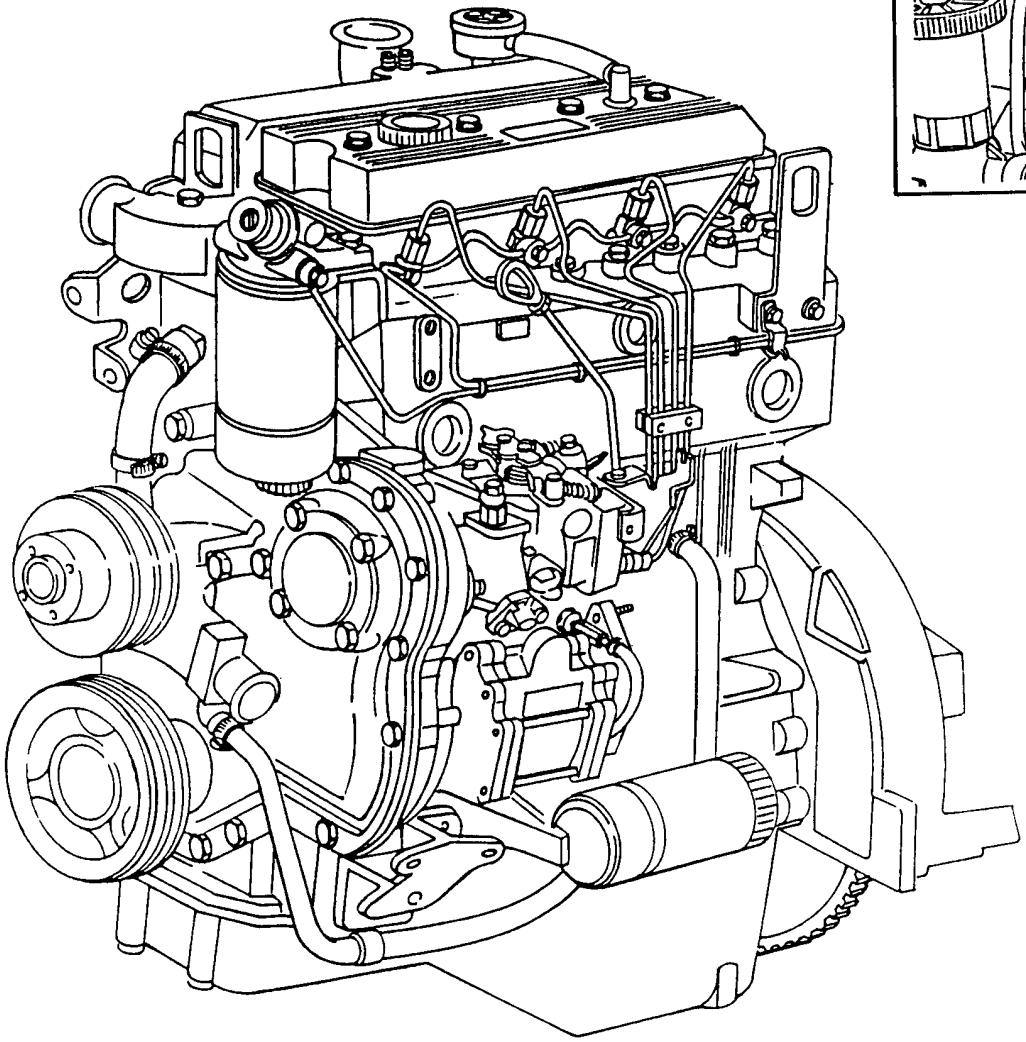

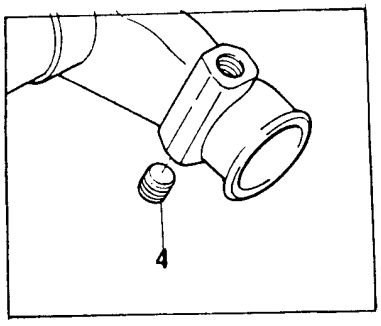

ITENS DE INSTALAÇÃO FITTING ITEMS PIEZAS DE INSTALACION ARTICLES D'INSTALLATION	GRUPO GROUP GRUPO GROUPE	52/311

1	70650138	●○	0650203	1	BUJÃO	PLUG	TAPÓN	BOUCHON
2	70920128	●○	2411157	1	ARRUELA	WASHER	ARANDELA	RONDELLE
3	70650119			1	BUJÃO	PLUG	TAPÓN	BOUCHON
4	70650113			1	BUJÃO	PLUG	TAPÓN	BOUCHON

ITENS DE INSTALAÇÃO FITTING ITEMS PIEZAS DE INSTALACION ARTICLES D'INSTALLATION	GRUPO GROUP 52/312 GRUPO GROUPE

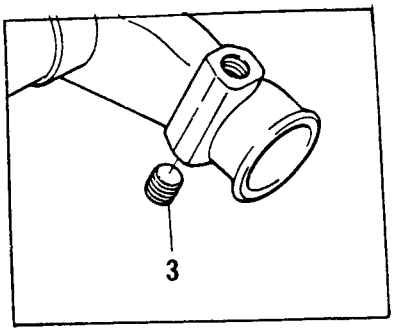

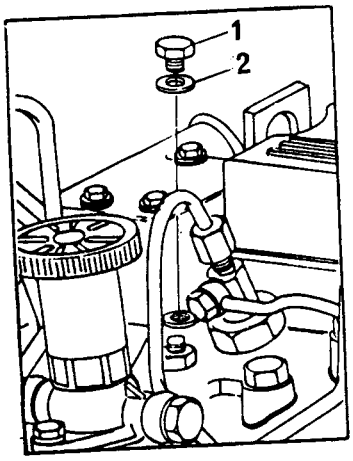

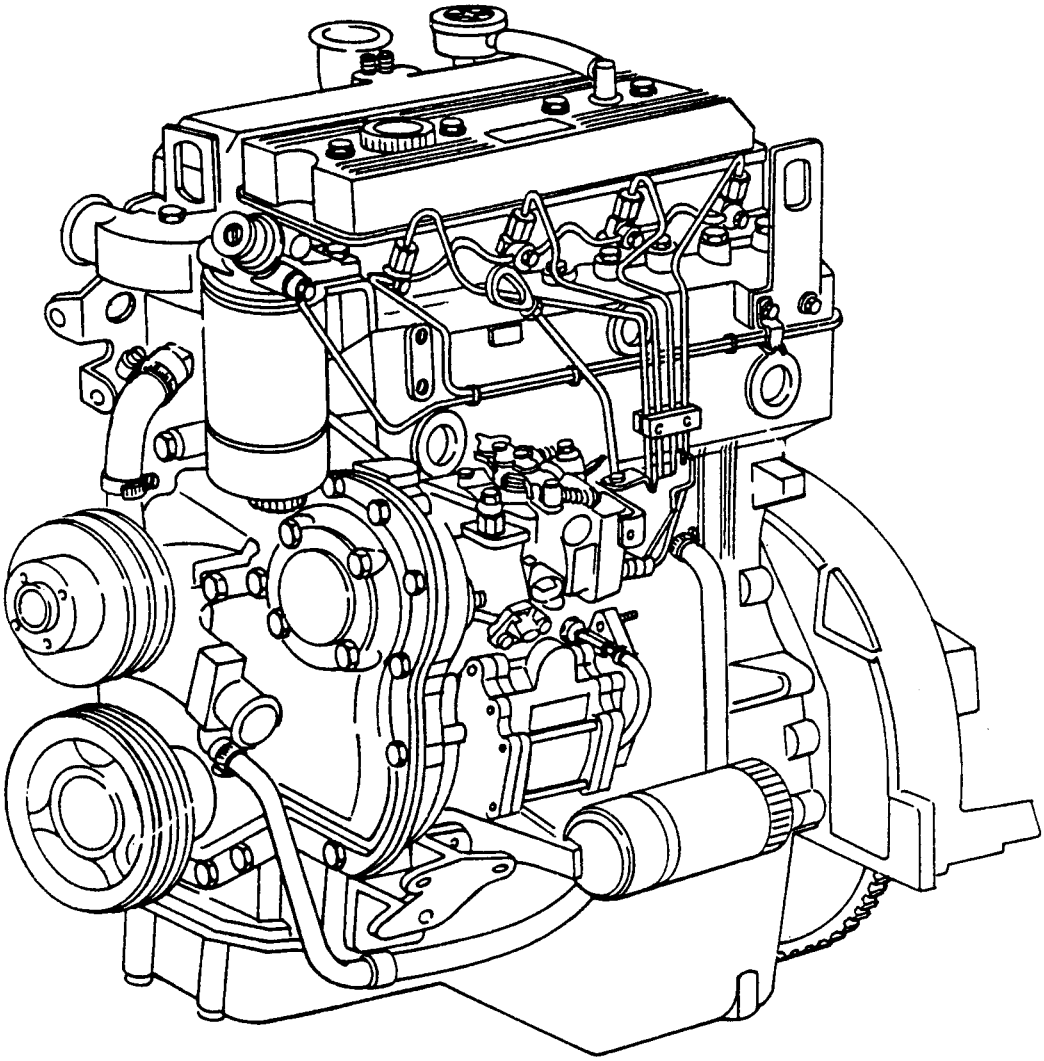

ITENS DE INSTALAÇÃO **FITTING ITEMS** **PIEZAS DE INSTALACION** **ARTICLES D'INSTALLATION**	**GRUPO** **GROUP** **52/312** **GRUPO** **GROUPE**

1	70650138	●○ 0650203	1 BUJÃO	PLUG	TAPÓN	BOUCHON
2	70920128	●○ 2411157	1 ARRUELA	WASHER	ARANDELA	RONDELLE
3	70650119		1 BUJÃO	PLUG	TAPÓN	BOUCHON

ITENS DE INSTALAÇÃO FITTING ITEMS PIEZAS DE INSTALACION ARTICLES D'INSTALLATION	GRUPO GROUP 52/313 GRUPO GROUPE

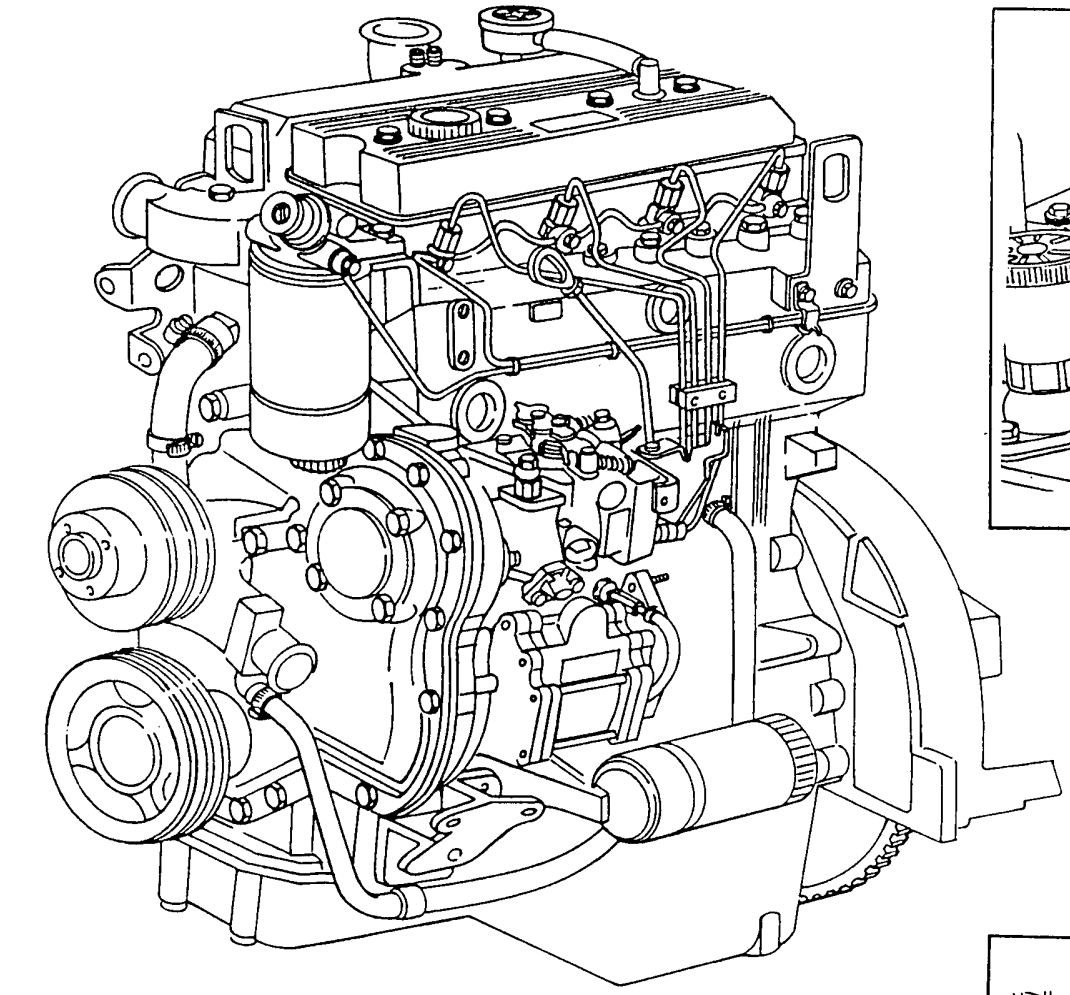

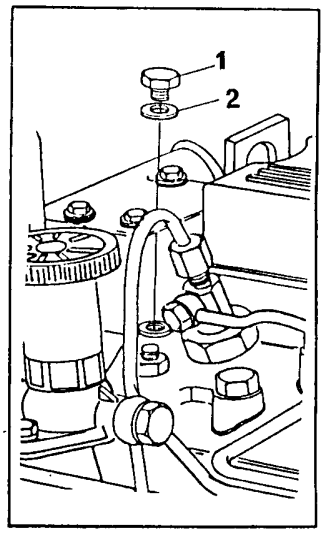

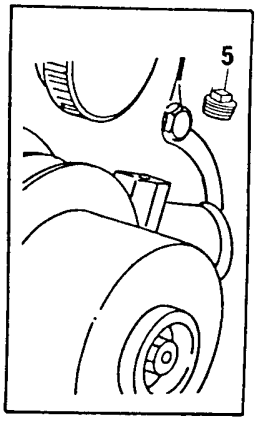

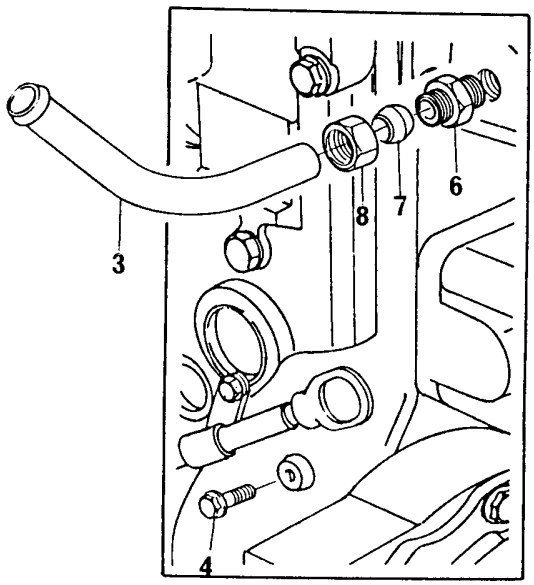

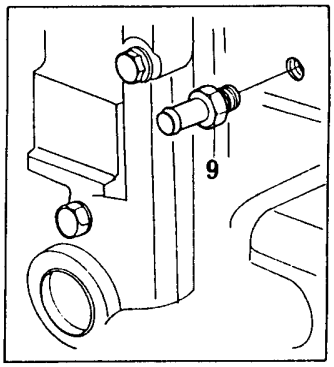

ITENS DE INSTALAÇÃO
FITTING ITEMS
PIEZAS DE INSTALACION
ARTICLES D'INSTALLATION

GRUPO
GROUP **52/313**
GRUPO
GROUPE

1	70650138		0650203	1 BUJÃO	PLUG	TAPÓN	BOUCHON
2	70920128		2411157	1 ARRUELA	WASHER	ARANDELA	RONDELLE
3	70620769		452000Y	1 CONECTOR	CONECTOR	CONECTOR	RACCORD
4	70740129			1 PARAFUSO	BOLT	TORNILLO	VIS
5	70650113			1 BUJÃO	PLUG	TAPÓN	BOUCHON
6	70200581		452000Y	1 CONEXÃO	CONNECTION	CONEXIÓN	RACCORD
7	0566008		452000Y	1 OLIVA	OLIVE	OLIVA	OLIVE
8	70570090		452000Y	1 PORCA	NUT	TUERCA	ÉCROU
9	70200694		452001Y	1 CONECTOR	CONECTOR	CONECTOR	RACCORD

ITENS DE INSTALAÇÃO FITTING ITEMS PIEZAS DE INSTALACION ARTICLES D'INSTALLATION	GRUPO GROUP 52/314 GRUPO 52/318 GROUPE

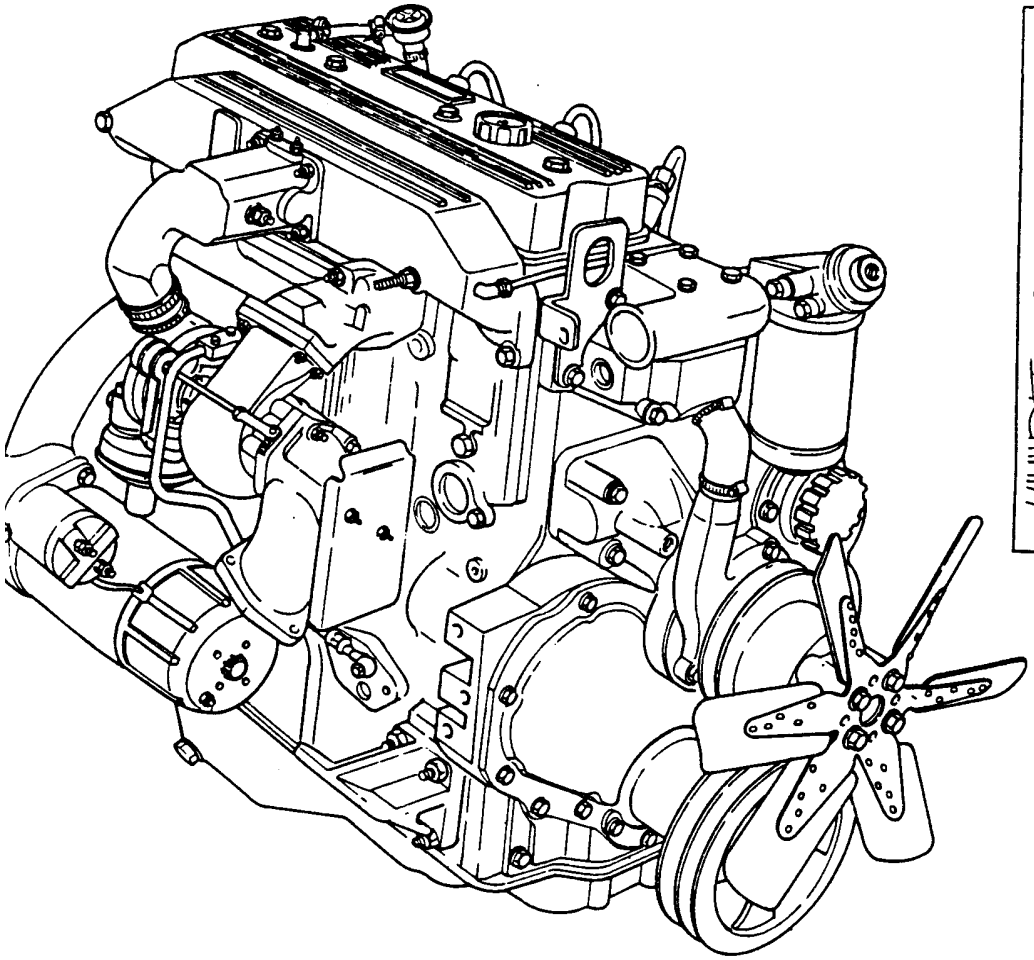

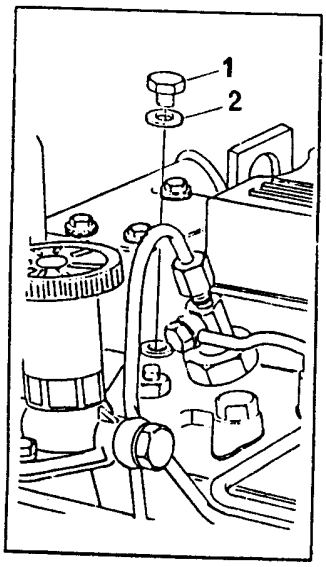

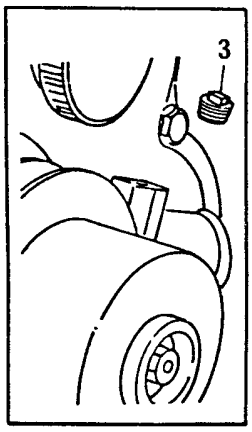

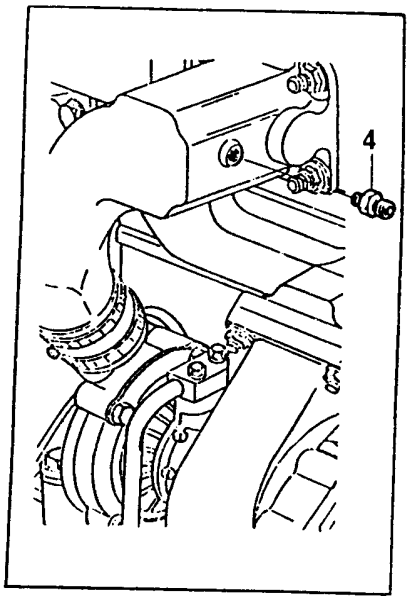

ITENS DE INSTALAÇÃO **FITTING ITEMS** **PIEZAS DE INSTALACION** **ARTICLES D'INSTALLATION**	**GRUPO** **GROUP** **52/314** **GRUPO** **52/318** **GROUPE**

1	70650138	●○	0650203	1	BUJÃO	PLUG	TAPÓN	BOUCHON
2	70920128	●○	2411157	1	ARRUELA	WASHER	ARANDELA	RONDELLE
3	70650119			1	BUJÃO	PLUG	TAPÓN	BOUCHON
4	70200634	●○	2441303	1	CONEXÃO	CONNECTION	CONEXIÓN	RACCORD

ITENS DE INSTALAÇÃO FITTING ITEMS PIEZAS DE INSTALACION ARTICLES D'INSTALLATION	GRUPO GROUP 52/315 GRUPO GROUPE

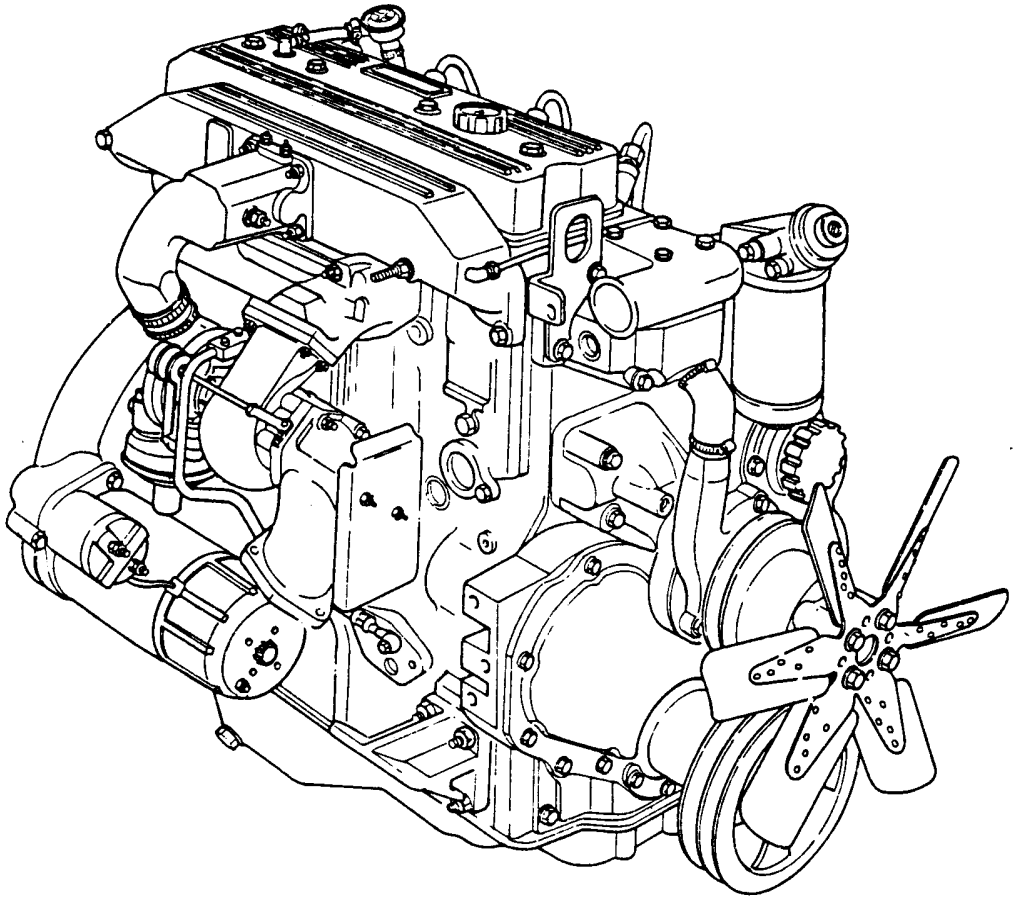

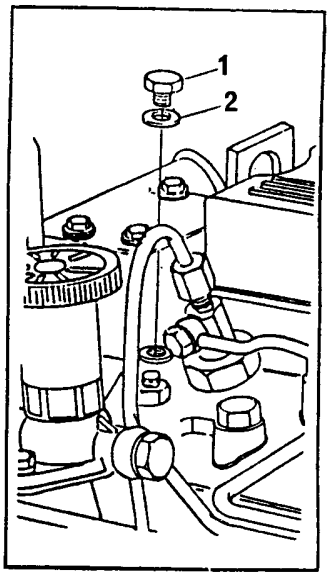

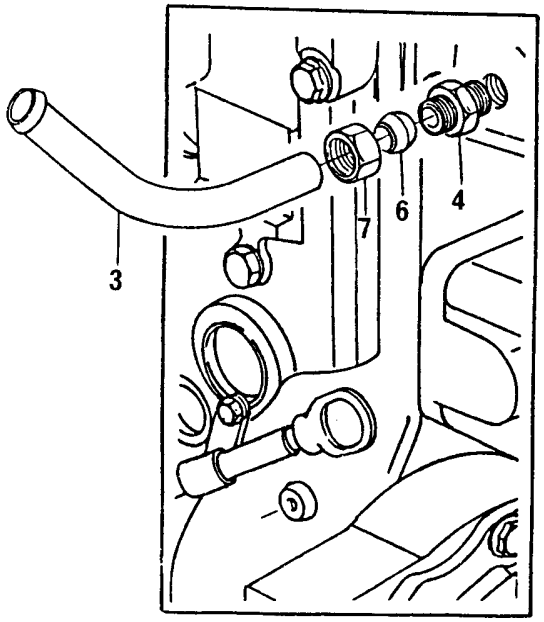

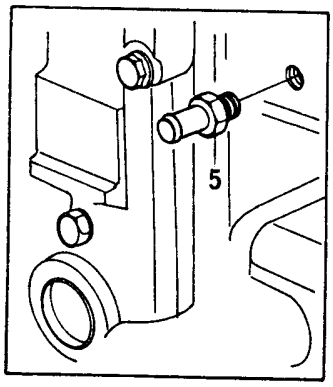

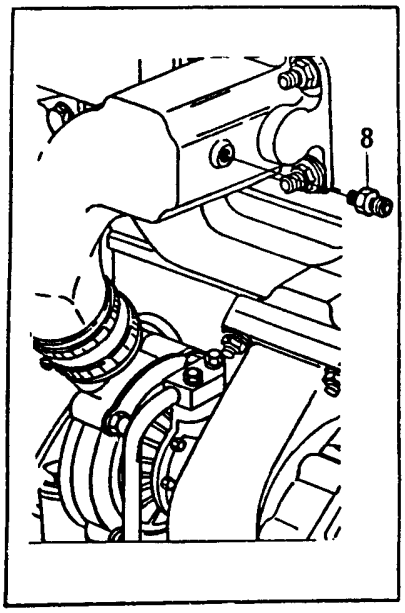

ITENS DE INSTALAÇÃO
FITTING ITEMS
PIEZAS DE INSTALACION
ARTICLES D'INSTALLATION

GRUPO
GROUP **52/315**
GRUPO
GROUPE

1	70650138		0650203	1 BUJÃO	PLUG	TAPÓN	BOUCHON
2	70920128		2411157	1 ARRUELA	WASHER	ARANDELA	RONDELLE
3	70620769		451920Y	1 CONECTOR	CONECTOR	CONECTOR	RACCORD
4	70200581		451920Y	1 CONEXÃO	CONNECTION	CONEXIÓN	RACCORD
5	70200694		451921Y	1 CONECTOR	CONECTOR	CONECTOR	RACCORD
6	0566008		451920Y	1 OLIVA	OLIVE	OLIVA	OLIVE
7	70570090		451920Y	1 PORCA	NUT	TUERCA	ÉCROU
8	70200570			1 UNIÃO	UNION	UNION	RACCORD

ITENS DE INSTALAÇÃO FITTING ITEMS PIEZAS DE INSTALACION ARTICLES D'INSTALLATION	GRUPO GROUP 52/319 GRUPO GROUPE

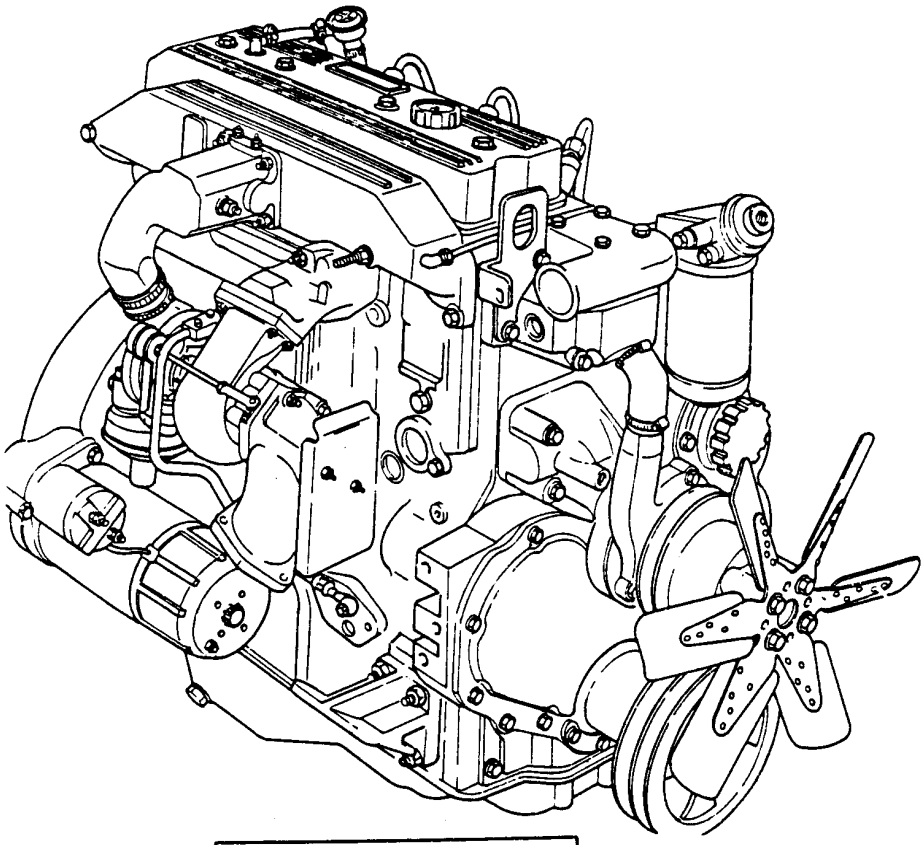

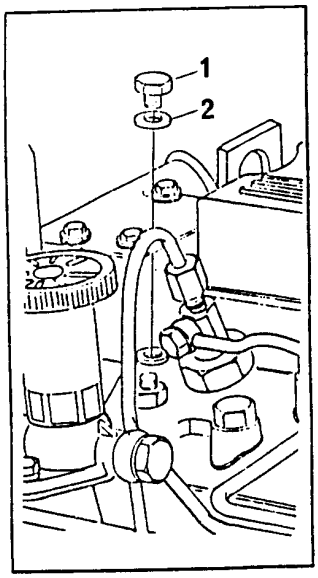

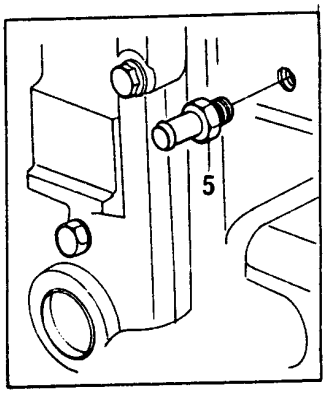

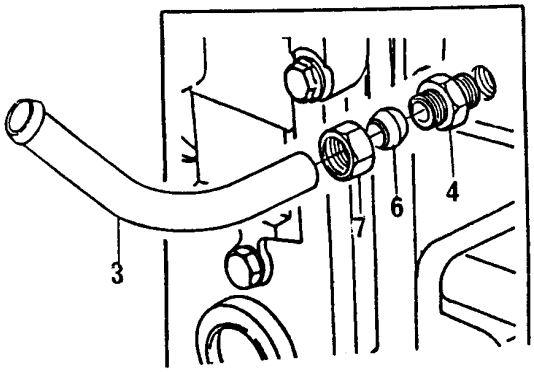

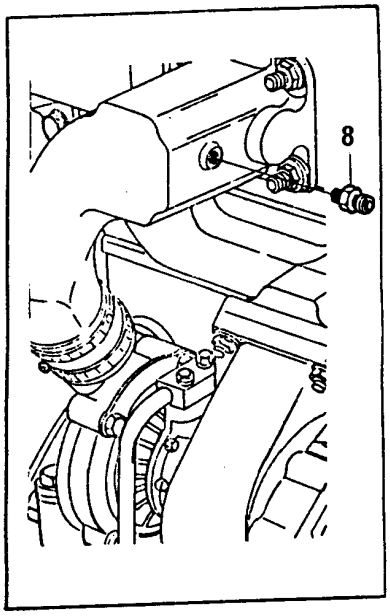

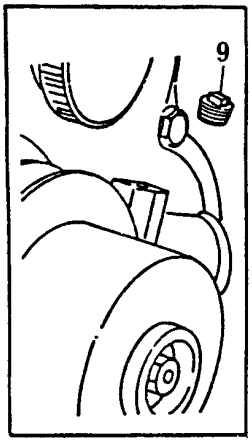

ITENS DE INSTALAÇÃO **FITTING ITEMS** **PIEZAS DE INSTALACION** **ARTICLES D'INSTALLATION**	**GRUPO** **GROUP** **52/319** **GRUPO** **GROUPE**

1	70650138		0650203	1 BUJÃO	PLUG	TAPÓN	BOUCHON
2	70920128		2411157	1 ARRUELA	WASHER	ARANDELA	RONDELLE
3	70620769		451920Y	1 CONECTOR	CONECTOR	CONECTOR	RACCORD
4	70200581		451920Y	1 CONEXÃO	CONNECTION	CONEXIÓN	RACCORD
5	70200694		451921Y	1 CONECTOR	CONECTOR	CONECTOR	RACCORD
6	0566008		451920Y	1 OLIVA	OLIVE	OLIVA	OLIVE
7	70570090		451920Y	1 PORCA	NUT	TUERCA	ÉCROU
8	70200634		2441303	1 UNIÃO	UNION	UNION	RACCORD
9	70650119		2431154	1 BUJÃO	PLUG	TAPÓN	BOUCHON

ITENS DE INSTALAÇÃO FITTING ITEMS PIEZAS DE INSTALACION ARTICLES D'INSTALLATION	GRUPO GROUP 52/320 GRUPO GROUPE

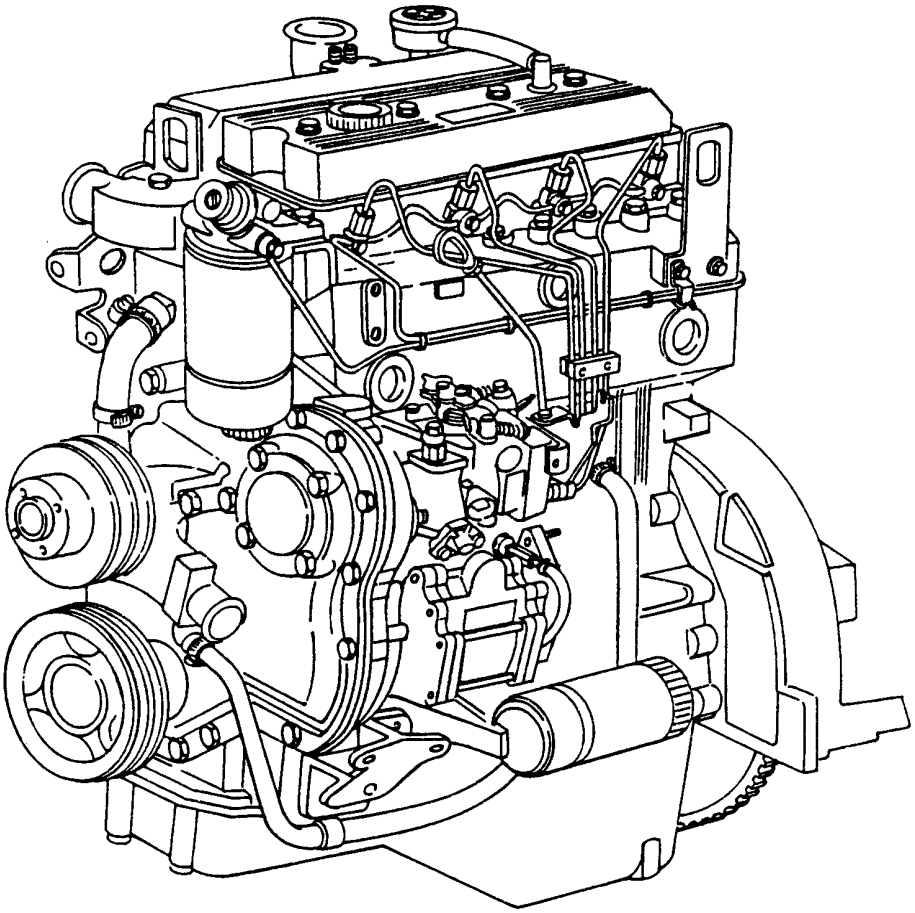

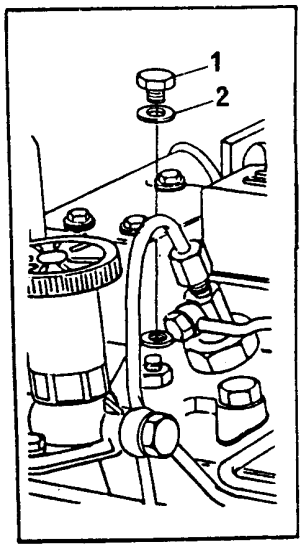

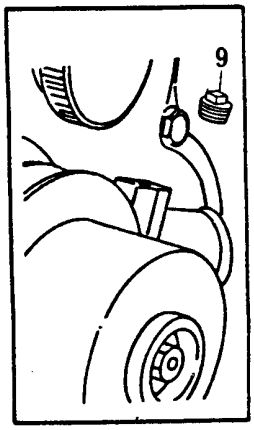

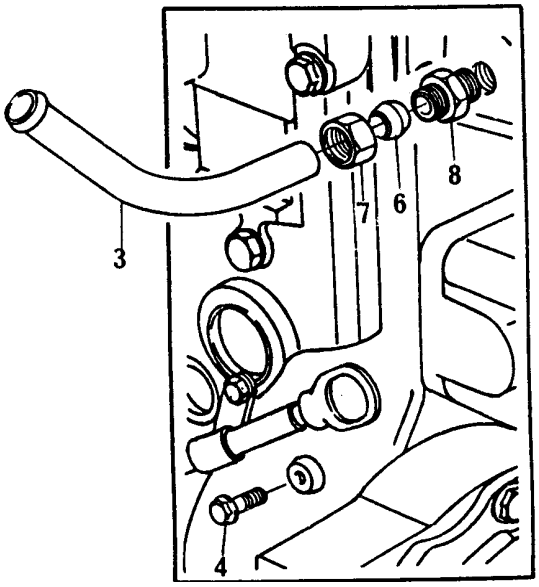

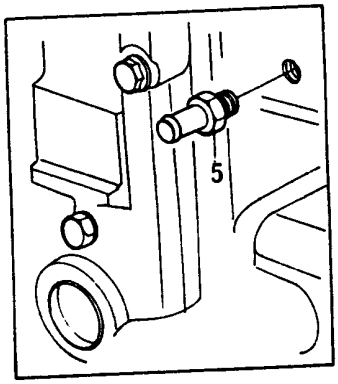

ITENS DE INSTALAÇÃO
FITTING ITEMS
PIEZAS DE INSTALACION
ARTICLES D'INSTALLATION

GRUPO
GROUP **52/320**
GRUPO
GROUPE

1	70650138		0650203	1 BUJÃO	PLUG	TAPÓN	BOUCHON
2	70920128		2411157	1 ARRUELA	WASHER	ARANDELA	RONDELLE
3	70620769		452425Y	1 CONECTOR	CONECTOR	CONECTOR	RACCORD
4	70740129			1 PARAFUSO	BOLT	TORNILLO	VIS
5	70200694		452426Y	1 CONECTOR	CONECTOR	CONECTOR	RACCORD
6	0566008		452425Y	1 OLIVA	OLIVE	OLIVA	OLIVE
7	70570090		452425Y	1 PORCA	NUT	TUERCA	ÉCROU
8	70200581		452425Y	1 CONEXÃO	CONNECTION	CONEXIÓN	RACCORD
9	70650113			1 BUJÃO	PLUG	TAPÓN	BOUCHON

ITENS DE INSTALAÇÃO
FITTING ITEMS
PIEZAS DE INSTALACION
ARTICLES D'INSTALLATION

GRUPO
GROUP 52/343
GRUPO
GROUPE

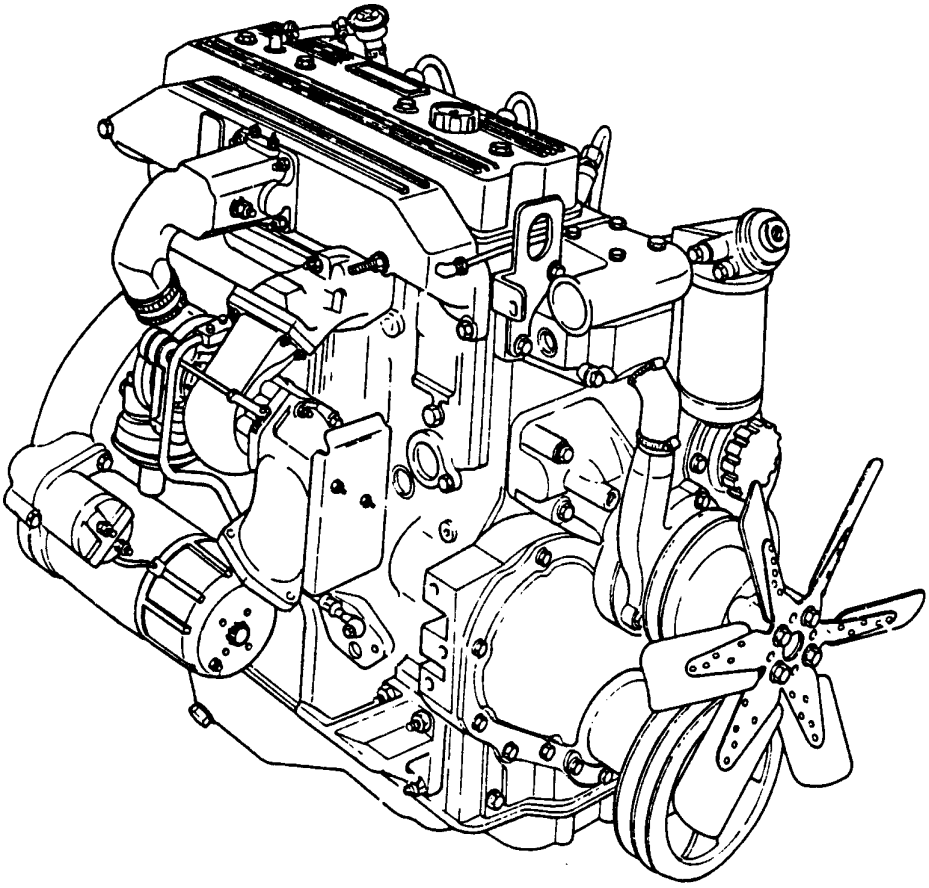

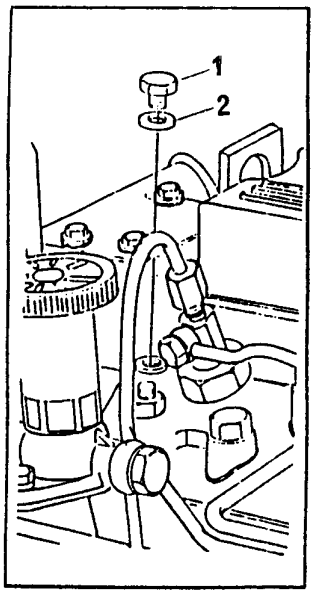

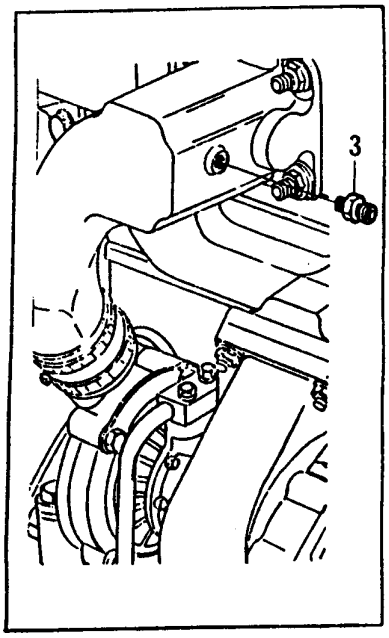

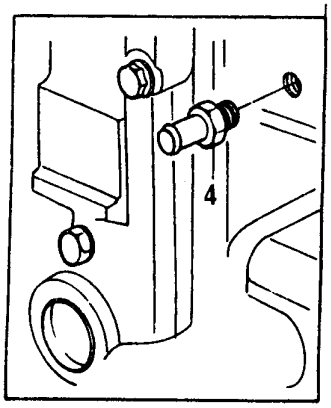

ITENS DE INSTALAÇÃO **FITTING ITEMS** **PIEZAS DE INSTALACION** **ARTICLES D'INSTALLATION**	**GRUPO** **GROUP** **52/343** **GRUPO** **GROUPE**

1	70650138	●○	0650203	1	BUJÃO	PLUG	TAPÓN	BOUCHON
2	70920128	●○	2411157	1	ARRUELA	WASHER	ARANDELA	RONDELLE
3	70200634	●○	2441303	1	CONEXÃO	CONECCTION	CONEXIÓN	RACCORD
4	70200694			1	CONECTOR	CONECTOR	CONECTOR	RACCORD

ITENS DE INSTALAÇÃO FITTING ITEMS PIEZAS DE INSTALACION ARTICLES D'INSTALLATION	GRUPO GROUP 52/344 GRUPO GROUPE

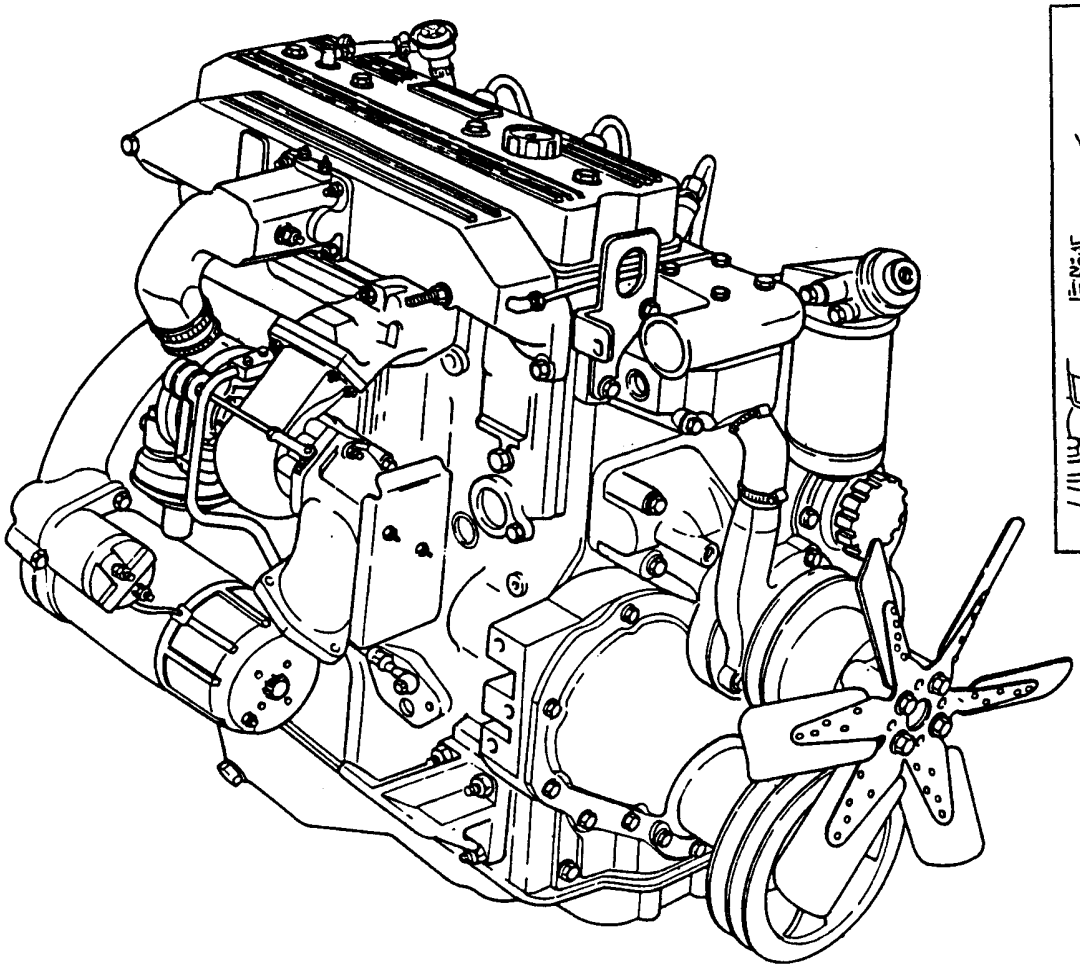

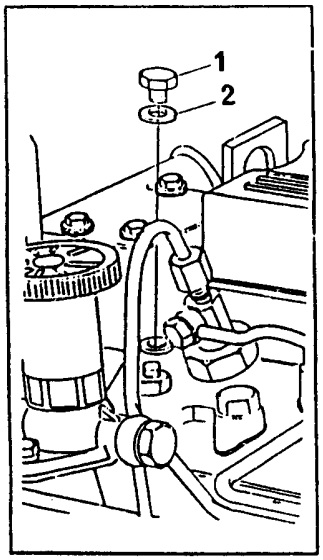

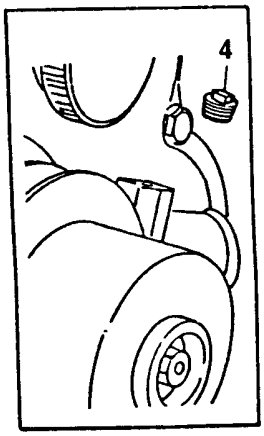

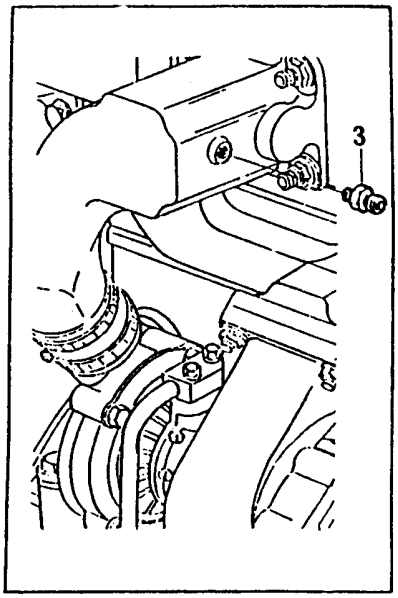

ITENS DE INSTALAÇÃO **FITTING ITEMS** **PIEZAS DE INSTALACION** **ARTICLES D'INSTALLATION**	**GRUPO** **GROUP** **52/344** **GRUPO** **GROUPE**

1	70650138	●○	0650203	1	BUJÃO	PLUG	TAPÓN	BOUCHON
2	70920128	●○	2411157	1	ARRUELA	WASHER	ARANDELA	RONDELLE
3	70200634	●○	2441303	1	CONEXÃO	CONECCTION	CONEXIÓN	RACCORD
4	70650119	●○	2431154	1	BUJÃO	PLUG	TAPÓN	BOUCHON

ITENS DE INSTALAÇÃO FITTING ITEMS PIEZAS DE INSTALACION ARTICLES D'INSTALLATION	GRUPO GROUP 52/345 GRUPO GROUPE

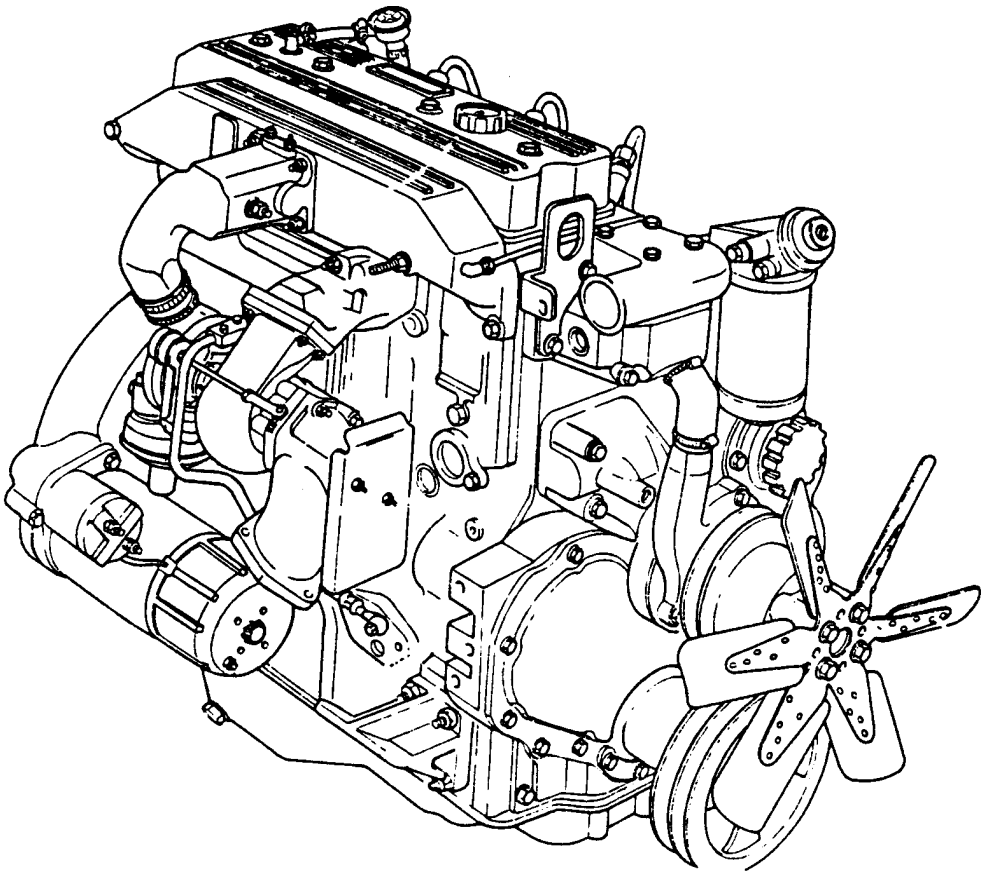

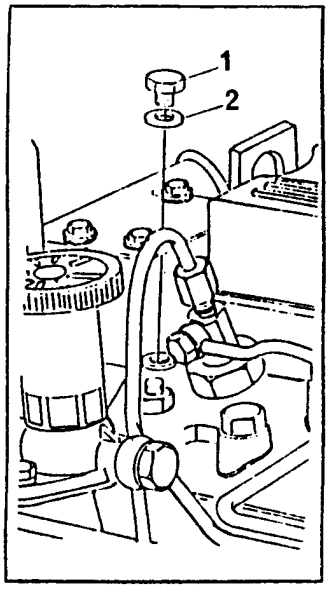

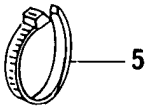

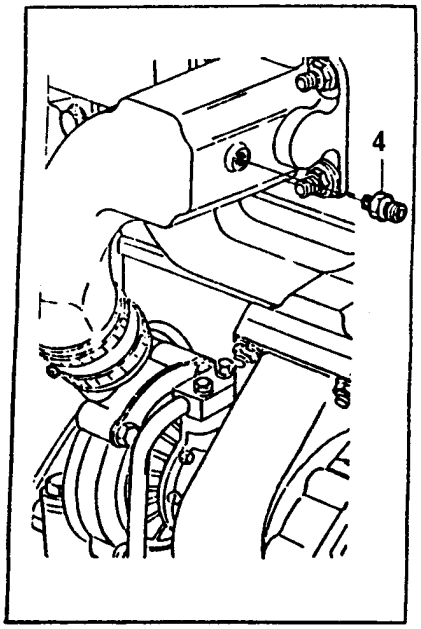

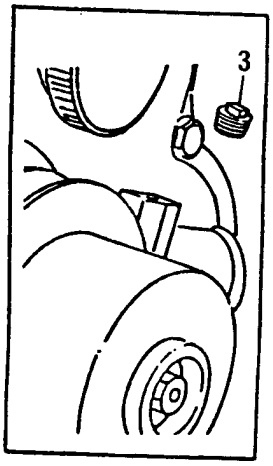

ITENS DE INSTALAÇÃO FITTING ITEMS PIEZAS DE INSTALACION ARTICLES D'INSTALLATION	GRUPO GROUP GRUPO GROUPE	52/345

1	70650138	●○	0650203	1	BUJÃO	PLUG	TAPÓN	BOUCHON
2	70920128	●○	2411157	1	ARRUELA	WASHER	ARANDELA	RONDELLE
3	70650119			1	BUJÃO	PLUG	TAPÓN	BOUCHON
4	70200634	●○	2441303	1	CONEXÃO	CONNECTION	CONEXIÓN	RACCORD
5	70180179	●○	70180123	3	PRESILHA	CLIP	SUJETADOR	AGRAFE

ITENS DE INSTALAÇÃO FITTING ITEMS PIEZAS DE INSTALACION ARTICLES D'INSTALLATION	GRUPO GROUP 52/346 GRUPO GROUPE

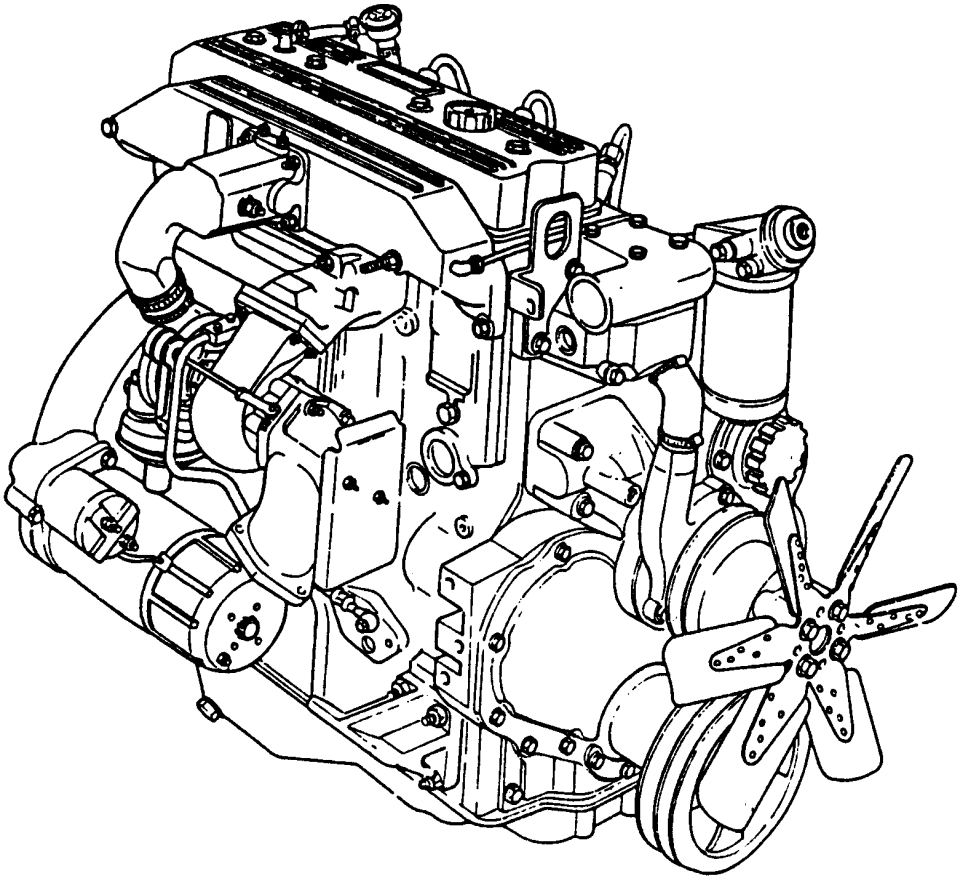

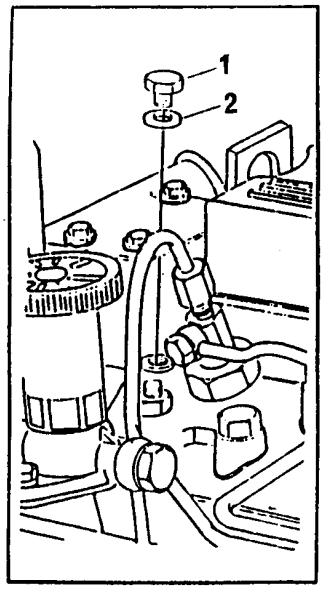

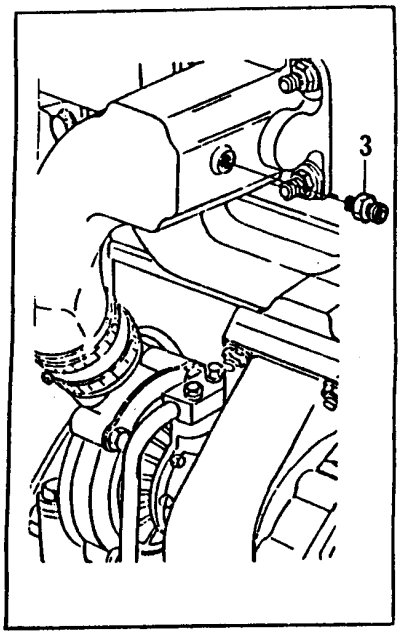

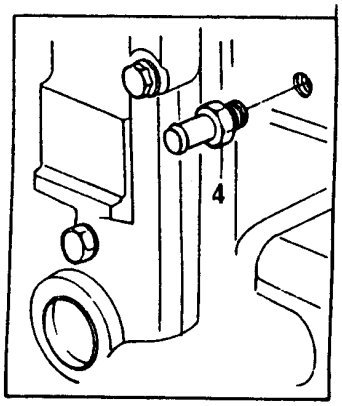

ITENS DE INSTALAÇÃO
FITTING ITEMS
PIEZAS DE INSTALACION
ARTICLES D'INSTALLATION

GRUPO
GROUP **52/346**
GRUPO
GROUPE

1	70650138	●○	0650203	1	BUJÃO	PLUG	TAPÓN	BOUCHON
2	70920128	●○	2411157	1	ARRUELA	WASHER	ARANDELA	RONDELLE
3	70200634			1	CONEXÃO	CONECCTION	CONEXIÓN	RACCORD
4	70200694	●○	2441303	1	CONECTOR	CONECTOR	CONECTOR	RACCORD
5	70180179	●○	70180123	3	PRESILHA	CLIP	SUJETADOR	AGRAFFE

ITENS DE INSTALAÇÃO FITTING ITEMS PIEZAS DE INSTALACION ARTICLES D'INSTALLATION	GRUPO GROUP 52/347 GRUPO GROUPE

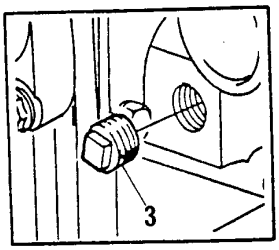

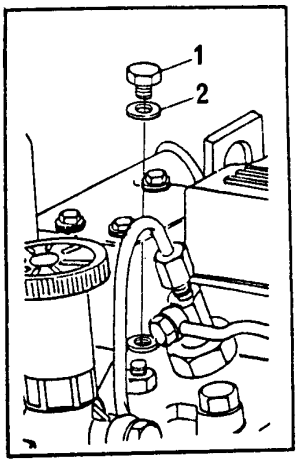

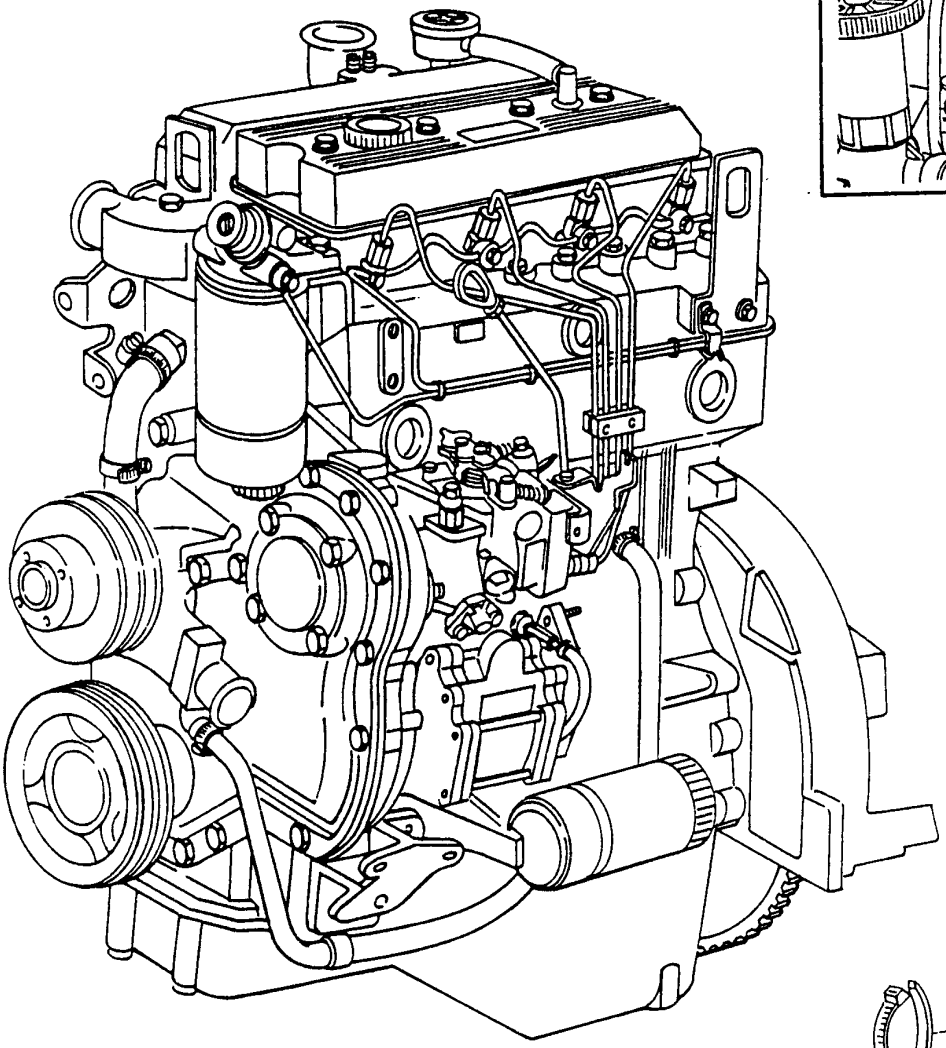

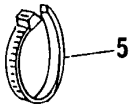

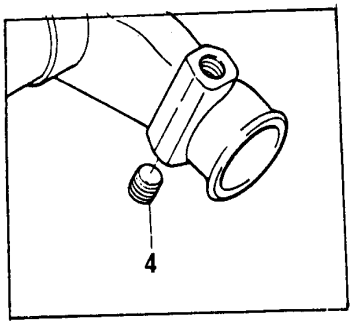

ITENS DE INSTALAÇÃO
FITTING ITEMS
PIEZAS DE INSTALACION
ARTICLES D'INSTALLATION

GRUPO
GROUP **52/347**
GRUPO
GROUPE

1	70650138	●○	0650203	1 BUJÃO	PLUG	TAPÓN	BOUCHON
2	70920128	●○	2411157	1 ARRUELA	WASHER	ARANDELA	RONDELLE
3	70650119	●○	2431154	1 BUJÃO	PLUG	TAPÓN	BOUCHON
4	70650113			1 BUJÃO	PLUG	TAPÓN	BOUCHON
5	70180179	●○	70180123	3 PRESILHA	CLIP	SUJETADOR	AGRAFE

ITENS DE INSTALAÇÃO FITTING ITEMS PIEZAS DE INSTALACION ARTICLES D'INSTALLATION	GRUPO GROUP 52/348 GRUPO GROUPE

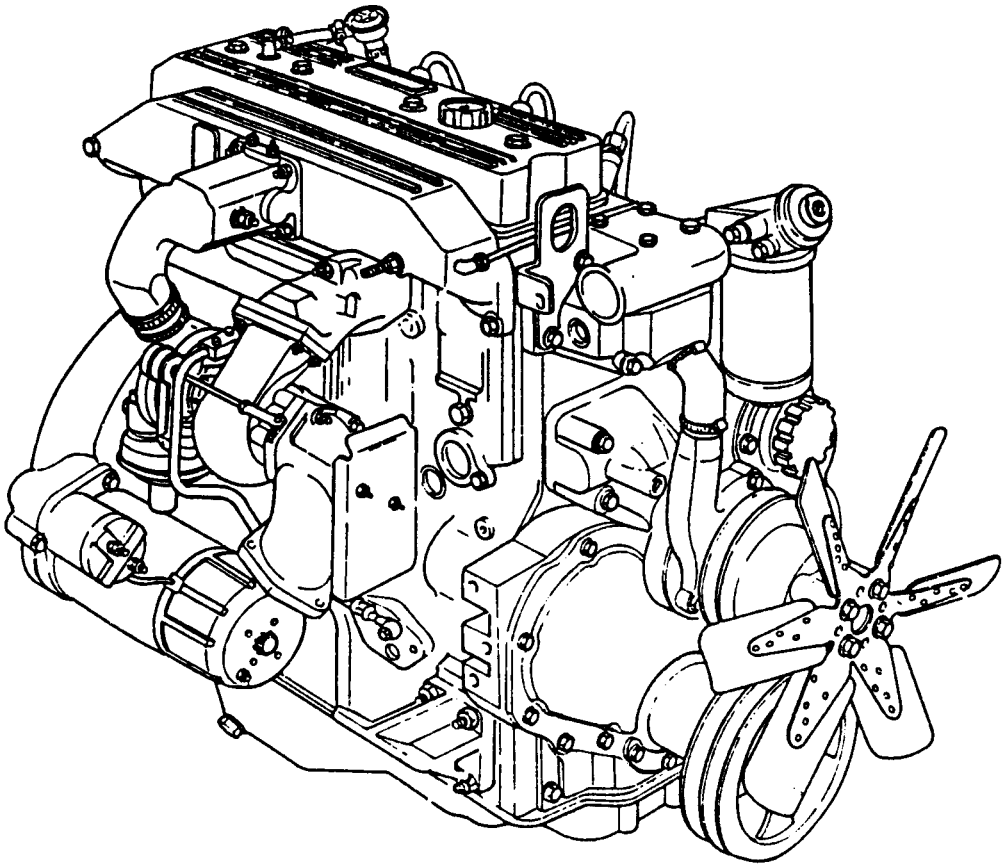

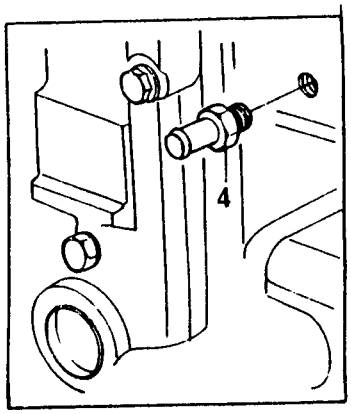

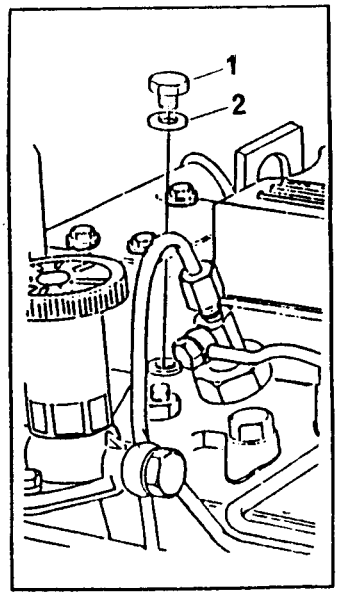

ITENS DE INSTALAÇÃO **FITTING ITEMS** **PIEZAS DE INSTALACION** **ARTICLES D'INSTALLATION**	**GRUPO** **GROUP** **52/348** **GRUPO** **GROUPE**

1	70650138	●○	0650203	1	BUJÃO	PLUG	TAPÓN	BOUCHON
2	70920128	●○	2411157	1	ARRUELA	WASHER	ARANDELA	RONDELLE
3	70200694			1	CONECTOR	CONECTOR	CONECTOR	RACCORD
4	70180179	●○	70180123	3	PRESILHA	CLIP	SUJETADOR	AGRAFFE

ITENS DE INSTALAÇÃO FITTING ITEMS PIEZAS DE INSTALACION ARTICLES D'INSTALLATION	GRUPO GROUP 52/351 GRUPO GROUPE

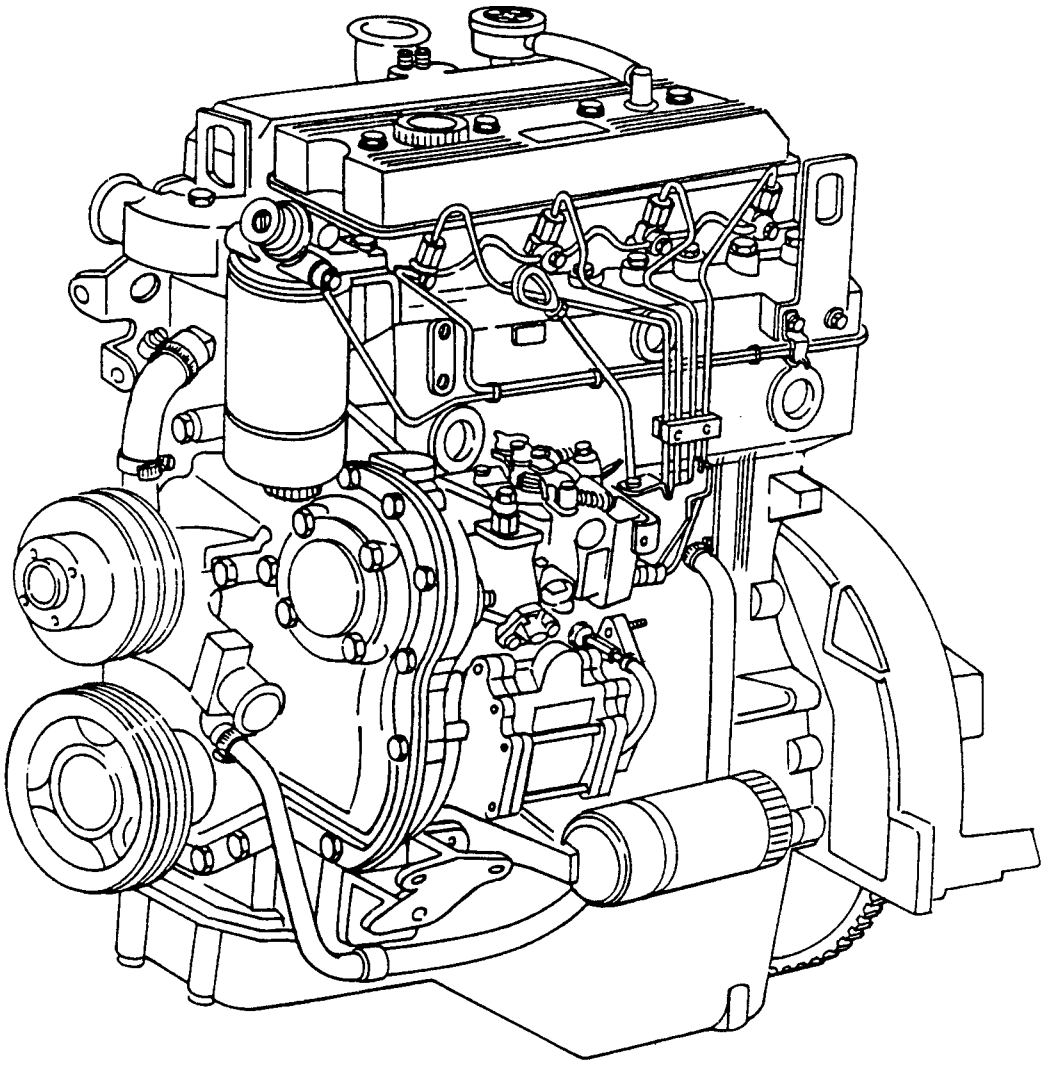

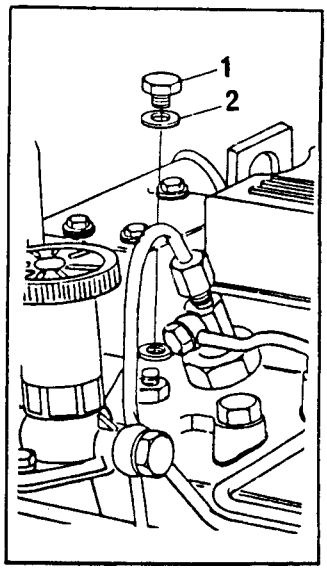

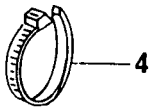

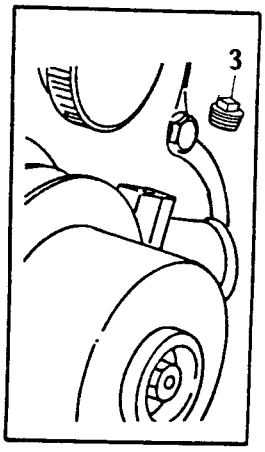

ITENS DE INSTALAÇÃO
FITTING ITEMS
PIEZAS DE INSTALACION
ARTICLES D'INSTALLATION

GRUPO
GROUP **52/351**
GRUPO
GROUPE

1	70650138	●○	0650203	1 BUJÃO	PLUG	TAPÓN	BOUCHON
2	70920128	●○	2411157	1 ARRUELA	WASHER	ARANDELA	RONDELLE
3	70650119			1 BUJÃO	PLUG	TAPÓN	BOUCHON
4	70180179	●○	70180123	3 PRESILHA	CLIP	SUJETADOR	AGRAFE

RESPIRO DO MOTOR ENGINE BREATHER RESPIRADERO DEL MOTOR RENIFLARD DU MOTEUR	GRUPO GROUP 53/40 GRUPO GROUPE

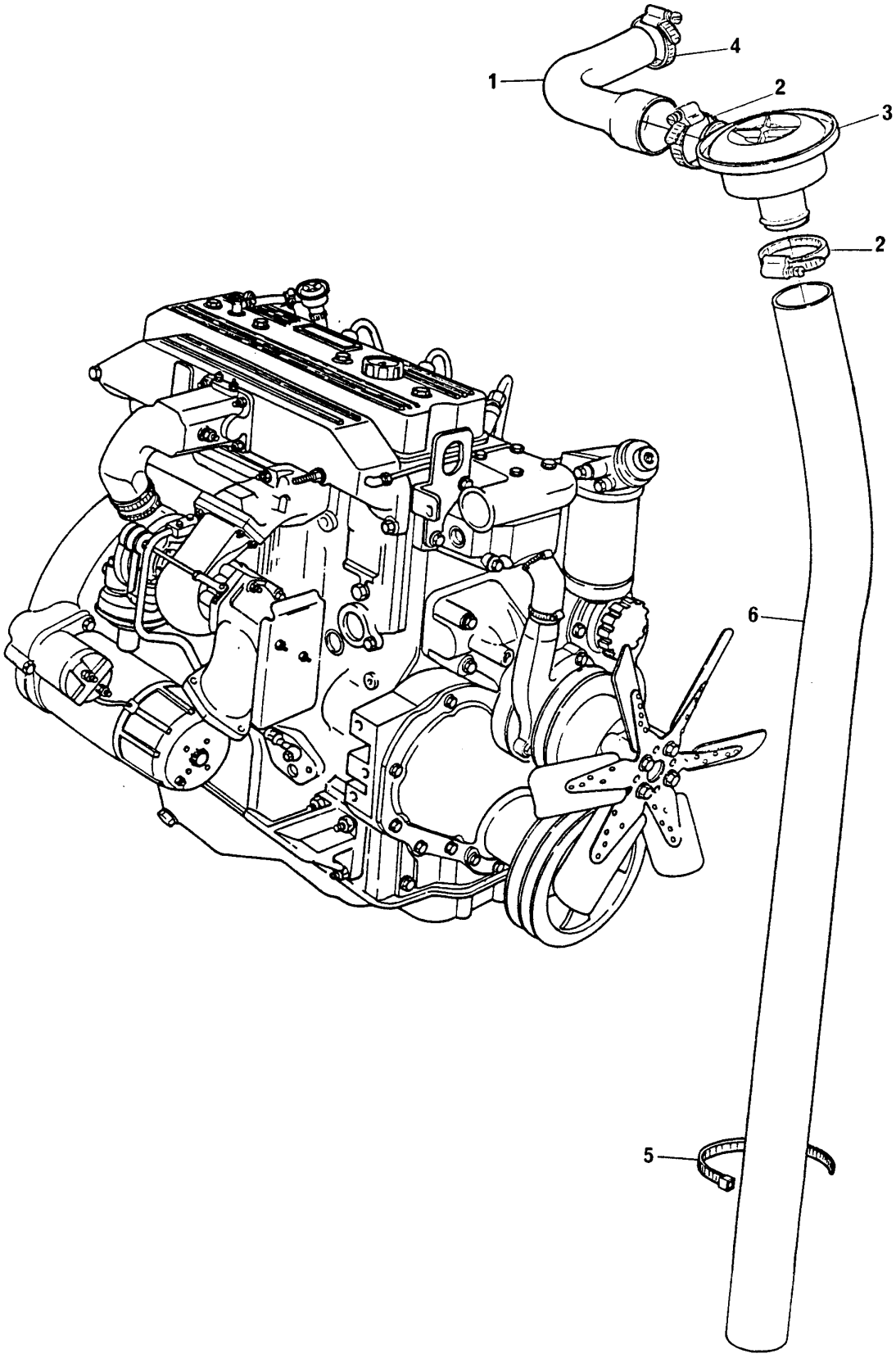

RESPIRO DO MOTOR
ENGINE BREATHER
RESPIRADERO DEL MOTOR
RENIFLARD DU MOTEUR

GRUPO
GROUP **53/40**
GRUPO
GROUPE

1	70200484		1	MANGUEIRA	HOSE	MANGUERA	DURITE
2	70180155		2	BRAÇADEIRA	CLAMP	ABRAZADERA	COLLIER
3	74109		1	VÁLVULA	VALVE	VALVULA	SOUPAPE
4	70180154		1	BRAÇADEIRA	CLAMP	ABRAZADERA	COLLIER
5	70180179	●○ 70180123	2	PRESILHA	CLIP	SUJETADOR	AGRAFE
6	70620699		1	MANGUEIRA	HOSE	MANGUERA	DURITE

RESPIRO DO MOTOR ENGINE BREATHER RESPIRADERO DEL MOTOR RENIFLARD DU MOTEUR	GRUPO GROUP 53/41 GRUPO 53/53 GROUPE

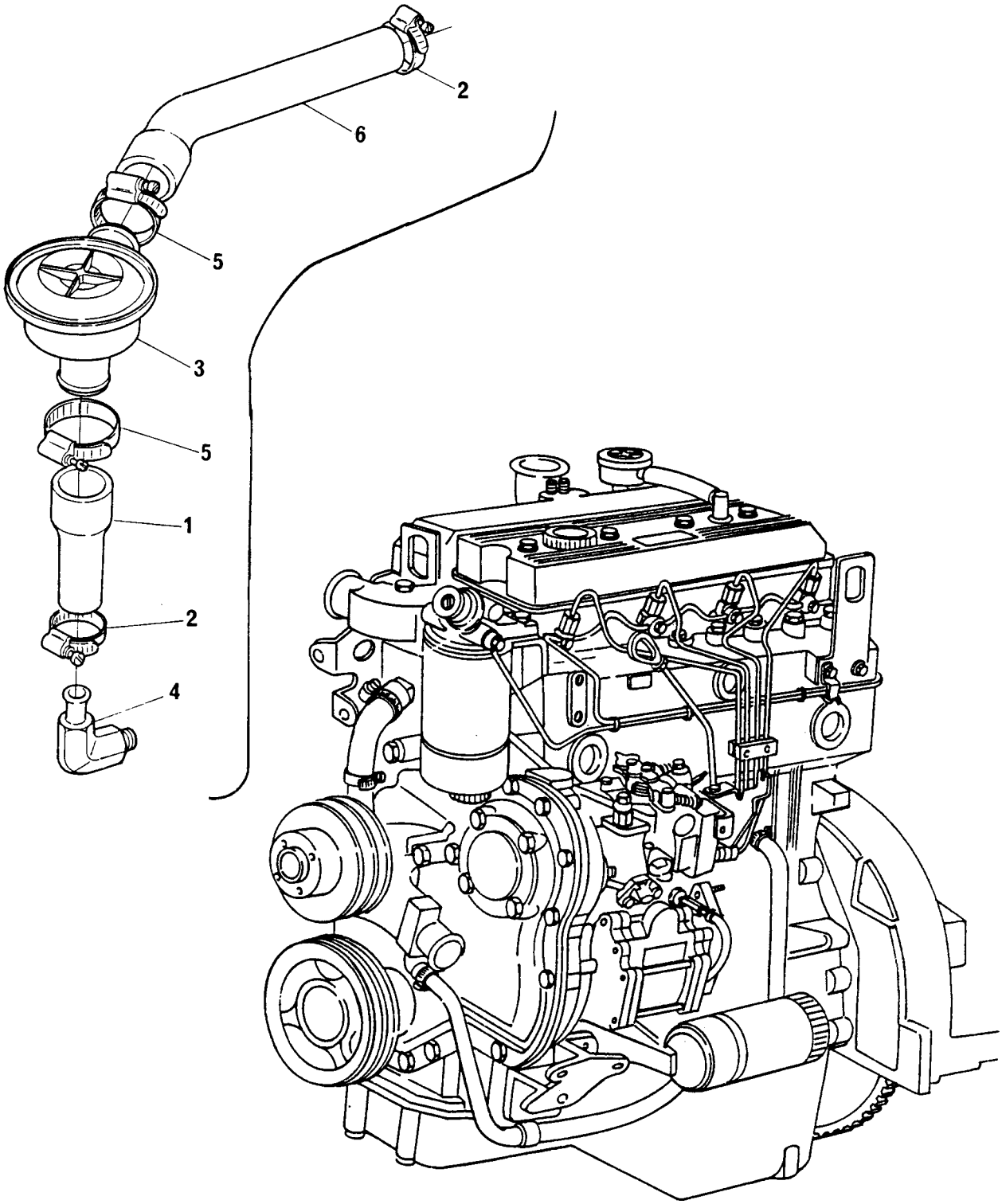

RESPIRO DO MOTOR
ENGINE BREATHER
RESPIRADERO DEL MOTOR
RENIFLARD DU MOTEUR

GRUPO
GROUP **53/41**
GRUPO **53/53**
GROUPE

1	70200478	1	MANGUEIRA	HOSE	MANGUERA	DURITE
2	70180154	2	BRAÇADEIRA	CLAMP	ABRAZADERA	COLLIER
3	74109	1	VÁLVULA	VALVE	VALVULA	SOUPAPE
4	70200603	1	CONEXÃO	CONNECTION	CONEXIÓN	RACCORD
5	70180155	2	BRAÇADEIRA	CLAMP	ABRAZADERA	COLLIER
6	70200539	1	MANGUEIRA	HOSE	MANGUERA	DURITE

RESPIRO DO MOTOR ENGINE BREATHER RESPIRADERO DEL MOTOR RENIFLARD DU MOTEUR	GRUPO GROUP 53/48 GRUPO GROUPE

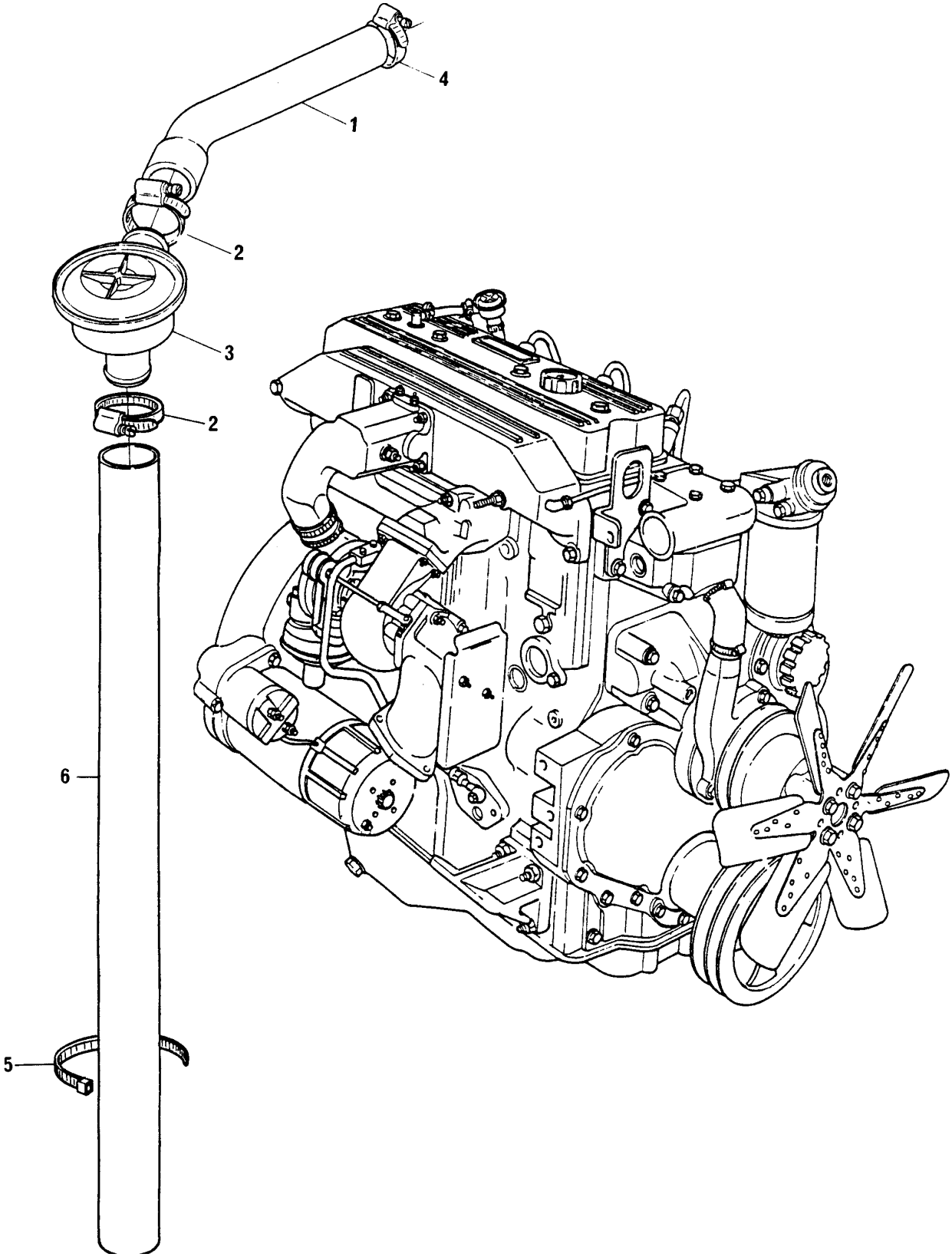

RESPIRO DO MOTOR **ENGINE BREATHER** **RESPIRADERO DEL MOTOR** **RENIFLARD DU MOTEUR**	**GRUPO** **GROUP** **53/48** **GRUPO** **GROUPE**

1	70200724		1	MANGUEIRA	HOSE	MANGUERA	DURITE
2	70180155		2	BRAÇADEIRA	CLAMP	ABRAZADERA	COLLIER
3	74109		1	VÁLVULA	VALVE	VALVULA	SOUPAPE
4	70180154		1	BRAÇADEIRA	CLAMP	ABRAZADERA	COLLIER
5	70180179	●○ 70180123	2	PRESILHA	CLIP	SUJETADOR	AGRAFE
6	70620699		1	MANGUEIRA	HOSE	MANGUERA	DURITE

VOLANTE E CREMALHEIRA FLYWHEEL AND STARTER RING VOLANTE Y CORONA VOLANT ET COURONNE	GRUPO GROUP 55/141 GRUPO GROUPE

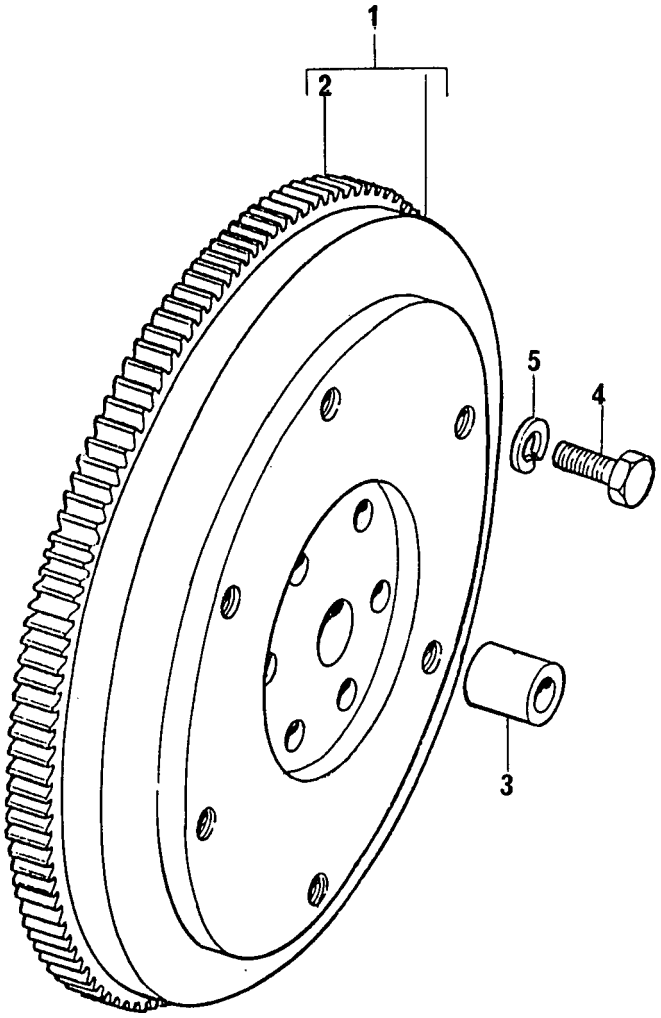

VOLANTE E CREMALHEIRA **FLYWHEEL AND STARTER RING** **VOLANTE Y CORONA** **VOLANT ET COURONNE**	**GRUPO** **GROUP** **55/141** **GRUPO** **GROUPE**

1	70992499		1	CJ. VOLANTE	FLYWHEEL ASSY	CJ. VOLANTE	VOLANT
2	0410276	1	1	CREMALHEIRA	STARTER RING	CORONA	COURONNE
3	70050008		1	BUCHA	BUSH	BUJE	BAGUE
4	70740315		6	PARAFUSO	BOLT	TORNILLO	VIS
5	33117121		6	ARRUELA	WASHER	ARANDELA	RONDELLE

BOMBA D'ÁGUA WATER PUMP BOMBA DE AGUA POMPE À EAU	GRUPO GROUP 56/102 GRUPO GROUPE

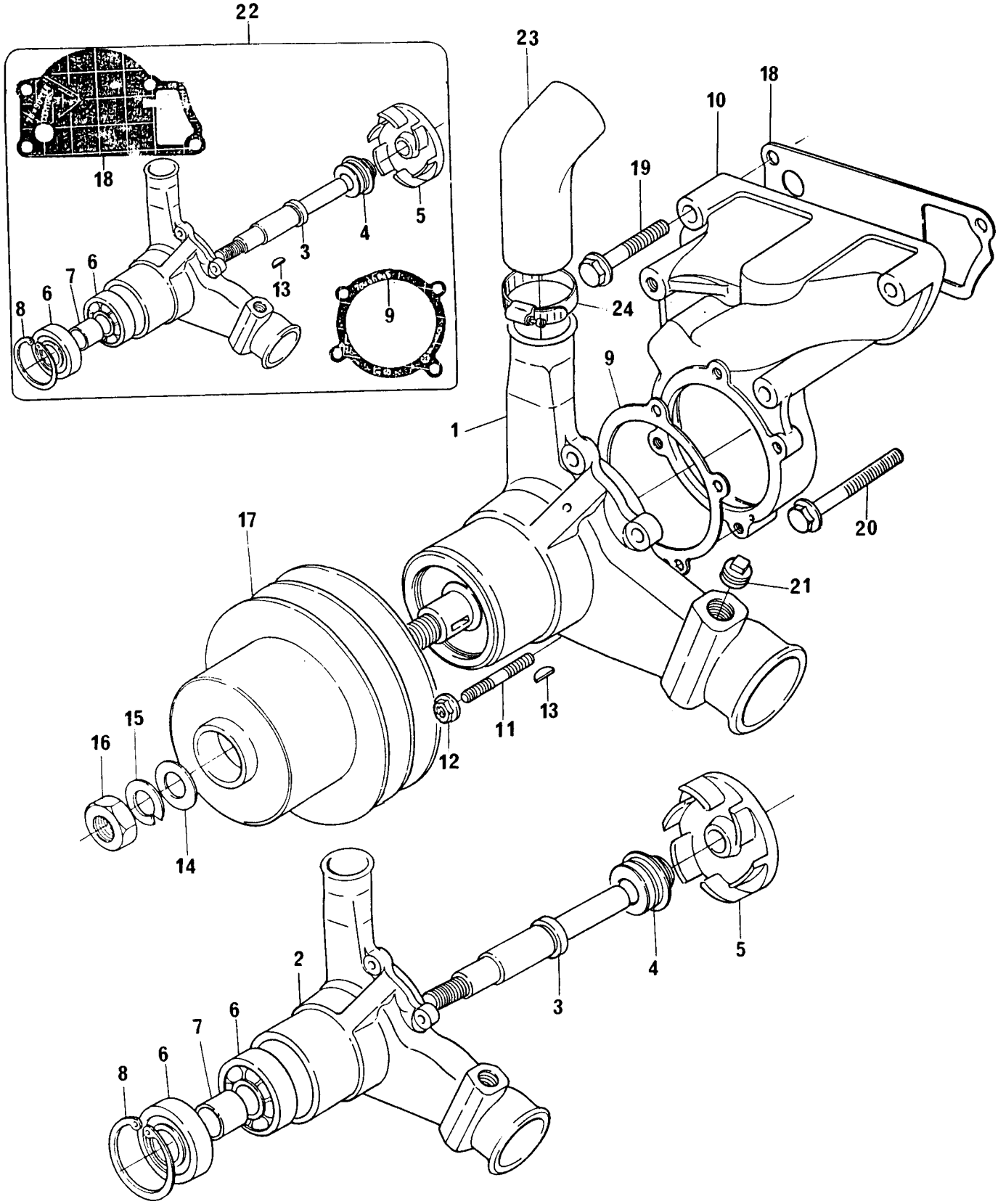

BOMBA D'ÁGUA
WATER PUMP
BOMBA DE AGUA
POMPE À EAU

GRUPO
GROUP **56/102**
GRUPO
GROUPE

1	S4057		●○ 70992563	1 BOMBA D`ÁGUA	WATER PUMP	BOMBA DE ÁGUA	POMPE À EAU
2		1		1 CORPO	BODY	CUERPO	CORPS
3		22		1 EIXO	SHAFT	EJE	ARBRE
4		22		1 VEDADOR TRASEIRO	REAR SEAL	RETÉN TRASERO	GUARNITURE
5		22		1 ROTOR	IMPELLER	TURBINA	TURBINE
6		22		2 ROLAMENTO	BEARING	COJINETE	ROULEMENT
7		22		1 ESPAÇADOR	SPACER	ESPACIADOR	ENTRETOISE
8	0170040	22		1 ANEL TRAVA	CIRCLIP	ARO RETÉN	CIRCLIP
9	70490255	22		1 JUNTA	JOINT	JUNTA	JOINT
10	S4055		●○ 70080050	1 CORPO TRASEIRO	REAR BODY	CUERPO TRASERO	CORPS ARRIERE
11	70820084			4 PRISIONEIRO	STUD	ESPÁRRAGO	GOUJON
12	70570073			4 PORCA	NUT	TUERCA	ÉCROU
13	0500006	22		1 CHAVETA	KEY	CHAVETA	CLAVETTE
14	0920009			1 ARRUELA	WASHER	ARANDELA	RONDELLE
15	0920058			1 ARRUELA	WASHER	ARANDELA	RONDELLE
16	0576007			1 PORCA	NUT	TUERCA	ÉCROU
17	70670105			1 POLIA	PULLEY	POLEA	POULIE
18	70490144	22		1 JUNTA	JOINT	JUNTA	JOINT
19	70740188			3 PARAFUSO	BOLT	TORNILLO	VIS
20	70740206			1 PARAFUSO	BOLT	TORNILLO	VIS
21	70650113			1 BUJÃO	PLUG	TAPÓN	BOUCHON
22	S4008	1		1 JOGO DE REPARO	REPAIR KIT	JUEGO REPARACIÓN	JEU REPARATION
23	70200534			1 MANGUEIRA	HOSE	MANGUERA	DURITE
24	70180155			2 BRAÇADEIRA	CLAMP	ABRAZADERA	COLLIER

BOMBA D'ÁGUA WATER PUMP BOMBA DE AGUA POMPE À EAU	GRUPO GROUP 56/104 GRUPO GROUPE

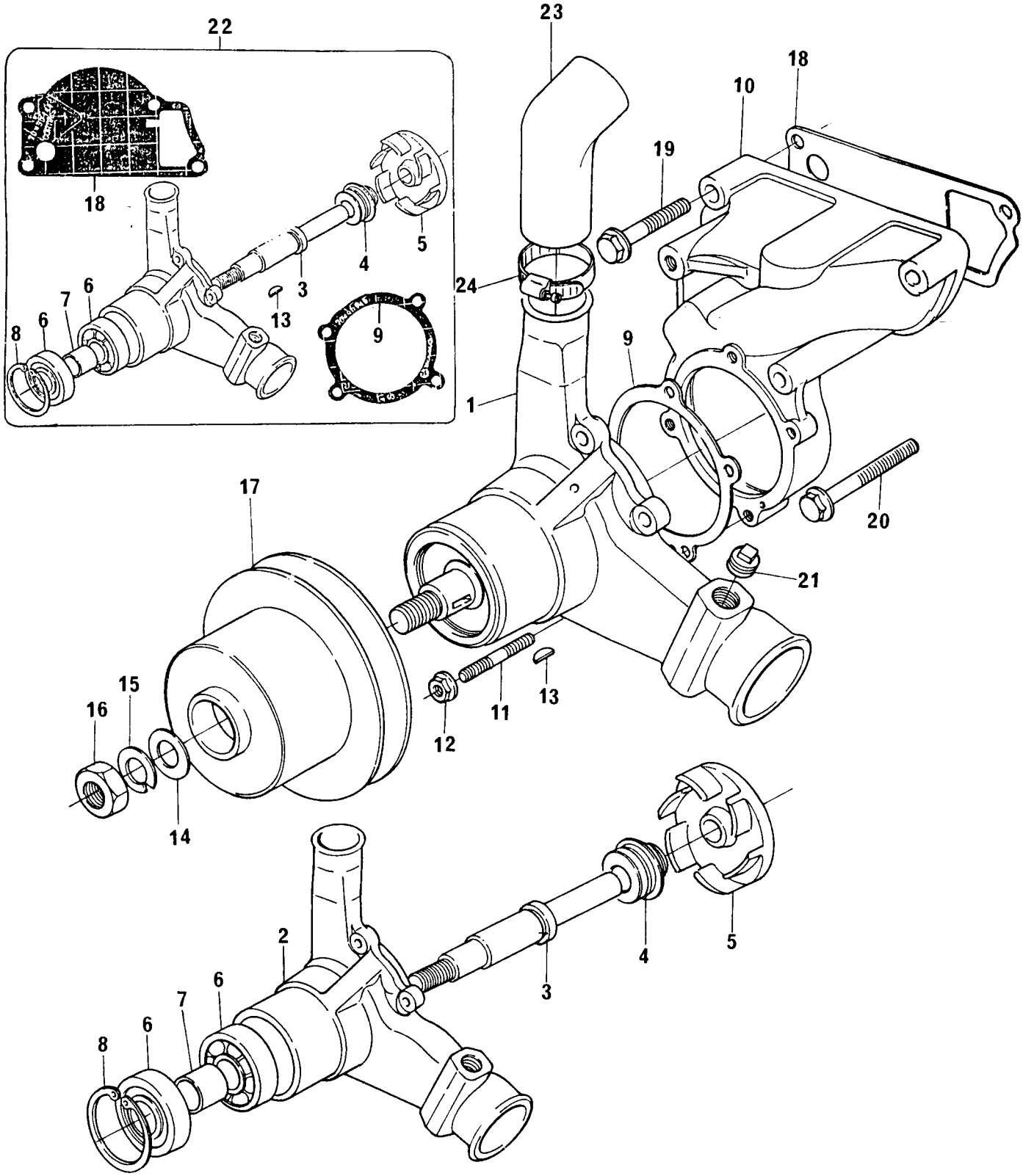

BOMBA D'ÁGUA
WATER PUMP
BOMBA DE AGUA
POMPE À EAU

GRUPO
GROUP **56/104**
GRUPO
GROUPE

1	S4057	●○ 70992563	1 BOMBA D`ÁGUA	WATER PUMP	BOMBA DE ÁGUA	POMPE À EAU
2		1	1 CORPO	BODY	CUERPO	CORPS
3		22	1 EIXO	SHAFT	EJE	ARBRE
4		22	1 VEDADOR TRASEIRO	REAR SEAL	RETÉN TRASERO	GUARNITURE
5		22	1 ROTOR	IMPELLER	TURBINA	TURBINE
6		22	2 ROLAMENTO	BEARING	COJINETE	ROULEMENT
7		22	1 ESPAÇADOR	SPACER	ESPACIADOR	ENTRETOISE
8	0170040	22	1 ANEL TRAVA	CIRCLIP	ARO RETÉN	CIRCLIP
9	70490255	22	1 JUNTA	JOINT	JUNTA	JOINT
10	S4055	●○ 70080050	1 CORPO TRASEIRO	REAR BODY	CUERPO TRASERO	CORPS ARRIERE
11	70820084		4 PRISIONEIRO	STUD	ESPÁRRAGO	GOUJON
12	70570073		4 PORCA	NUT	TUERCA	ÉCROU
13	0500006	22	1 CHAVETA	KEY	CHAVETA	CLAVETTE
14	0920009		1 ARRUELA	WASHER	ARANDELA	RONDELLE
15	0920058		1 ARRUELA	WASHER	ARANDELA	RONDELLE
16	0576007		1 PORCA	NUT	TUERCA	ÉCROU
17	70670096		1 POLIA	PULLEY	POLEA	POULIE
18	70490144	22	1 JUNTA	JOINT	JUNTA	JOINT
19	70740188		3 PARAFUSO	BOLT	TORNILLO	VIS
20	70740206		1 PARAFUSO	BOLT	TORNILLO	VIS
21	70650113		1 BUJÃO	PLUG	TAPON	BOUCHON
22	S4008	1	1 JOGO DE REPARO	REPAIR KIT	JUEGO REPARACIÓN	JEU REPARATION
23	70200534		1 MANGUEIRA	HOSE	MANGUERA	DURITE
24	70180155		2 BRAÇADEIRA	CLAMP	ABRAZADERA	COLLIER

BOMBA D'ÁGUA WATER PUMP BOMBA DE AGUA POMPE À EAU	GRUPO GROUP 56/109 GRUPO GROUPE

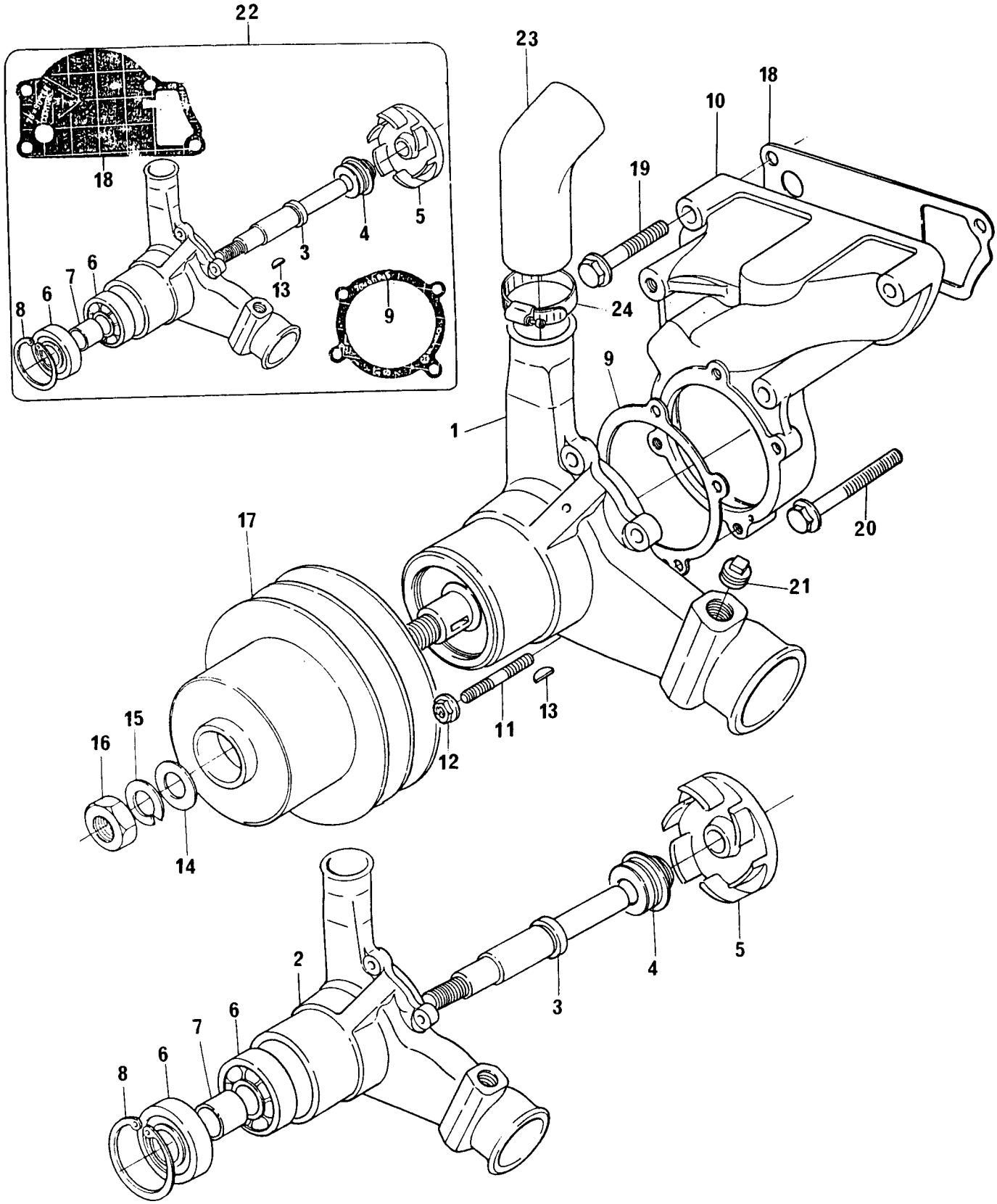

BOMBA D'ÁGUA
WATER PUMP
BOMBA DE AGUA
POMPE À EAU

GRUPO
GROUP **56/109**
GRUPO
GROUPE

1	S4057		●○ 70992563	1	BOMBA D`ÁGUA	WATER PUMP	BOMBA DE ÁGUA	POMPE À EAU
2		1		1	CORPO	BODY	CUERPO	CORPS
3		22		1	EIXO	SHAFT	EJE	ARBRE
4		22		1	VEDADOR TRASEIRO	REAR SEAL	RETÉN TRASERO	GUARNITURE
5		22		1	ROTOR	IMPELLER	TURBINA	TURBINE
6		22		2	ROLAMENTO	BEARING	COJINETE	ROULEMENT
7		22		1	ESPAÇADOR	SPACER	ESPACIADOR	ENTRETOISE
8	0170040	22		1	ANEL TRAVA	CIRCLIP	ARO RETÉN	CIRCLIP
9	70490255	22		1	JUNTA	JOINT	JUNTA	JOINT
10	S4055		●○ 70080050	1	CORPO TRASEIRO	REAR BODY	CUERPO TRASERO	CORPS ARRIERE
11	70820084			4	PRISIONEIRO	STUD	ESPÁRRAGO	GOUJON
12	70570073			4	PORCA	NUT	TUERCA	ÉCROU
13	0500006	22		1	CHAVETA	KEY	CHAVETA	CLAVETTE
14	0920009			1	ARRUELA	WASHER	ARANDELA	RONDELLE
15	0920058			1	ARRUELA	WASHER	ARANDELA	RONDELLE
16	0576007			1	PORCA	NUT	TUERCA	ÉCROU
17	70670105			1	POLIA	PULLEY	POLEA	POULIE
18	70490144	22		1	JUNTA	JOINT	JUNTA	JOINT
19	70740188			3	PARAFUSO	BOLT	TORNILLO	VIS
20	70740206			1	PARAFUSO	BOLT	TORNILLO	VIS
21	70650119			1	BUJÃO	PLUG	TAPÓN	BOUCHON
22	S4008	1		1	JOGO DE REPARO	REPAIR KIT	JUEGO REPARACIÓN	JEU REPARATION
23	70200534			1	MANGUEIRA	HOSE	MANGUERA	DURITE
24	70180155			2	BRAÇADEIRA	CLAMP	ABRAZADERA	COLLIER

BOMBA D'ÁGUA WATER PUMP BOMBA DE AGUA POMPE À EAU	GRUPO GROUP 56/112 GRUPO GROUPE

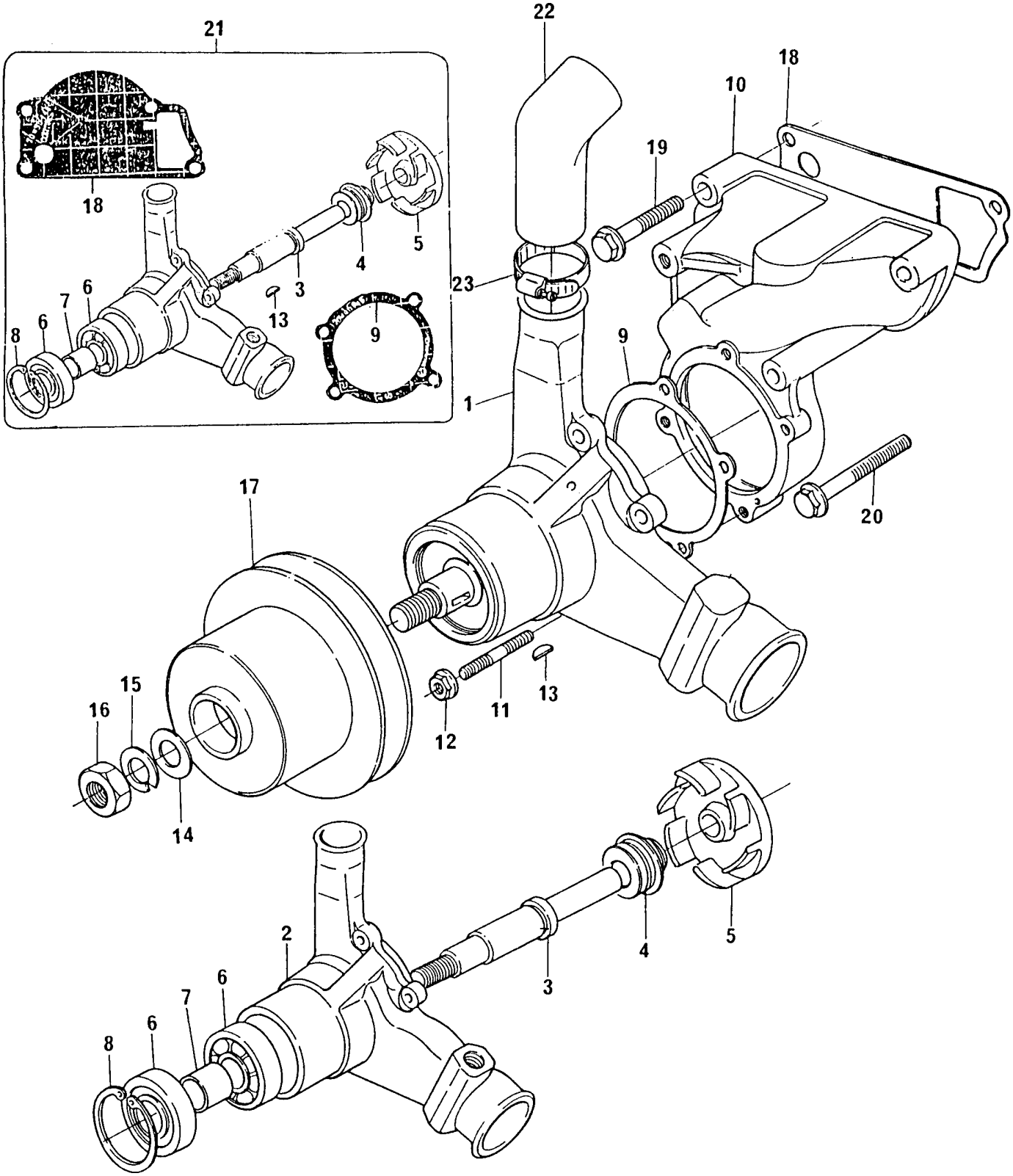

BOMBA D'ÁGUA
WATER PUMP
BOMBA DE AGUA
POMPE À EAU

GRUPO
GROUP **56/112**
GRUPO
GROUPE

1	S4058		1	BOMBA D`ÁGUA	WATER PUMP	BOMBA DE ÁGUA	POMPE À EAU
2		1	1	CORPO	BODY	CUERPO	CORPS
3		21	1	EIXO	SHAFT	EJE	ARBRE
4		21	1	VEDADOR TRASEIRO	REAR SEAL	RETÉN TRASERO	GUARNITURE
5		21	1	ROTOR	IMPELLER	TURBINA	TURBINE
6		21	2	ROLAMENTO	BEARING	COJINETE	ROULEMENT
7		21	1	ESPAÇADOR	SPACER	ESPACIADOR	ENTRETOISE
8	0170040	21	1	ANEL TRAVA	CIRCLIP	ARO RETÉN	CIRCLIP
9	70490255	21	1	JUNTA	JOINT	JUNTA	JOINT
10	S4055		1	CORPO TRASEIRO	REAR BODY	CUERPO TRASERO	CORPS ARRIERE
11	70820084		4	PRISIONEIRO	STUD	ESPÁRRAGO	GOUJON
12	70570073		4	PORCA	NUT	TUERCA	ÉCROU
13	0500006	21	1	CHAVETA	KEY	CHAVETA	CLAVETTE
14	0920009		1	ARRUELA	WASHER	ARANDELA	RONDELLE
15	0920058		1	ARRUELA	WASHER	ARANDELA	RONDELLE
16	0576007		1	PORCA	NUT	TUERCA	ÉCROU
17	70670096		1	POLIA	PULLEY	POLEA	POULIE
18	70490144	21	1	JUNTA	JOINT	JUNTA	JOINT
19	70740188		3	PARAFUSO	BOLT	TORNILLO	VIS
20	70740206		1	PARAFUSO	BOLT	TORNILLO	VIS
21	S4008	1	1	JOGO DE REPARO	REPAIR KIT	JUEGO REPARACIÓN	JEU REPARATION
22	70200534		1	MANGUEIRA	HOSE	MANGUERA	DURITE
23	70180155		2	BRAÇADEIRA	CLAMP	ABRAZADERA	COLLIER

BOMBA D'ÁGUA WATER PUMP BOMBA DE AGUA POMPE À EAU	GRUPO GROUP 56/113 GRUPO GROUPE

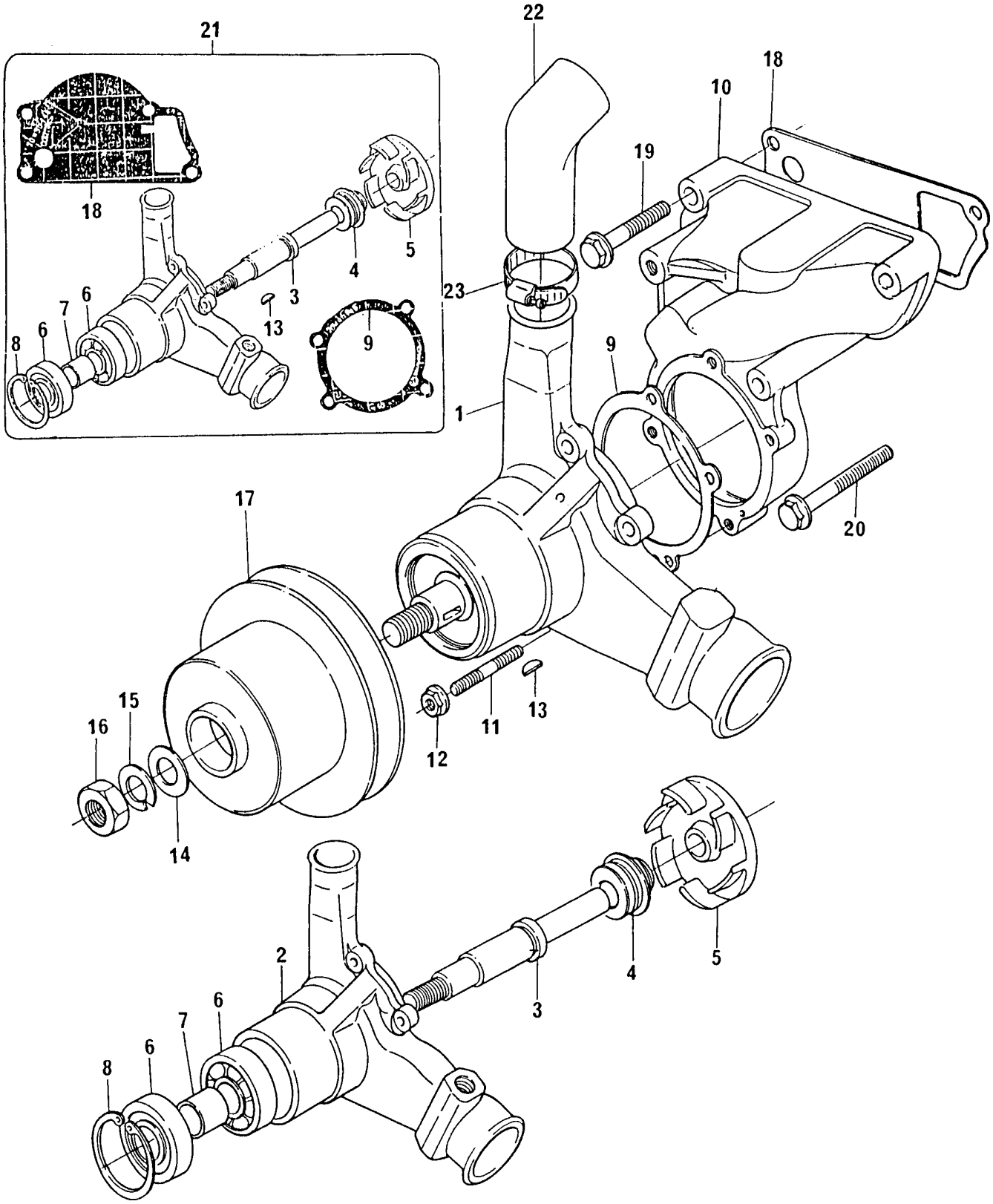

BOMBA D'ÁGUA
WATER PUMP
BOMBA DE AGUA
POMPE À EAU

GRUPO
GROUP **56/113**
GRUPO
GROUPE

1	S4054		1	BOMBA D`ÁGUA	WATER PUMP	BOMBA DE ÁGUA	POMPE À EAU
2		1	1	CORPO	BODY	CUERPO	CORPS
3		21	1	EIXO	SHAFT	EJE	ARBRE
4		21	1	VEDADOR TRASEIRO	REAR SEAL	RETÉN TRASERO	GUARNITURE
5		21	1	ROTOR	IMPELLER	TURBINA	TURBINE
6		21	2	ROLAMENTO	BEARING	COJINETE	ROULEMENT
7		21	1	ESPAÇADOR	SPACER	ESPACIADOR	ENTRETOISE
8	0170040	21	1	ANEL TRAVA	CIRCLIP	ARO RETÉN	CIRCLIP
9	70490255	21	1	JUNTA	JOINT	JUNTA	JOINT
10	S4055		1	CORPO TRASEIRO	REAR BODY	CUERPO TRASERO	CORPS ARRIERE
11	70820084		4	PRISIONEIRO	STUD	ESPÁRRAGO	GOUJON
12	70570073		4	PORCA	NUT	TUERCA	ÉCROU
13	0500006	21	1	CHAVETA	KEY	CHAVETA	CLAVETTE
14	0920009		1	ARRUELA	WASHER	ARANDELA	RONDELLE
15	0920058		1	ARRUELA	WASHER	ARANDELA	RONDELLE
16	0576007		1	PORCA	NUT	TUERCA	ÉCROU
17	70670096		1	POLIA	PULLEY	POLEA	POULIE
18	70490144	21	1	JUNTA	JOINT	JUNTA	JOINT
19	70740188		3	PARAFUSO	BOLT	TORNILLO	VIS
20	70740206		1	PARAFUSO	BOLT	TORNILLO	VIS
21	S4008	1	1	JOGO DE REPARO	REPAIR KIT	JUEGO REPARACIÓN	JEU REPARATION
22	70200534		1	MANGUEIRA	HOSE	MANGUERA	DURITE
23	70180155		2	BRAÇADEIRA	CLAMP	ABRAZADERA	COLLIER

BOMBA D'ÁGUA WATER PUMP BOMBA DE AGUA POMPE À EAU	GRUPO GROUP 56/114 GRUPO GROUPE

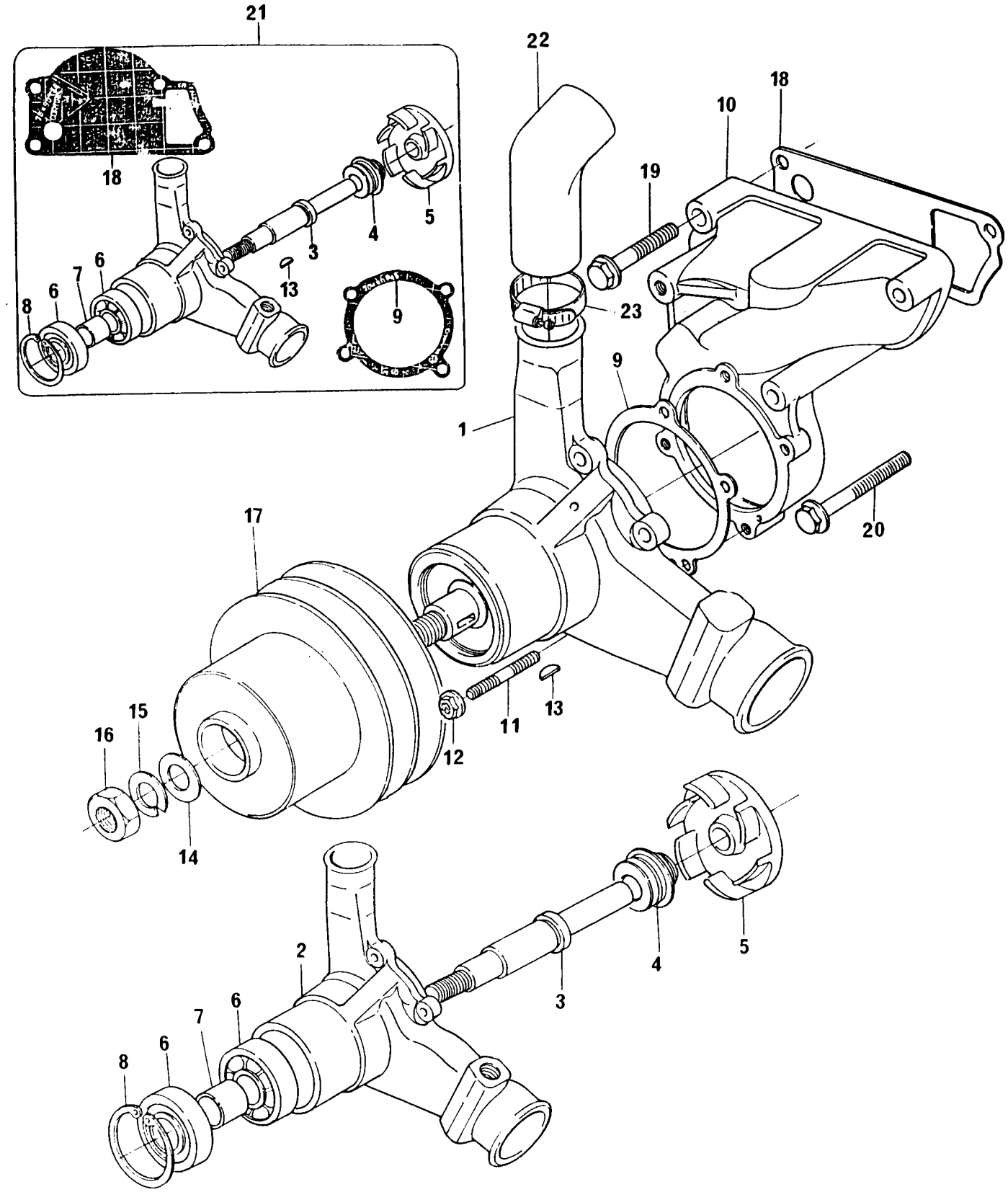

BOMBA D'ÁGUA
WATER PUMP
BOMBA DE AGUA
POMPE À EAU

GRUPO
GROUP **56/114**
GRUPO
GROUPE

1	S4054		1	BOMBA D`ÁGUA	WATER PUMP	BOMBA DE ÁGUA	POMPE À EAU
2		1	1	CORPO	BODY	CUERPO	CORPS
3		21	1	EIXO	SHAFT	EJE	ARBRE
4		21	1	VEDADOR TRASEIRO	REAR SEAL	RETÉN TRASERO	GUARNITURE
5		21	1	ROTOR	IMPELLER	TURBINA	TURBINE
6		21	2	ROLAMENTO	BEARING	COJINETE	ROULEMENT
7		21	1	ESPAÇADOR	SPACER	ESPACIADOR	ENTRETOISE
8	0170040	21	1	ANEL TRAVA	CIRCLIP	ARO RETÉN	CIRCLIP
9	70490255	21	1	JUNTA	JOINT	JUNTA	JOINT
10	S4055		1	CORPO TRASEIRO	REAR BODY	CUERPO TRASERO	CORPS ARRIERE
11	70820084		4	PRISIONEIRO	STUD	ESPÁRRAGO	GOUJON
12	70570073		4	PORCA	NUT	TUERCA	ÉCROU
13	0500006	21	1	CHAVETA	KEY	CHAVETA	CLAVETTE
14	0920009		1	ARRUELA	WASHER	ARANDELA	RONDELLE
15	0920058		1	ARRUELA	WASHER	ARANDELA	RONDELLE
16	0576007		1	PORCA	NUT	TUERCA	ÉCROU
17	70670105		1	POLIA	PULLEY	POLEA	POULIE
18	70490144	21	1	JUNTA	JOINT	JUNTA	JOINT
19	70740188		3	PARAFUSO	BOLT	TORNILLO	VIS
20	70740206		1	PARAFUSO	BOLT	TORNILLO	VIS
21	S4008	1	1	JOGO DE REPARO	REPAIR KIT	JUEGO REPARACIÓN	JEU REPARATION
22	70200534		1	MANGUEIRA	HOSE	MANGUERA	DURITE
23	70180155		2	BRAÇADEIRA	CLAMP	ABRAZADERA	COLLIER

BOMBA D'ÁGUA WATER PUMP BOMBA DE AGUA POMPE À EAU	GRUPO GROUP 56/115 GRUPO GROUPE

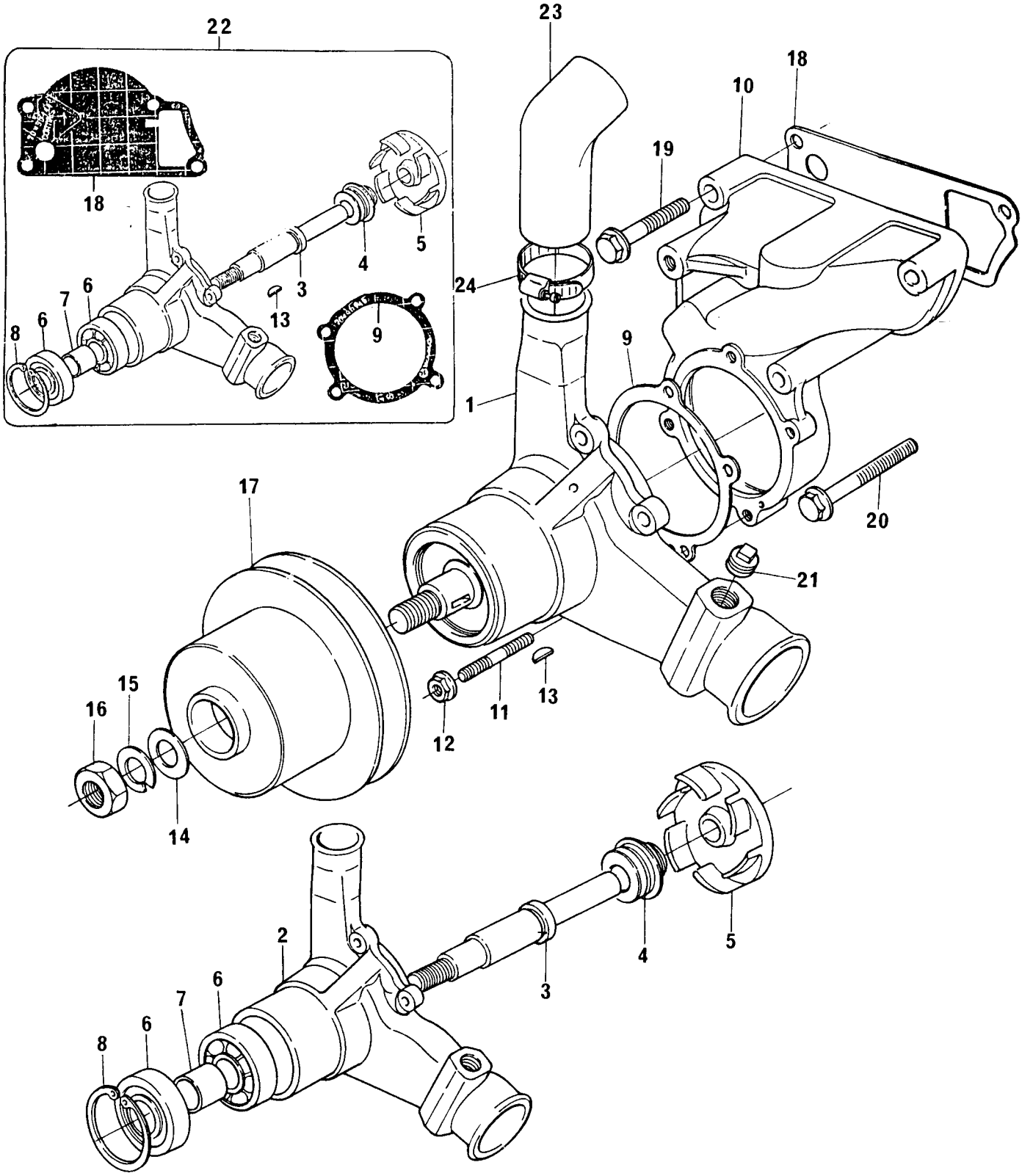

BOMBA D'ÁGUA
WATER PUMP
BOMBA DE AGUA
POMPE À EAU

GRUPO
GROUP **56/115**
GRUPO
GROUPE

1	S4056		1 BOMBA D`ÁGUA	WATER PUMP	BOMBA DE ÁGUA	POMPE À EAU
2		1	1 CORPO	BODY	CUERPO	CORPS
3		22	1 EIXO	SHAFT	EJE	ARBRE
4		22	1 VEDADOR TRASEIRO	REAR SEAL	RETÉN TRASERO	GUARNITURE
5		22	1 ROTOR	IMPELLER	TURBINA	TURBINE
6		22	2 ROLAMENTO	BEARING	COJINETE	ROULEMENT
7		22	1 ESPAÇADOR	SPACER	ESPACIADOR	ENTRETOISE
8	0170040	22	1 ANEL TRAVA	CIRCLIP	ARO RETÉN	CIRCLIP
9	70490255	22	1 JUNTA	JOINT	JUNTA	JOINT
10	S4055		1 CORPO TRASEIRO	REAR BODY	CUERPO TRASERO	CORPS ARRIERE
11	70820084		4 PRISIONEIRO	STUD	ESPÁRRAGO	GOUJON
12	70570073		4 PORCA	NUT	TUERCA	ÉCROU
13	0500006	22	1 CHAVETA	KEY	CHAVETA	CLAVETTE
14	0920009		1 ARRUELA	WASHER	ARANDELA	RONDELLE
15	0920058		1 ARRUELA	WASHER	ARANDELA	RONDELLE
16	0576007		1 PORCA	NUT	TUERCA	ÉCROU
17	70670096		1 POLIA	PULLEY	POLEA	POULIE
18	70490144	22	1 JUNTA	JOINT	JUNTA	JOINT
19	70740188		3 PARAFUSO	BOLT	TORNILLO	VIS
20	70740206		1 PARAFUSO	BOLT	TORNILLO	VIS
21	70650113		1 BUJÃO	PLUG	TAPÓN	BOUCHON
22	S4008	1	1 JOGO DE REPARO	REPAIR KIT	JUEGO REPARACIÓN	JEU REPARATION
23	70200534		1 MANGUEIRA	HOSE	MANGUERA	DURITE
24	70180155		2 BRAÇADEIRA	CLAMP	ABRAZADERA	COLLIER

BOMBA D'ÁGUA WATER PUMP BOMBA DE AGUA POMPE À EAU	GRUPO GROUP 56/117 GRUPO GROUPE

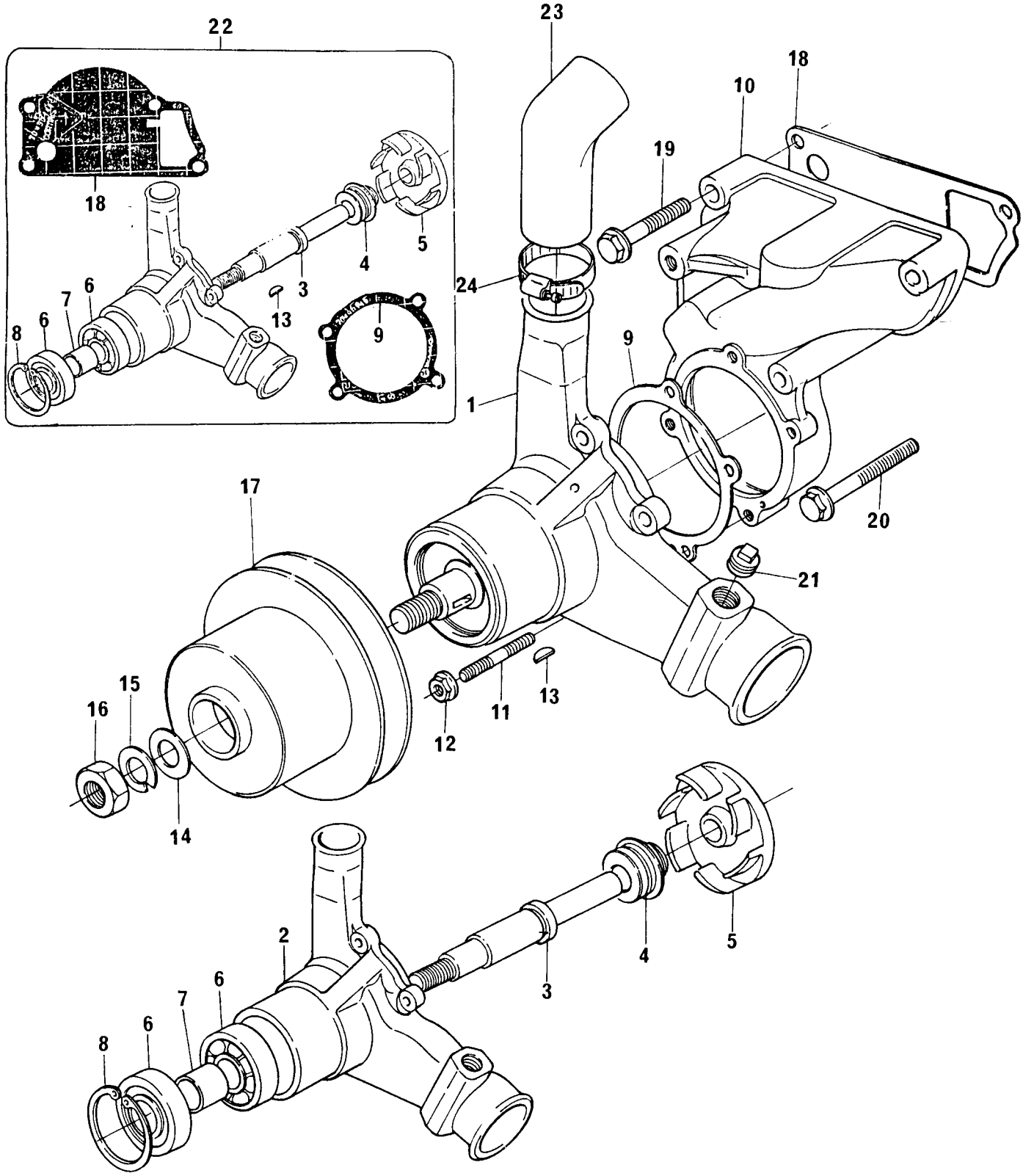

BOMBA D'ÁGUA
WATER PUMP
BOMBA DE AGUA
POMPE À EAU

GRUPO
GROUP **56/117**
GRUPO
GROUPE

1	S4056		1 BOMBA D`ÁGUA	WATER PUMP	BOMBA DE ÁGUA	POMPE À EAU
2		1	1 CORPO	BODY	CUERPO	CORPS
3		22	1 EIXO	SHAFT	EJE	ARBRE
4		22	1 VEDADOR TRASEIRO	REAR SEAL	RETÉN TRASERO	GUARNITURE
5		22	1 ROTOR	IMPELLER	TURBINA	TURBINE
6		22	2 ROLAMENTO	BEARING	COJINETE	ROULEMENT
7		22	1 ESPAÇADOR	SPACER	ESPACIADOR	ENTRETOISE
8	0170040	22	1 ANEL TRAVA	CIRCLIP	ARO RETÉN	CIRCLIP
9	70490255	22	1 JUNTA	JOINT	JUNTA	JOINT
10	S4055		1 CORPO TRASEIRO	REAR BODY	CUERPO TRASERO	CORPS ARRIERE
11	70820084		4 PRISIONEIRO	STUD	ESPÁRRAGO	GOUJON
12	70570073		4 PORCA	NUT	TUERCA	ÉCROU
13	0500006	22	1 CHAVETA	KEY	CHAVETA	CLAVETTE
14	0920009		1 ARRUELA	WASHER	ARANDELA	RONDELLE
15	0920058		1 ARRUELA	WASHER	ARANDELA	RONDELLE
16	0576007		1 PORCA	NUT	TUERCA	ÉCROU
17	70670198		1 POLIA	PULLEY	POLEA	POULIE
18	70490144	22	1 JUNTA	JOINT	JUNTA	JOINT
19	70740188		3 PARAFUSO	BOLT	TORNILLO	VIS
20	70740206		1 PARAFUSO	BOLT	TORNILLO	VIS
21	70650119		1 BUJÃO	PLUG	TAPÓN	BOUCHON
22	S4008	1	1 JOGO DE REPARO	REPAIR KIT	JUEGO REPARACIÓN	JEU REPARATION
23	70200534		1 MANGUEIRA	HOSE	MANGUERA	DURITE
24	70180155		2 BRAÇADEIRA	CLAMP	ABRAZADERA	COLLIER

BOMBA D'ÁGUA WATER PUMP BOMBA DE AGUA POMPE À EAU	GRUPO GROUP 56/118 GRUPO GROUPE

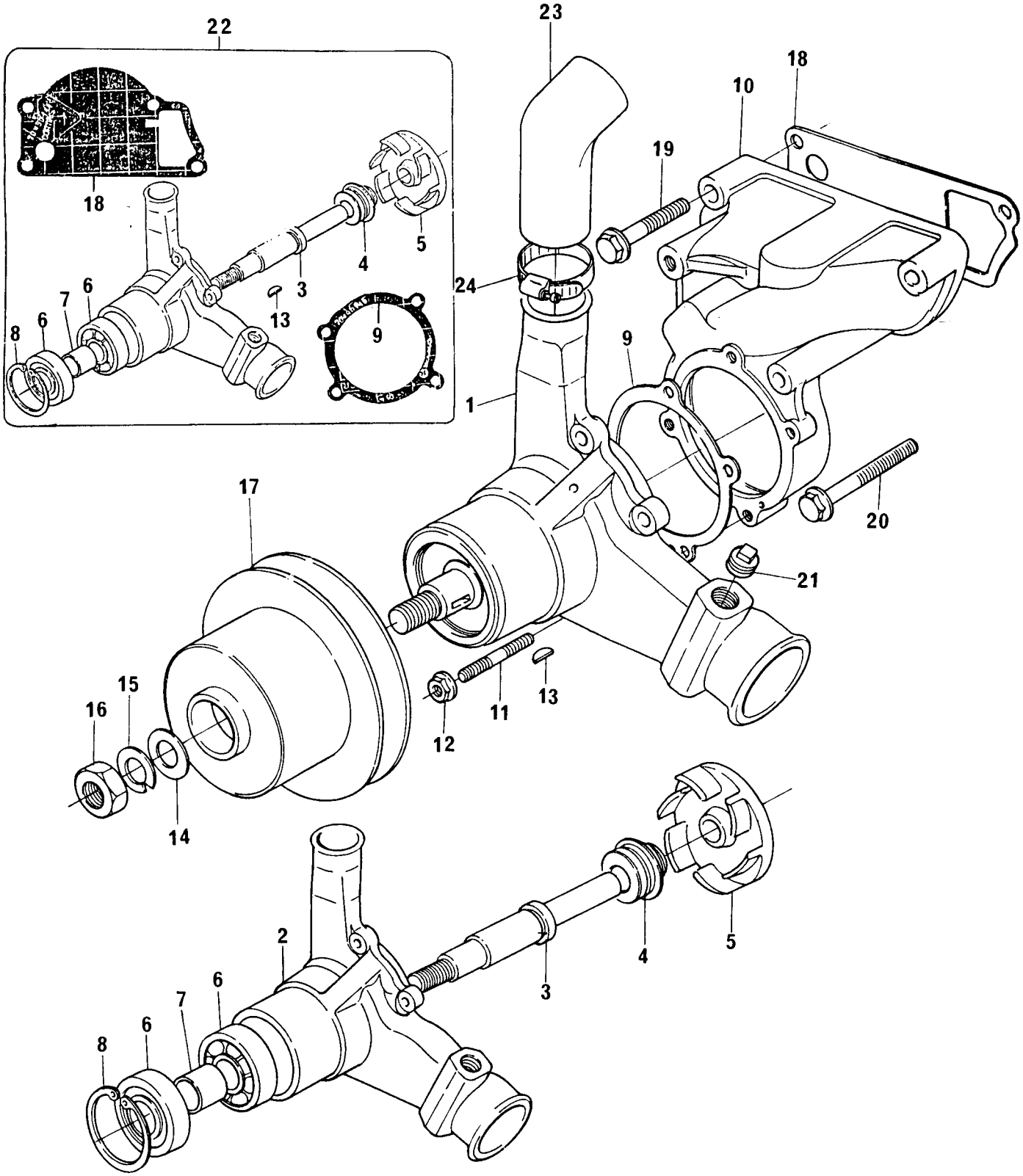

BOMBA D'ÁGUA
WATER PUMP
BOMBA DE AGUA
POMPE À EAU

GRUPO
GROUP **56/118**
GRUPO
GROUPE

1	S4057		1	BOMBA D`ÁGUA	WATER PUMP	BOMBA DE ÁGUA	POMPE À EAU
2		1	1	CORPO	BODY	CUERPO	CORPS
3		22	1	EIXO	SHAFT	EJE	ARBRE
4		22	1	VEDADOR TRASEIRO	REAR SEAL	RETÉN TRASERO	GUARNITURE
5		22	1	ROTOR	IMPELLER	TURBINA	TURBINE
6		22	2	ROLAMENTO	BEARING	COJINETE	ROULEMENT
7		22	1	ESPAÇADOR	SPACER	ESPACIADOR	ENTRETOISE
8	0170040	22	1	ANEL TRAVA	CIRCLIP	ARO RETÉN	CIRCLIP
9	70490255	22	1	JUNTA	JOINT	JUNTA	JOINT
10	S4055		1	CORPO TRASEIRO	REAR BODY	CUERPO TRASERO	CORPS ARRIERE
11	70820084		4	PRISIONEIRO	STUD	ESPÁRRAGO	GOUJON
12	70570073		4	PORCA	NUT	TUERCA	ÉCROU
13	0500006	22	1	CHAVETA	KEY	CHAVETA	CLAVETTE
14	0920009		1	ARRUELA	WASHER	ARANDELA	RONDELLE
15	0920058		1	ARRUELA	WASHER	ARANDELA	RONDELLE
16	0576007		1	PORCA	NUT	TUERCA	ÉCROU
17	70670198		1	POLIA	PULLEY	POLEA	POULIE
18	70490144	22	1	JUNTA	JOINT	JUNTA	JOINT
19	70740188		3	PARAFUSO	BOLT	TORNILLO	VIS
20	70740206		1	PARAFUSO	BOLT	TORNILLO	VIS
21	70650119		1	BUJÃO	PLUG	TAPÓN	BOUCHON
22	S4008	1	1	JOGO DE REPARO	REPAIR KIT	JUEGO REPARACIÓN	JEU REPARATION
23	70200534		1	MANGUEIRA	HOSE	MANGUERA	DURITE
24	70180155		2	BRAÇADEIRA	CLAMP	ABRAZADERA	COLLIER

BOMBA D'ÁGUA WATER PUMP BOMBA DE AGUA POMPE À EAU	GRUPO GROUP 56/119 GRUPO GROUPE

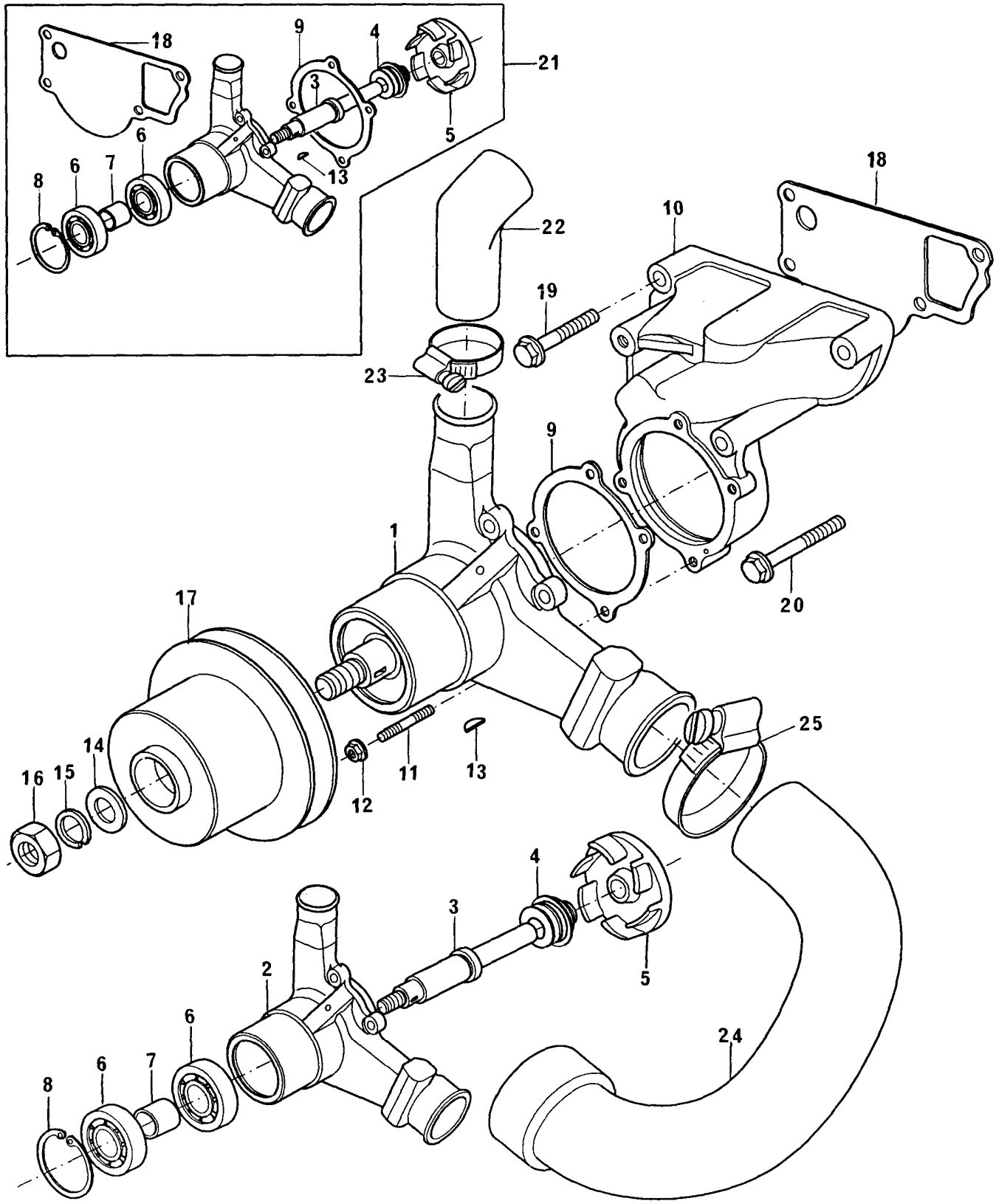

BOMBA D'ÁGUA
WATER PUMP
BOMBA DE AGUA
POMPE À EAU

GRUPO
GROUP **56/119**
GRUPO
GROUPE

1	S4054		1	BOMBA D`ÁGUA	WATER PUMP	BOMBA DE ÁGUA	POMPE À EAU
2		1	1	CORPO	BODY	CUERPO	CORPS
3		21	1	EIXO	SHAFT	EJE	ARBRE
4		21	1	VEDADOR TRASEIRO	REAR SEAL	RETÉN TRASERO	GUARNITURE
5		21	1	ROTOR	IMPELLER	TURBINA	TURBINE
6		21	2	ROLAMENTO	BEARING	COJINETE	ROULEMENT
7		21	1	ESPAÇADOR	SPACER	ESPACIADOR	ENTRETOISE
8	0170040	21	1	ANEL TRAVA	CIRCLIP	ARO RETÉN	CIRCLIP
9	70490255	21	1	JUNTA	JOINT	JUNTA	JOINT
10	S4055		1	CORPO TRASEIRO	REAR BODY	CUERPO TRASERO	CORPS ARRIERE
11	70820084		4	PRISIONEIRO	STUD	ESPÁRRAGO	GOUJON
12	70570073		4	PORCA	NUT	TUERCA	ÉCROU
13	0500006	21	1	CHAVETA	KEY	CHAVETA	CLAVETTE
14	0920009		1	ARRUELA	WASHER	ARANDELA	RONDELLE
15	0920058		1	ARRUELA	WASHER	ARANDELA	RONDELLE
16	0576007		1	PORCA	NUT	TUERCA	ÉCROU
17	70670096		1	POLIA	PULLEY	POLEA	POULIE
18	70490144	21	1	JUNTA	JOINT	JUNTA	JOINT
19	70740188		3	PARAFUSO	BOLT	TORNILLO	VIS
20	70740206		1	PARAFUSO	BOLT	TORNILLO	VIS
21	S4008	1	1	JOGO DE REPARO	REPAIR KIT	JUEGO REPARACIÓN	JEU REPARATION
22	70200534		1	MANGUEIRA	HOSE	MANGUERA	DURITE
23	70180155		2	BRAÇADEIRA	CLAMP	ABRAZADERA	COLLIER
24	70200794		1	MANGUEIRA	HOSE	MANGUERA	DURITE
25	70180157		2	BRAÇADEIRA	CLAMP	ABRAZADERA	COLLIER

BOMBA D'ÁGUA WATER PUMP BOMBA DE AGUA POMPE À EAU	GRUPO GROUP 56/123 GRUPO GROUPE

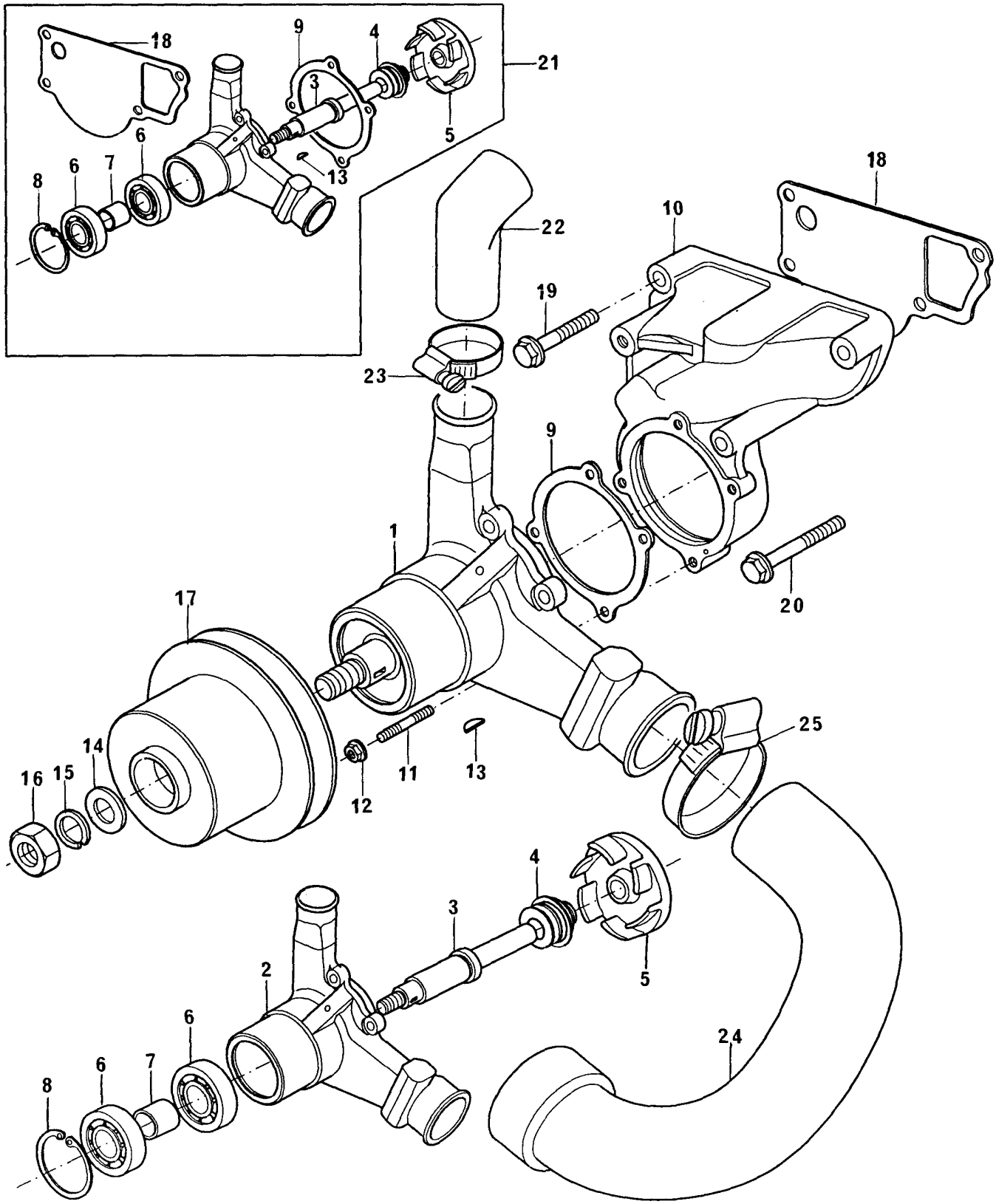

BOMBA D'ÁGUA
WATER PUMP
BOMBA DE AGUA
POMPE À EAU

GRUPO
GROUP **56/123**
GRUPO
GROUPE

1	S4057		1	BOMBA D`ÁGUA	WATER PUMP	BOMBA DE ÁGUA	POMPE À EAU
2		1	1	CORPO	BODY	CUERPO	CORPS
3		21	1	EIXO	SHAFT	EJE	ARBRE
4		21	1	VEDADOR TRASEIRO	REAR SEAL	RETÉN TRASERO	GUARNITURE
5		21	1	ROTOR	IMPELLER	TURBINA	TURBINE
6		21	2	ROLAMENTO	BEARING	COJINETE	ROULEMENT
7		21	1	ESPAÇADOR	SPACER	ESPACIADOR	ENTRETOISE
8	0170040	21	1	ANEL TRAVA	CIRCLIP	ARO RETÉN	CIRCLIP
9	70490255	21	1	JUNTA	JOINT	JUNTA	JOINT
10	S4055		1	CORPO TRASEIRO	REAR BODY	CUERPO TRASERO	CORPS ARRIERE
11	70820084		4	PRISIONEIRO	STUD	ESPÁRRAGO	GOUJON
12	70570073		4	PORCA	NUT	TUERCA	ÉCROU
13	0500006	21	1	CHAVETA	KEY	CHAVETA	CLAVETTE
14	0920009		1	ARRUELA	WASHER	ARANDELA	RONDELLE
15	0920058		1	ARRUELA	WASHER	ARANDELA	RONDELLE
16	0576007		1	PORCA	NUT	TUERCA	ÉCROU
17	70670096		1	POLIA	PULLEY	POLEA	POULIE
18	70490144	21	1	JUNTA	JOINT	JUNTA	JOINT
19	70740188		3	PARAFUSO	BOLT	TORNILLO	VIS
20	70740206		1	PARAFUSO	BOLT	TORNILLO	VIS
21	S4008	1	1	JOGO DE REPARO	REPAIR KIT	JUEGO REPARACIÓN	JEU REPARATION
22	70200534		1	MANGUEIRA	HOSE	MANGUERA	DURITE
23	70180155		2	BRAÇADEIRA	CLAMP	ABRAZADERA	COLLIER
24	70200794		1	MANGUEIRA	HOSE	MANGUERA	DURITE
25	70180157		2	BRAÇADEIRA	CLAMP	ABRAZADERA	COLLIER

BOMBA D'ÁGUA WATER PUMP BOMBA DE AGUA POMPE À EAU	GRUPO GROUP 56/124 GRUPO GROUPE

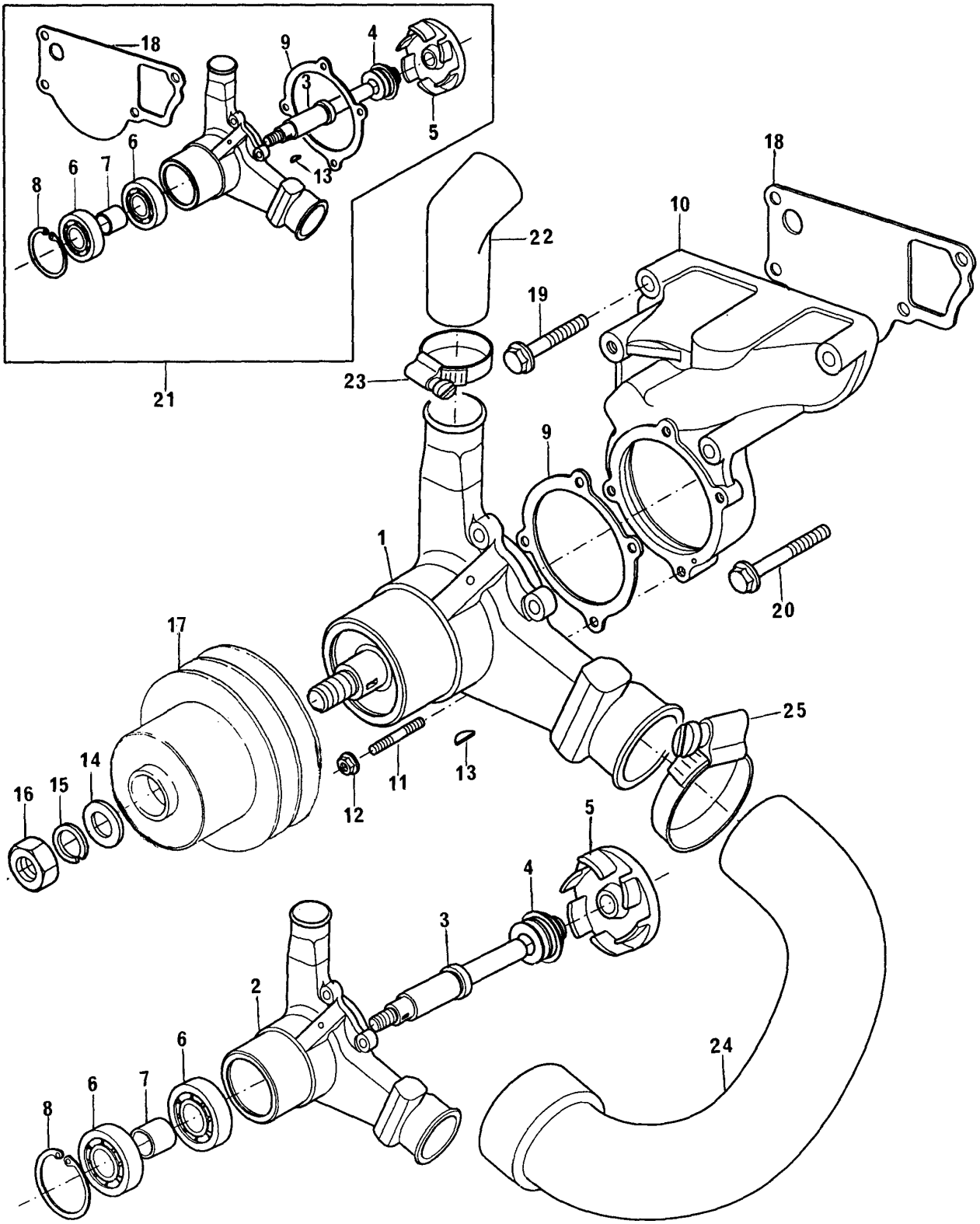

BOMBA D'ÁGUA
WATER PUMP
BOMBA DE AGUA
POMPE À EAU

GRUPO
GROUP **56/124**
GRUPO
GROUPE

1	S4054		1	BOMBA D`ÁGUA	WATER PUMP	BOMBA DE ÁGUA	POMPE À EAU
2		1	1	CORPO	BODY	CUERPO	CORPS
3		21	1	EIXO	SHAFT	EJE	ARBRE
4		21	1	VEDADOR TRASEIRO	REAR SEAL	RETÉN TRASERO	GUARNITURE
5		21	1	ROTOR	IMPELLER	TURBINA	TURBINE
6		21	2	ROLAMENTO	BEARING	COJINETE	ROULEMENT
7		21	1	ESPAÇADOR	SPACER	ESPACIADOR	ENTRETOISE
8	0170040	21	1	ANEL TRAVA	CIRCLIP	ARO RETÉN	CIRCLIP
9	70490255	21	1	JUNTA	JOINT	JUNTA	JOINT
10	S4055		1	CORPO TRASEIRO	REAR BODY	CUERPO TRASERO	CORPS ARRIERE
11	70820084		4	PRISIONEIRO	STUD	ESPÁRRAGO	GOUJON
12	70570073		4	PORCA	NUT	TUERCA	ÉCROU
13	0500006	21	1	CHAVETA	KEY	CHAVETA	CLAVETTE
14	0920009		1	ARRUELA	WASHER	ARANDELA	RONDELLE
15	0920058		1	ARRUELA	WASHER	ARANDELA	RONDELLE
16	0576007		1	PORCA	NUT	TUERCA	ÉCROU
17	70670105		1	POLIA	PULLEY	POLEA	POULIE
18	70490144	21	1	JUNTA	JOINT	JUNTA	JOINT
19	70740188		3	PARAFUSO	BOLT	TORNILLO	VIS
20	70740206		1	PARAFUSO	BOLT	TORNILLO	VIS
21	S4008	1	1	JOGO DE REPARO	REPAIR KIT	JUEGO REPARACIÓN	JEU REPARATION
22	70200534		1	MANGUEIRA	HOSE	MANGUERA	DURITE
23	70180155		2	BRAÇADEIRA	CLAMP	ABRAZADERA	COLLIER
24	70200794		1	MANGUEIRA	HOSE	MANGUERA	DURITE
25	70180157		2	BRAÇADEIRA	CLAMP	ABRAZADERA	COLLIER

ACIONAMENTO AUXILIAR AUXILIARE DRIVE MANDO AUXILIAR COMMANDE AUXILIAIRE	GRUPO GROUP 57/24 GRUPO GROUPE

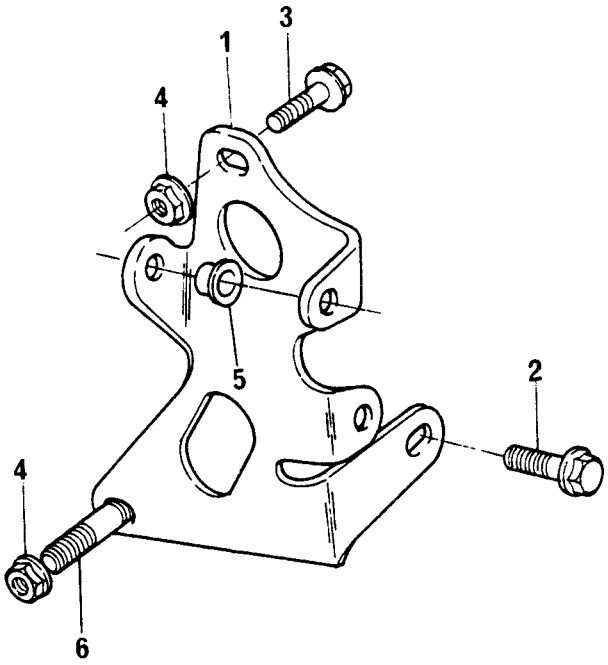

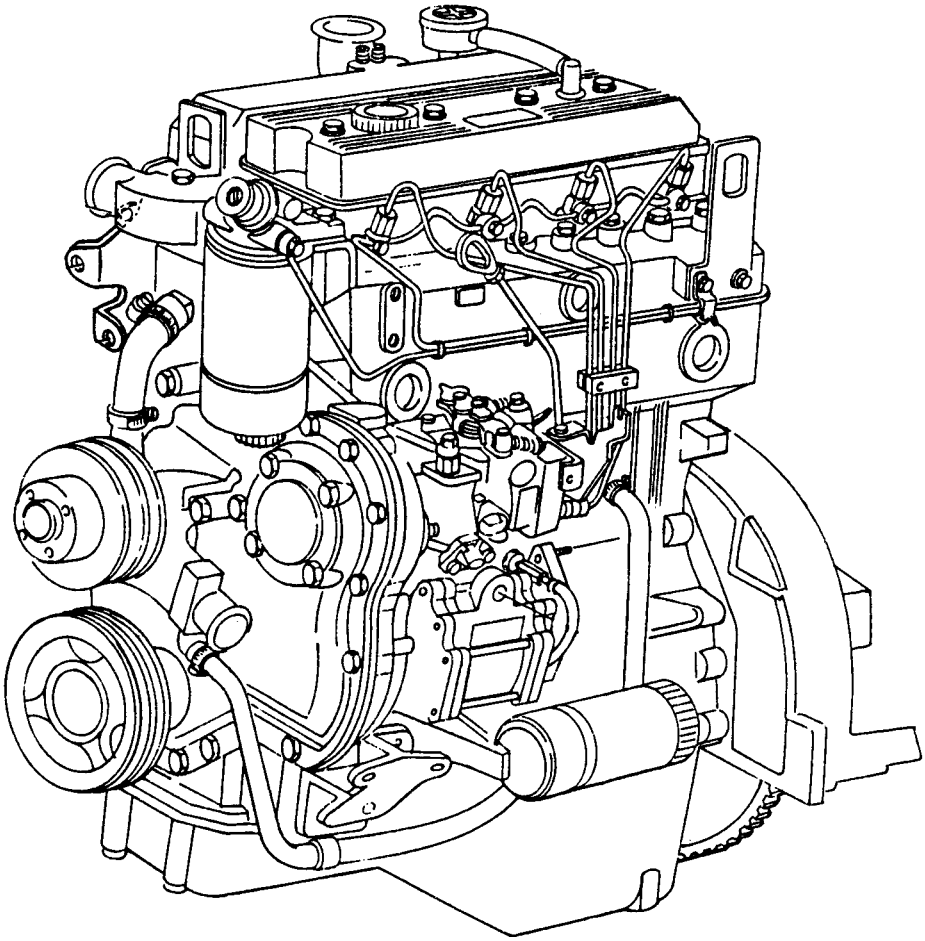

ACIONAMENTO AUXILIAR
AUXILIARE DRIVE
MANDO AUXILIAR
COMMANDE AUXILIAIRE

GRUPO
GROUP **57/24**
GRUPO
GROUPE

1	70100692	1	SUPORTE	BRACKET	SOPORTE	SUPPORT
2	70740177	1	PARAFUSO	BOLT	TORNILLO	VIS
3	70740178	1	PARAFUSO	BOLT	TORNILLO	VIS
4	70570074	2	PORCA	NUT	TUERCA	ÉCROU
5	70050141	1	BUCHA	BUSH	BUJE	BAGUE
6	70820094	1	PRISIONEIRO	STUD	ESPÁRRAGO	GOUJON

ACIONAMENTO AUXILIAR AUXILIARE DRIVE MANDO AUXILIAR COMMANDE AUXILIAIRE	GRUPO GROUP 57/31 GRUPO GROUPE

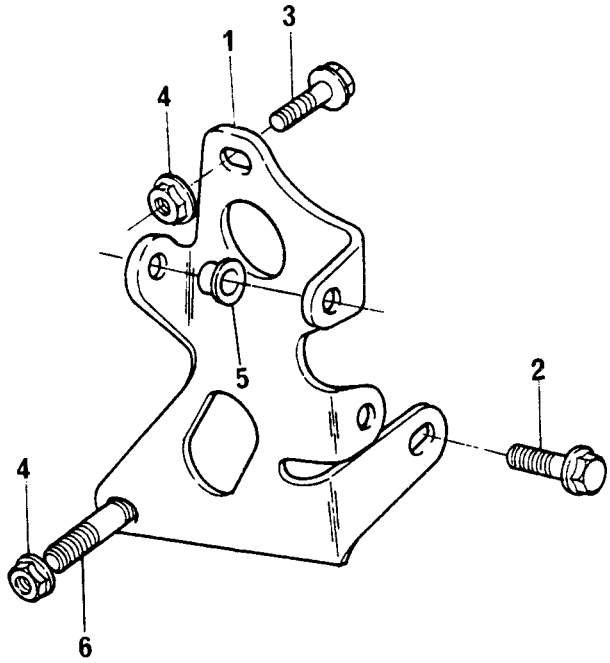

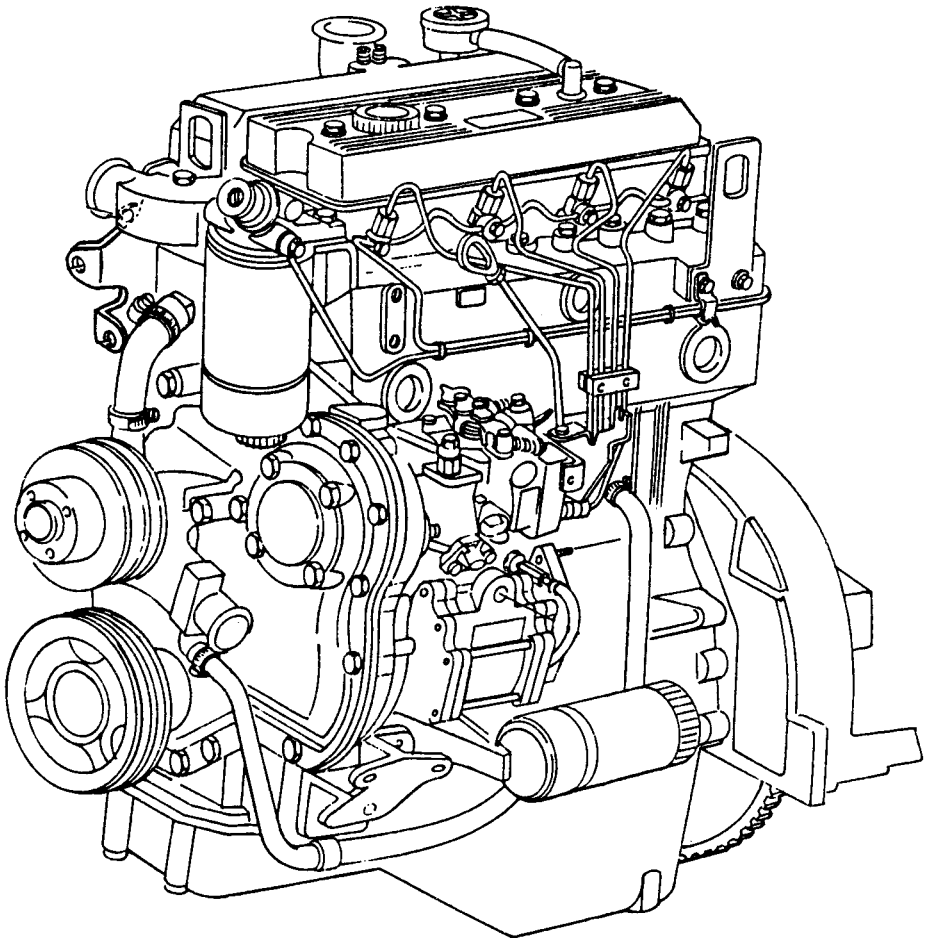

ACIONAMENTO AUXILIAR
AUXILIARE DRIVE
MANDO AUXILIAR
COMMANDE AUXILIAIRE

GRUPO
GROUP **57/31**
GRUPO
GROUPE

1	70100776	1	SUPORTE	BRACKET	SOPORTE
2	70740177	1	PARAFUSO	BOLT	TORNILLO
3	70740178	1	PARAFUSO	BOLT	TORNILLO
4	70570074	2	PORCA	NUT	TUERCA
5	70050141	1	BUCHA	BUSH	BUJE
6	70820094	1	PRISIONEIRO	STUD	ESPÁRRAGO

INSTALAÇÃO DO TURBO TURBOCHARGER INSTALLATION INSTALACIÓN DEL TURBO INSTALLATION DU TURBO -COMPRESSEUR	GRUPO GROUP 58/27 GRUPO GROUPE

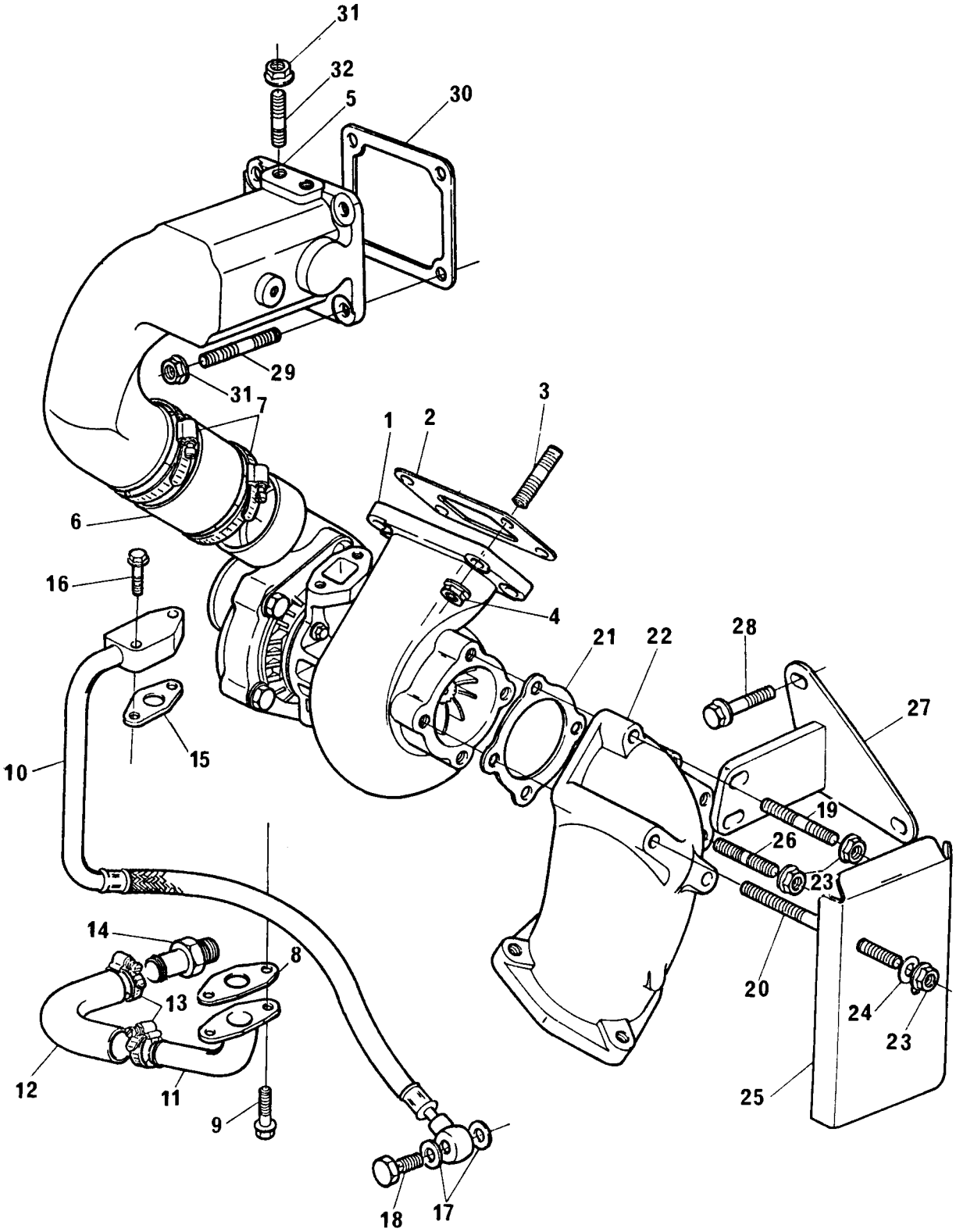

INSTALAÇÃO DO TURBO
TURBOCHARGER INSTALLATION
INSTALACIÓN DEL TURBO
INSTALLATION DU TURBO -COMPRESSEUR

GRUPO
GROUP **58/27**
GRUPO
GROUPE

1	79019		1	TURBO	TURBO	TURBINA	AVEC COMPRESSEUR
2	36885008		1	JUNTA	JOINT	JUNTA	JOINT
3	0826422	●○ 0826403	4	PRISIONEIRO	STUD	ESPÁRRAGO	GOUJON
4	70570082		4	PORCA	NUT	TUERCA	ÉCROU
5	70540131		1	DIFUSOR	DIFFUSER	DIFUSOR	DIFUSEUR
6	70200537		1	MANGUEIRA	HOSE	MANGUERA	DURITE
7	70180159		2	BRAÇADEIRA	CLAMP	ABRAZADERA	COLLIER
8	70490242		1	JUNTA	JOINT	JUNTA	JOINT
9	2314H003		2	PARAFUSO	BOLT	TORNILLO	VIS
10	70992506		1	TUBO	PIPE	CAÑO	TUYAUTERIE
11	70992505		1	TUBO	PIPE	CAÑO	TUYAUTERIE
12	70200540		1	MANGUEIRA	HOSE	MANGUERA	DURITE
13	70180155		2	BRAÇADEIRA	CLAMP	ABRAZADERA	COLLIER
14	70200592		1	CONEXÃO	CONNECTION	CONEXIÓN	RACCORD
15	36832131		1	JUNTA	JOINT	JUNTA	JOINT
16	2314H006		2	PARAFUSO	BOLT	TORNILLO	VIS
17	70920128	●○ 2411157	2	ARRUELA	WASHER	ARANDELA	RONDELLE
18	70740087		1	PARAFUSO BANJO	BANJO BOLT	TORNILLO BANJO	VIS BANJO
19	2313C063		2	PRISIONEIRO	STUD	ESPÁRRAGO	GOUJON
20	70820090		2	PRISIONEIRO	STUD	ESPÁRRAGO	GOUJON
21	3688A004		1	JUNTA	JOINT	JUNTA	JOINT
22	70540133		1	COTOVELO	ELBOW	CODO	COUDE
23	70570085		8	PORCA	NUT	TUERCA	ÉCROU
24	0920003		2	ARRUELA	WASHER	ARANDELA	RONDELLE
25	70950030	●○ 70950028	1	DEFLETOR	DEFLECTOR	DEFLECTOR	DEFLECTEUR
26	2313C058		2	PRISIONEIRO	STUD	ESPÁRRAGO	GOUJON
27	70100660		1	SUPORTE	BRACKET	SOPORTE	SUPPORT
28	70740130		2	PARAFUSO	BOLT	TORNILLO	VIS
29	0826244		4	PRISIONEIRO	STUD	ESPÁRRAGO	GOUJON
30	70490257		1	JUNTA	JOINT	JUNTA	JOINT
31	70570073		6	PORCA	NUT	TUERCA	ÉCROU
32	70820082		2	PRISIONEIRO	STUD	ESPÁRRAGO	GOUJON

INSTALAÇÃO DO TURBO TURBOCHARGER INSTALLATION INSTALACIÓN DEL TURBO INSTALLATION DU TURBO -COMPRESSEUR	GRUPO GROUP 58/28 GRUPO GROUPE

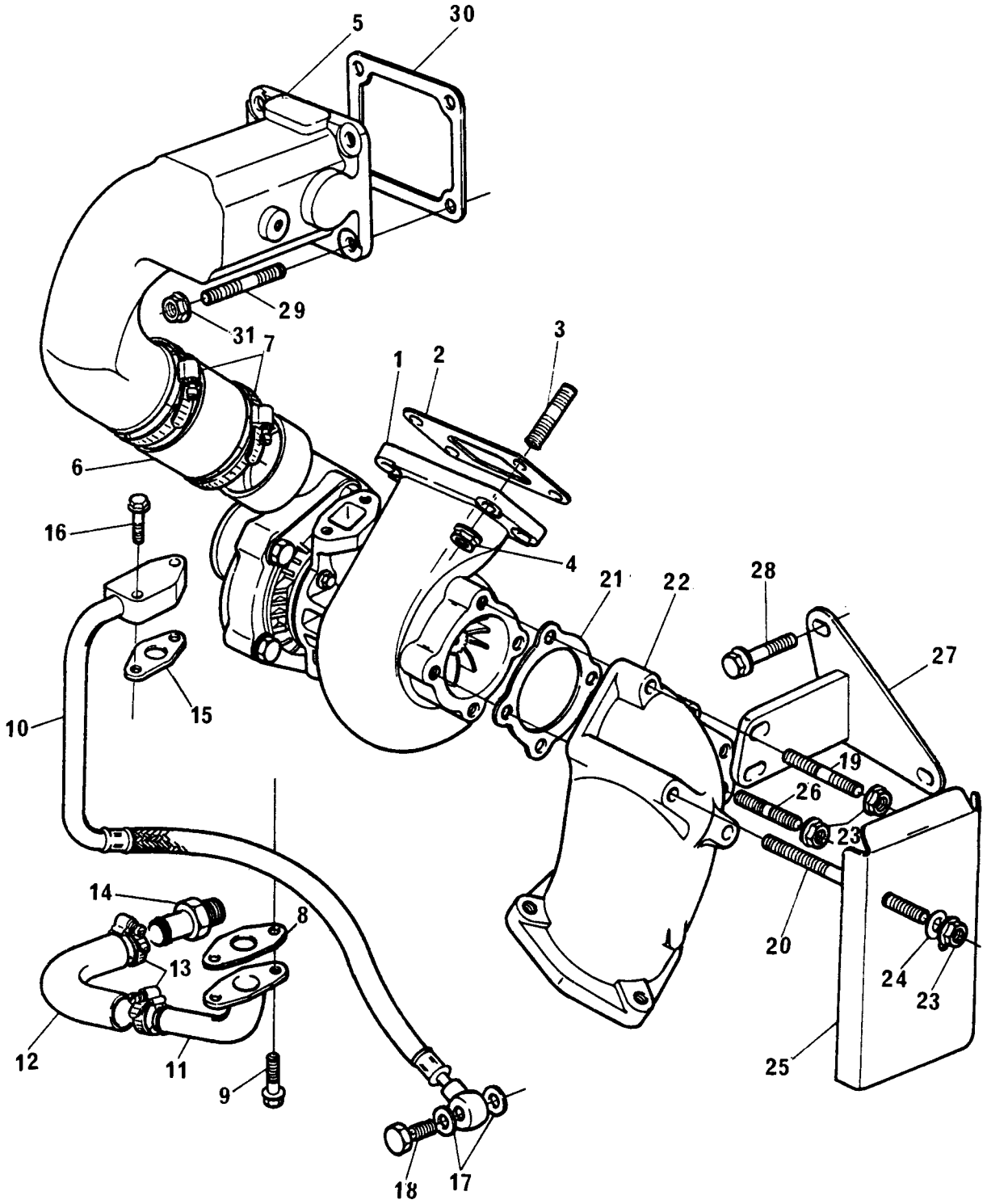

INSTALAÇÃO DO TURBO
TURBOCHARGER INSTALLATION
INSTALACIÓN DEL TURBO
INSTALLATION DU TURBO -COMPRESSEUR

GRUPO
GROUP **58/28**
GRUPO
GROUPE

1	79019		1 TURBO	TURBO	TURBINA	AVEC COMPRESSEUR
2	36885008		1 JUNTA	JOINT	JUNTA	JOINT
3	0826422	●○ 0826403	4 PRISIONEIRO	STUD	ESPÁRRAGO	GOUJON
4	70570082		4 PORCA	NUT	TUERCA	ÉCROU
5	70540139		1 DIFUSOR	DIFFUSER	DIFUSOR	DIFUSEUR
6	70200537		1 MANGUEIRA	HOSE	MANGUERA	DURITE
7	70180159		2 BRAÇADEIRA	CLAMP	ABRAZADERA	COLLIER
8	70490242		1 JUNTA	JOINT	JUNTA	JOINT
9	2314H003		2 PARAFUSO	BOLT	TORNILLO	VIS
10	70992506		1 TUBO	PIPE	CAÑO	TUYAUTERIE
11	70992505		1 TUBO	PIPE	CAÑO	TUYAUTERIE
12	70200540		1 MANGUEIRA	HOSE	MANGUERA	DURITE
13	70180155		2 BRAÇADEIRA	CLAMP	ABRAZADERA	COLLIER
14	70200592		1 CONEXÃO	CONNECTION	CONEXIÓN	RACCORD
15	36832131		1 JUNTA	JOINT	JUNTA	JOINT
16	2314H006		2 PARAFUSO	BOLT	TORNILLO	VIS
17	70920128	●○ 2411157	2 ARRUELA	WASHER	ARANDELA	RONDELLE
18	70740087		1 PARAFUSO BANJO	BANJO BOLT	TORNILLO BANJO	VIS BANJO
19	2313C063		2 PRISIONEIRO	STUD	ESPÁRRAGO	GOUJON
20	70820098		2 PRISIONEIRO	STUD	ESPÁRRAGO	GOUJON
21	3688A004		1 JUNTA	JOINT	JUNTA	JOINT
22	70540138		1 COTOVELO	ELBOW	CODO	COUDE
23	70570085		8 PORCA	NUT	TUERCA	ÉCROU
24	0920003		2 ARRUELA	WASHER	ARANDELA	RONDELLE
25	70950030	●○ 70950028	1 DEFLETOR	DEFLECTOR	DEFLECTOR	DEFLECTEUR
26	2313C058		2 PRISIONEIRO	STUD	ESPÁRRAGO	GOUJON
27	70100660		1 SUPORTE	BRACKET	SOPORTE	SUPPORT
28	70740130		2 PARAFUSO	BOLT	TORNILLO	VIS
29	0826244		4 PRISIONEIRO	STUD	ESPÁRRAGO	GOUJON
30	70490257		1 JUNTA	JOINT	JUNTA	JOINT
31	70570073		4 PORCA	NUT	TUERCA	ÉCROU

INSTALAÇÃO DO TURBO TURBOCHARGER INSTALLATION INSTALACIÓN DEL TURBO INSTALLATION DU TURBO -COMPRESSEUR	GRUPO GROUP 58/40 GRUPO GROUPE

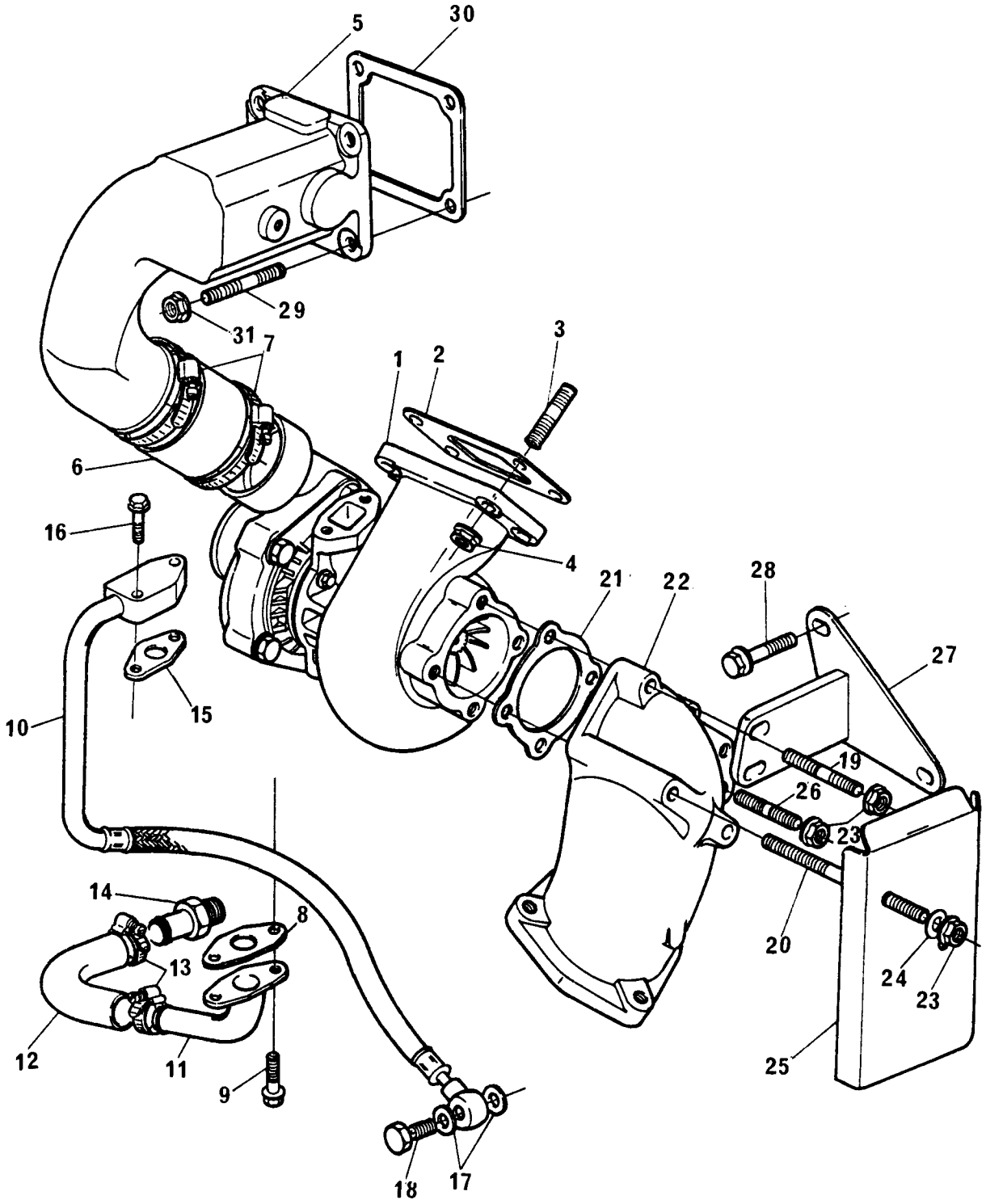

INSTALAÇÃO DO TURBO
TURBOCHARGER INSTALLATION
INSTALACIÓN DEL TURBO
INSTALLATION DU TURBO -COMPRESSEUR

GRUPO
GROUP **58/40**
GRUPO
GROUPE

1	79023		1	TURBO	TURBO	TURBINA	AVEC COMPRESSEUR
2	36885008		1	JUNTA	JOINT	JUNTA	JOINT
3	0826422	●○ 0826403	4	PRISIONEIRO	STUD	ESPÁRRAGO	GOUJON
4	70570082		4	PORCA	NUT	TUERCA	ÉCROU
5	70540140		1	DIFUSOR	DIFFUSER	DIFUSOR	DIFUSEUR
6	70200537		1	MANGUEIRA	HOSE	MANGUERA	DURITE
7	70180159		2	BRAÇADEIRA	CLAMP	ABRAZADERA	COLLIER
8	70490242		1	JUNTA	JOINT	JUNTA	JOINT
9	2314H003		2	PARAFUSO	BOLT	TORNILLO	VIS
10	70992506		1	TUBO	PIPE	CAÑO	TUYAUTERIE
11	70992505		1	TUBO	PIPE	CAÑO	TUYAUTERIE
12	70200706		1	MANGUEIRA	HOSE	MANGUERA	DURITE
13	70180155		2	BRAÇADEIRA	CLAMP	ABRAZADERA	COLLIER
14	70200592		1	CONEXÃO	CONNECTION	CONEXIÓN	RACCORD
15	36832131		1	JUNTA	JOINT	JUNTA	JOINT
16	2314H006		2	PARAFUSO	BOLT	TORNILLO	VIS
17	70920128	●○ 2411157	2	ARRUELA	WASHER	ARANDELA	RONDELLE
18	70740087		1	PARAFUSO BANJO	BANJO BOLT	TORNILLO BANJO	VIS BANJO
19	2313C063		2	PRISIONEIRO	STUD	ESPÁRRAGO	GOUJON
20	70820106		2	PRISIONEIRO	STUD	ESPÁRRAGO	GOUJON
21	70490283		1	JUNTA	JOINT	JUNTA	JOINT
22	70540142		1	COTOVELO	ELBOW	CODO	COUDE
23	70570085		8	PORCA	NUT	TUERCA	ÉCROU
24	0920003		2	ARRUELA	WASHER	ARANDELA	RONDELLE
25	70950032		1	DEFLETOR	DEFLECTOR	DEFLECTOR	DEFLECTEUR
26	2313C058		2	PRISIONEIRO	STUD	ESPÁRRAGO	GOUJON
27	70100715		1	SUPORTE	BRACKET	SOPORTE	SUPPORT
28	70740130		2	PARAFUSO	BOLT	TORNILLO	VIS
29	0826244		4	PRISIONEIRO	STUD	ESPÁRRAGO	GOUJON
30	70490257		1	JUNTA	JOINT	JUNTA	JOINT
31	70570073		4	PORCA	NUT	TUERCA	ÉCROU

INSTALAÇÃO DO TURBO TURBOCHARGER INSTALLATION INSTALACIÓN DEL TURBO INSTALLATION DU TURBO -COMPRESSEUR	GRUPO GROUP 58/48 GRUPO GROUPE

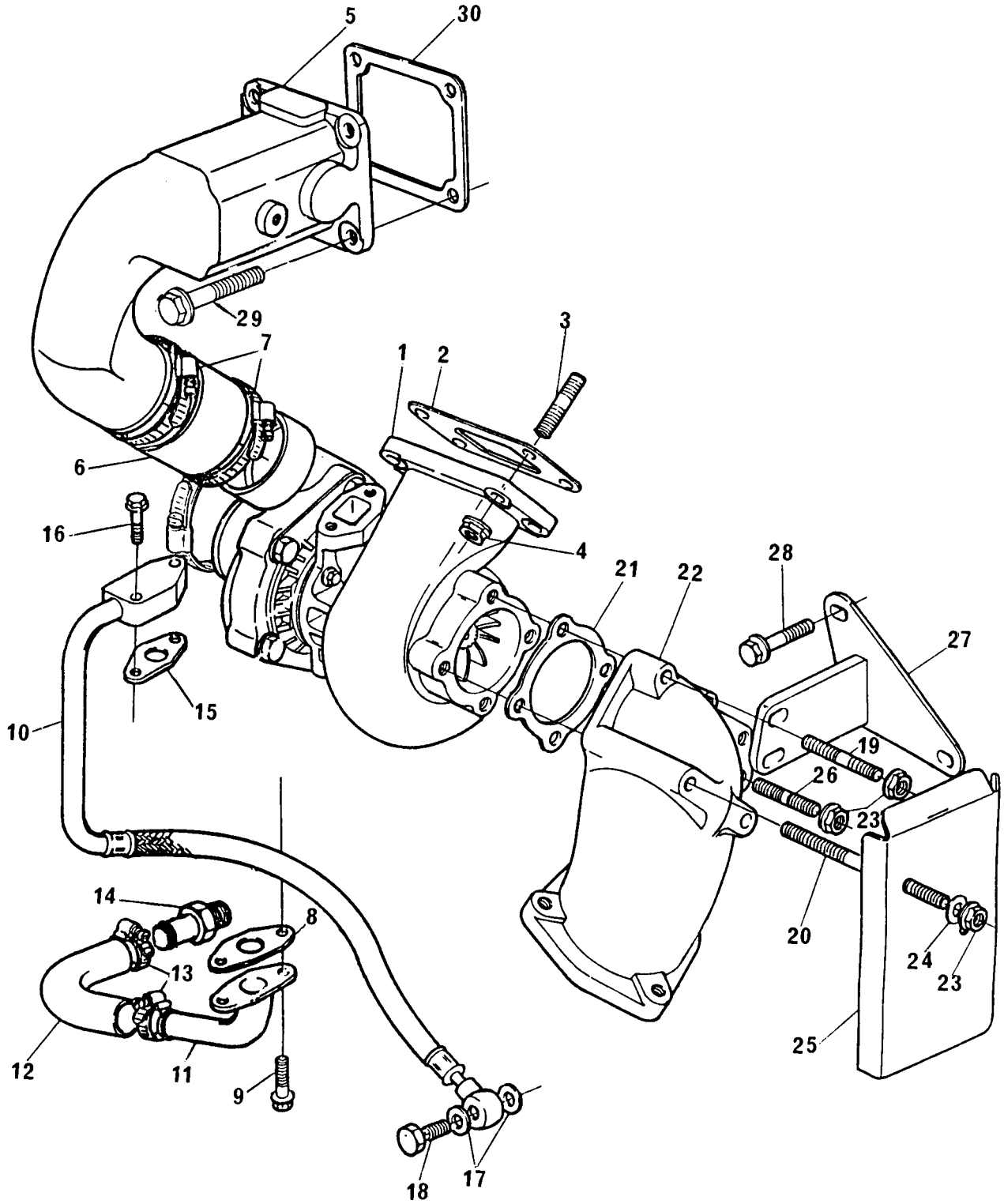

INSTALAÇÃO DO TURBO
TURBOCHARGER INSTALLATION
INSTALACIÓN DEL TURBO
INSTALLATION DU TURBO -COMPRESSEUR

GRUPO
GROUP **58/48**
GRUPO
GROUPE

1	79036		1	TURBO	TURBO	TURBINA	AVEC COMPRESSEUR
2	36885008		1	JUNTA	JOINT	JUNTA	JOINT
3	0826422	●○ 0826403	4	PRISIONEIRO	STUD	ESPÁRRAGO	GOUJON
4	70570082		4	PORCA	NUT	TUERCA	ÉCROU
5	70540140		1	DIFUSOR	DIFFUSER	DIFUSOR	DIFUSEUR
6	70200537		1	MANGUEIRA	HOSE	MANGUERA	DURITE
7	70180159		2	BRAÇADEIRA	CLAMP	ABRAZADERA	COLLIER
8	70490242		1	JUNTA	JOINT	JUNTA	JOINT
9	2314H003		2	PARAFUSO	BOLT	TORNILLO	VIS
10	70992506		1	TUBO	PIPE	CAÑO	TUYAUTERIE
11	70992505		1	TUBO	PIPE	CAÑO	TUYAUTERIE
12	70200706		1	MANGUEIRA	HOSE	MANGUERA	DURITE
13	70180155		2	BRAÇADEIRA	CLAMP	ABRAZADERA	COLLIER
14	70200592		1	CONEXÃO	CONNECTION	CONEXIÓN	RACCORD
15	36832131		1	JUNTA	JOINT	JUNTA	JOINT
16	2314H006		2	PARAFUSO	BOLT	TORNILLO	VIS
17	70920128	●○ 2411157	2	ARRUELA	WASHER	ARANDELA	RONDELLE
18	70740087		1	PARAFUSO BANJO	BANJO BOLT	TORNILLO BANJO	VIS BANJO
19	2313C063		2	PRISIONEIRO	STUD	ESPÁRRAGO	GOUJON
20	70820106		2	PRISIONEIRO	STUD	ESPÁRRAGO	GOUJON
21	70490283		1	JUNTA	JOINT	JUNTA	JOINT
22	70540142		1	COTOVELO	ELBOW	CODO	COUDE
23	70570085		8	PORCA	NUT	TUERCA	ÉCROU
24	0920003		2	ARRUELA	WASHER	ARANDELA	RONDELLE
25	70950032		1	DEFLETOR	DEFLECTOR	DEFLECTOR	DEFLECTEUR
26	2313C058		2	PRISIONEIRO	STUD	ESPÁRRAGO	GOUJON
27	70100715		1	SUPORTE	BRACKET	SOPORTE	SUPPORT
28	70740130		2	PARAFUSO	BOLT	TORNILLO	VIS
29	70740131		4	PARAFUSO	BOLT	TORNILLO	VIS
30	70490257		1	JUNTA	JOINT	JUNTA	JOINT

SUPORTES DO MOTOR ENGINE SUPPORTS SOPORTES DEL MOTOR SUPPORTS DU MOTEUR	GRUPO GROUP 71/122 GRUPO GROUPE

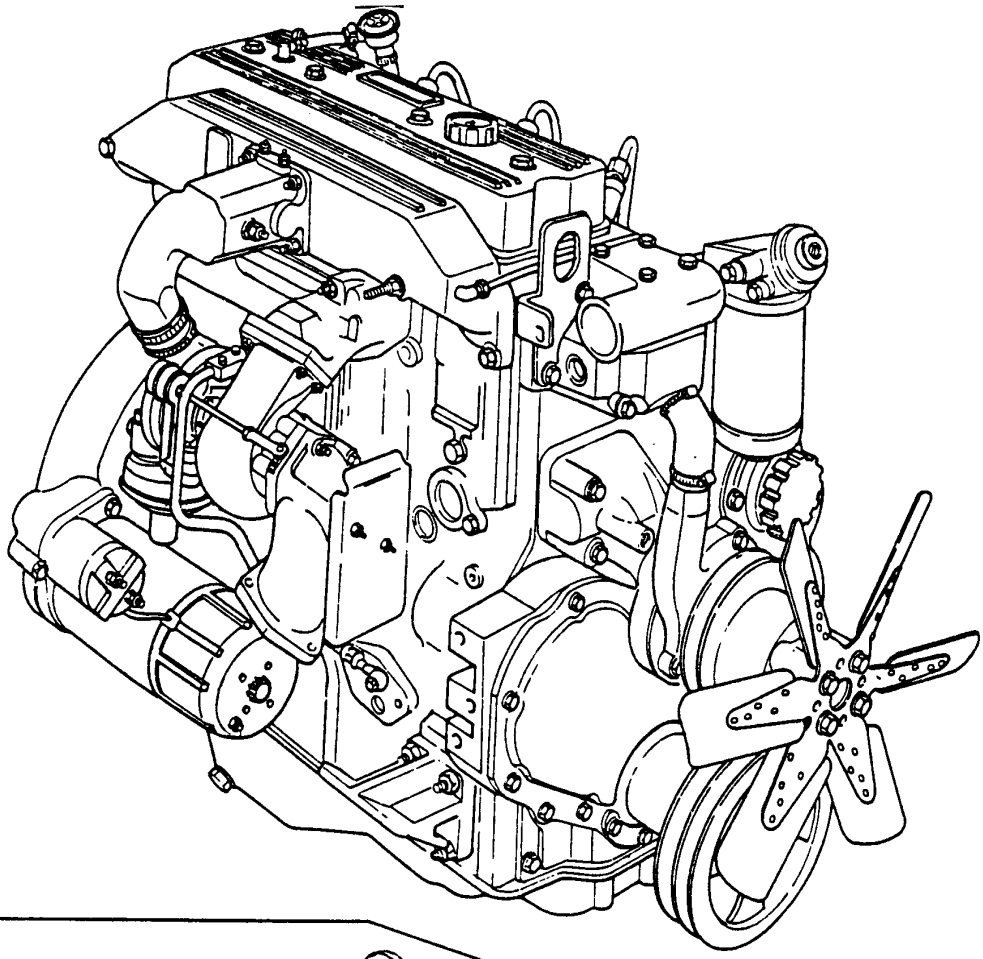

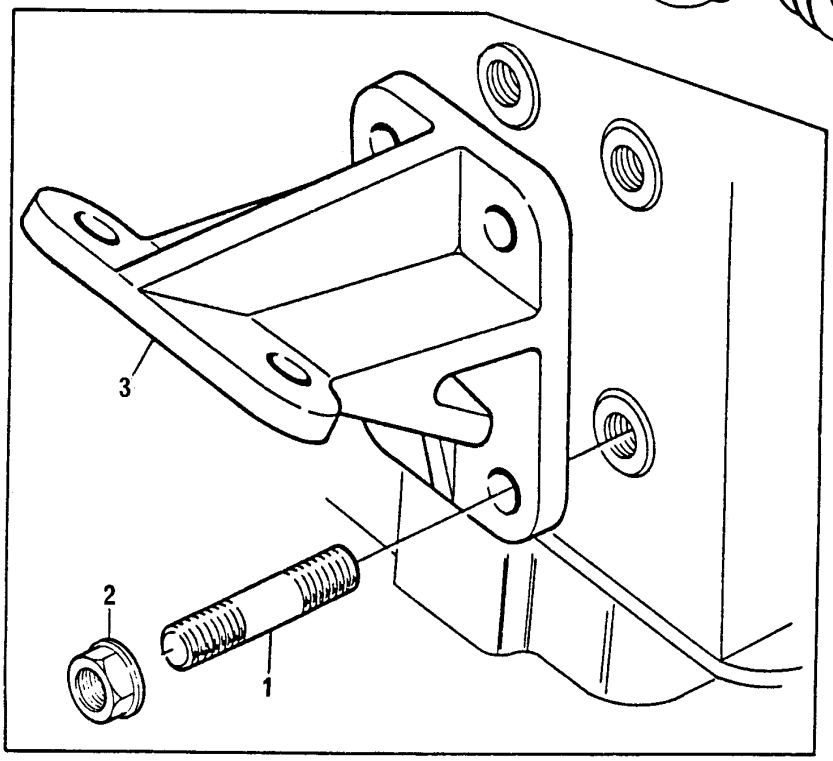

SUPORTES DO MOTOR **ENGINE SUPPORTS** **SOPORTES DEL MOTOR** **SUPPORTS DU MOTEUR**	**GRUPO** **GROUP** **71/122** **GRUPO** **GROUPE**

1	70820088	8	PRISIONEIRO	STUD	ESPÁRRAGO	GOUJON
2	70570075	8	PORCA	NUT	TUERCA	ÉCROU
3	70100531	2	SUPORTE	BRACKET	SOPORTE	SUPPORT

SUPORTES DO MOTOR ENGINE SUPPORTS SOPORTES DEL MOTOR SUPPORTS DU MOTEUR	GRUPO GROUP 71/140 GRUPO GROUPE

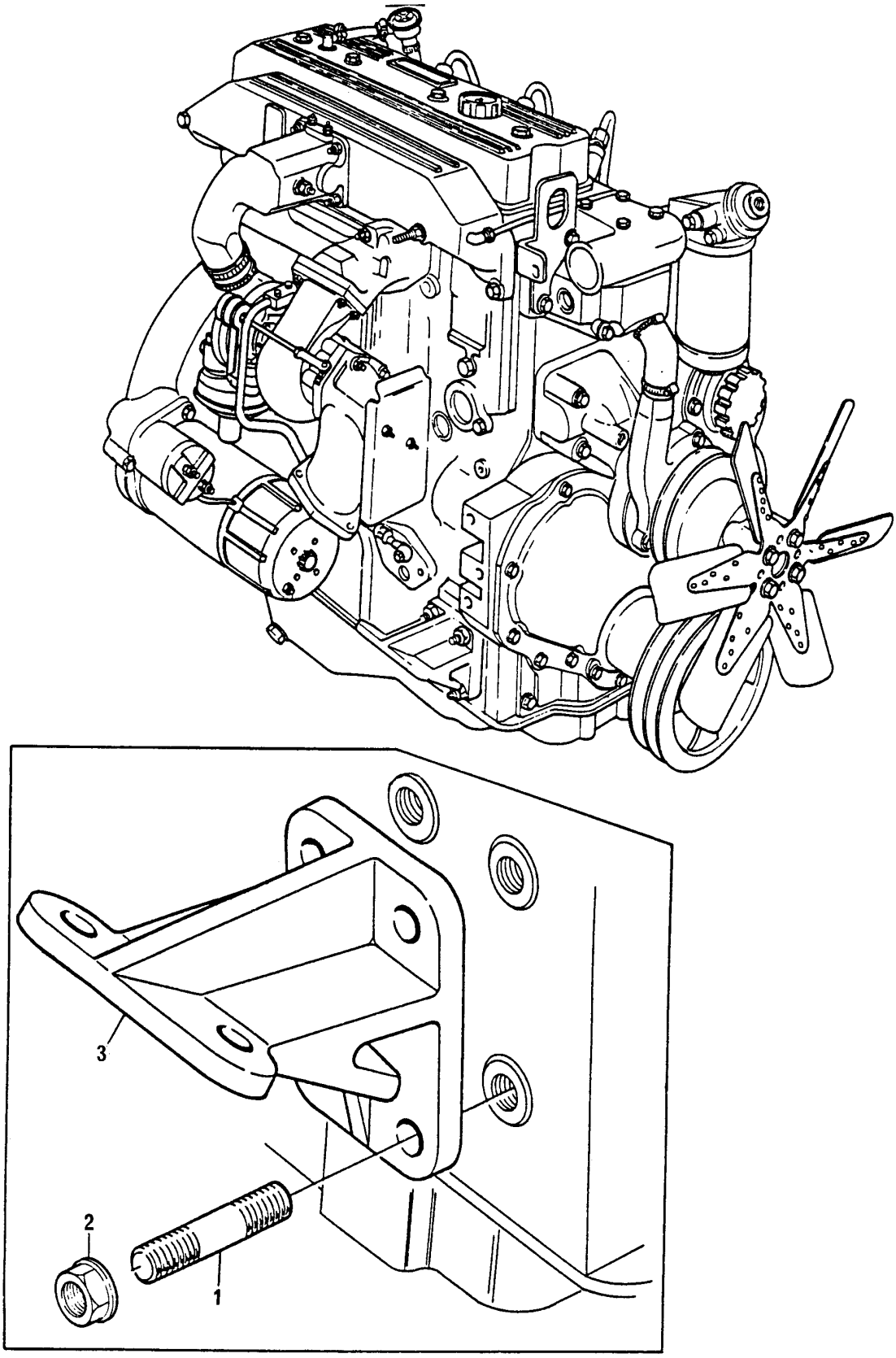

SUPORTES DO MOTOR **ENGINE SUPPORTS** **SOPORTES DEL MOTOR** **SUPPORTS DU MOTEUR**	**GRUPO** **GROUP** **71/140** **GRUPO** **GROUPE**

1	70820088		8 PRISIONEIRO	STUD	ESPÁRRAGO	GOUJON
2	70570075		8 PORCA	NUT	TUERCA	ÉCROU
3	70100780	◀	1 SUPORTE	BRACKET	SOPORTE	SUPPORT
3	70100779	▶	1 SUPORTE	BRACKET	SOPORTE	SUPPORT

CONTROLES CONTROLS CONTROLES CONTRÔLES	GRUPO GROUP 73/130 GRUPO GROUPE

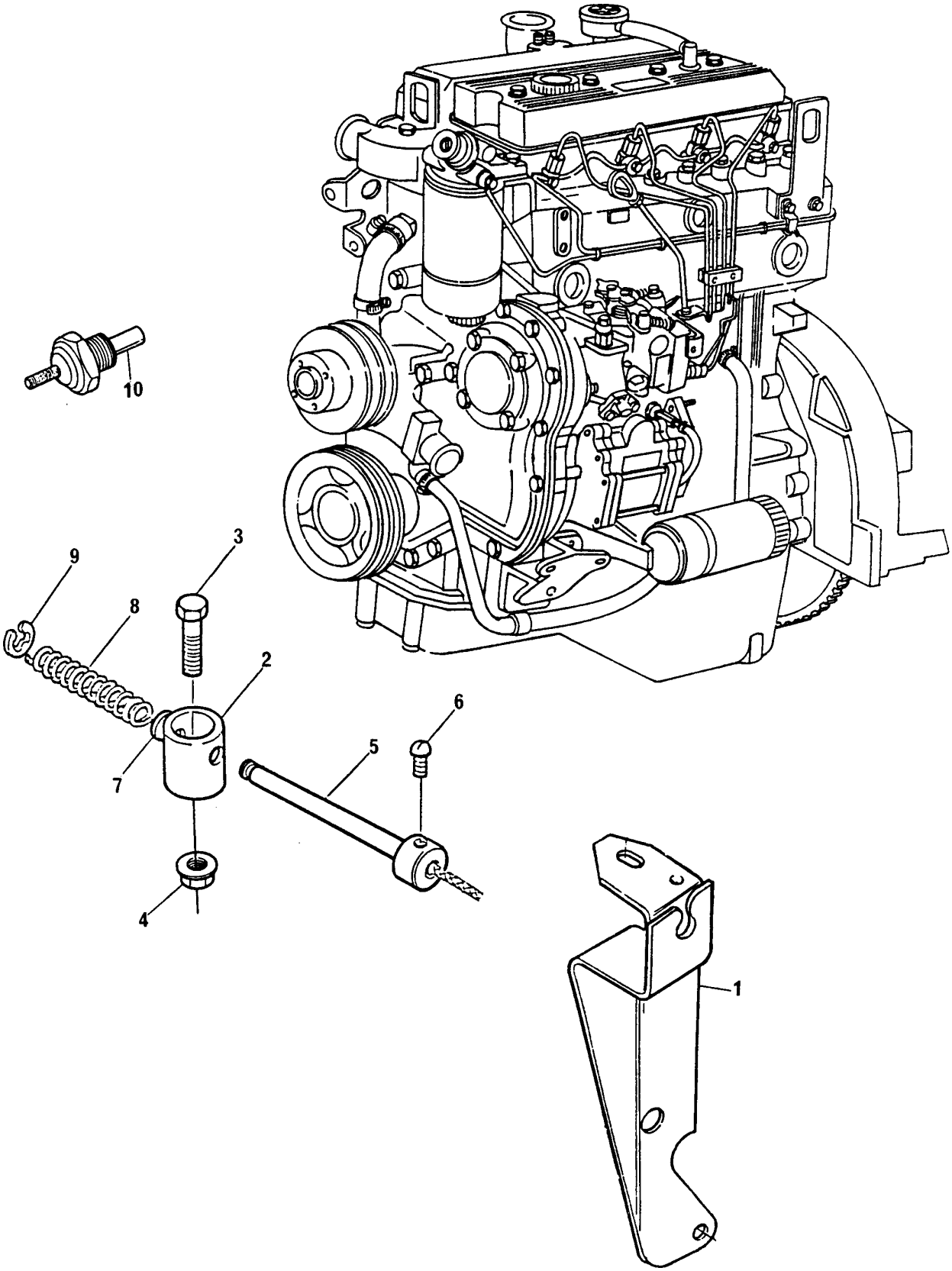

CONTROLES
CONTROLS
CONTROLES
CONTRÔLES

GRUPO
GROUP **73/130**
GRUPO
GROUPE

1	70100745		1	SUPORTE	BRACKET	SOPORTE	SUPPORT
2	70610059		1	PINO	PIN	PERNO	AXE
3	70740079		1	PARAFUSO	BOLT	TORNILLO	VIS
4	70570072		1	PORCA	NUT	TUERCA	ÉCROU
5	70420007		1	GUIA DA MOLA	SPRING GUIDE	GUÍA DE RESORTE	GUIDE
6	0726504		1	PARAFUSO	BOLT	TORNILLO	VIS
7	0920003	●○ 70920097	2	ARRUELA	WASHER	ARANDELA	RONDELLE
8	70780028		1	MOLA	SPRING	RESORTE	RESSORT
9	70170034		1	ANEL TRAVA	CIRCLIP	ARO RETÉN	CIRCLIP
10	73100		1	TERMOMETRO	THERMOMETER	TERMOMETRO	THERMOMETRE

CONTROLES CONTROLS CONTROLES CONTRÔLES	GRUPO GROUP 73/147 GRUPO GROUPE

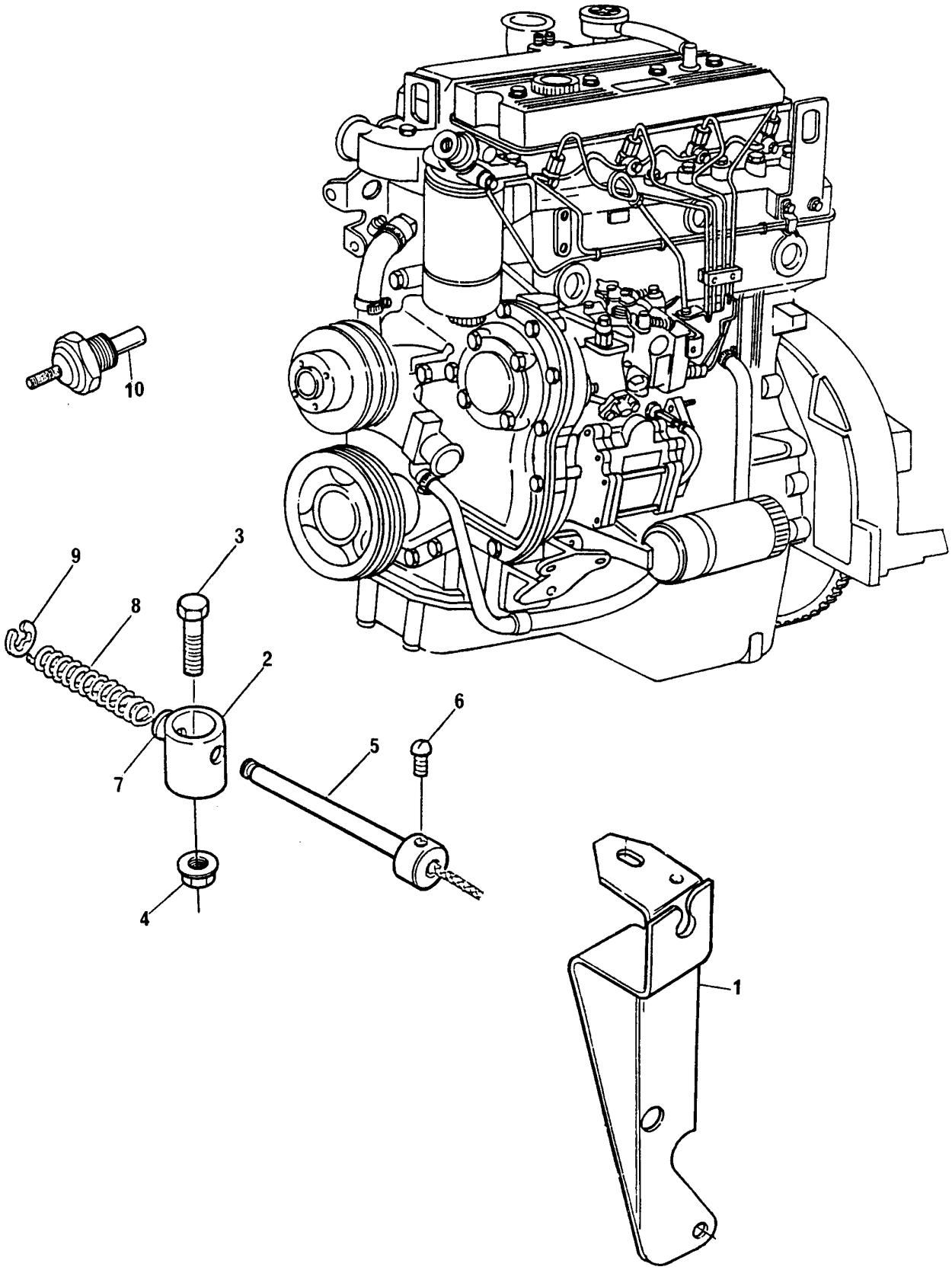

CONTROLES CONTROLS CONTROLES CONTRÔLES	GRUPO GROUP GRUPO GROUPE	73/147

1	70100745	1	SUPORTE	BRACKET	SOPORTE	SUPPORT
2	70610059	1	PINO	PIN	PERNO	AXE
3	70740079	1	PARAFUSO	BOLT	TORNILLO	VIS
4	70570072	1	PORCA	NUT	TUERCA	ÉCROU
5	70420007	1	GUIA DA MOLA	SPRING GUIDE	GUÍA DE RESORTE	GUIDE
6	0726504	1	PARAFUSO	BOLT	TORNILLO	VIS
7	0920003	2	ARRUELA	WASHER	ARANDELA	RONDELLE
8	70780028	1	MOLA	SPRING	RESORTE	RESSORT
9	70170034	1	ANEL TRAVA	CIRCLIP	ARO RETÉN	CIRCLIP
10	73145	1	TERMOMETRO	THERMOMETER	TERMOMETRO	THERMOMETRE

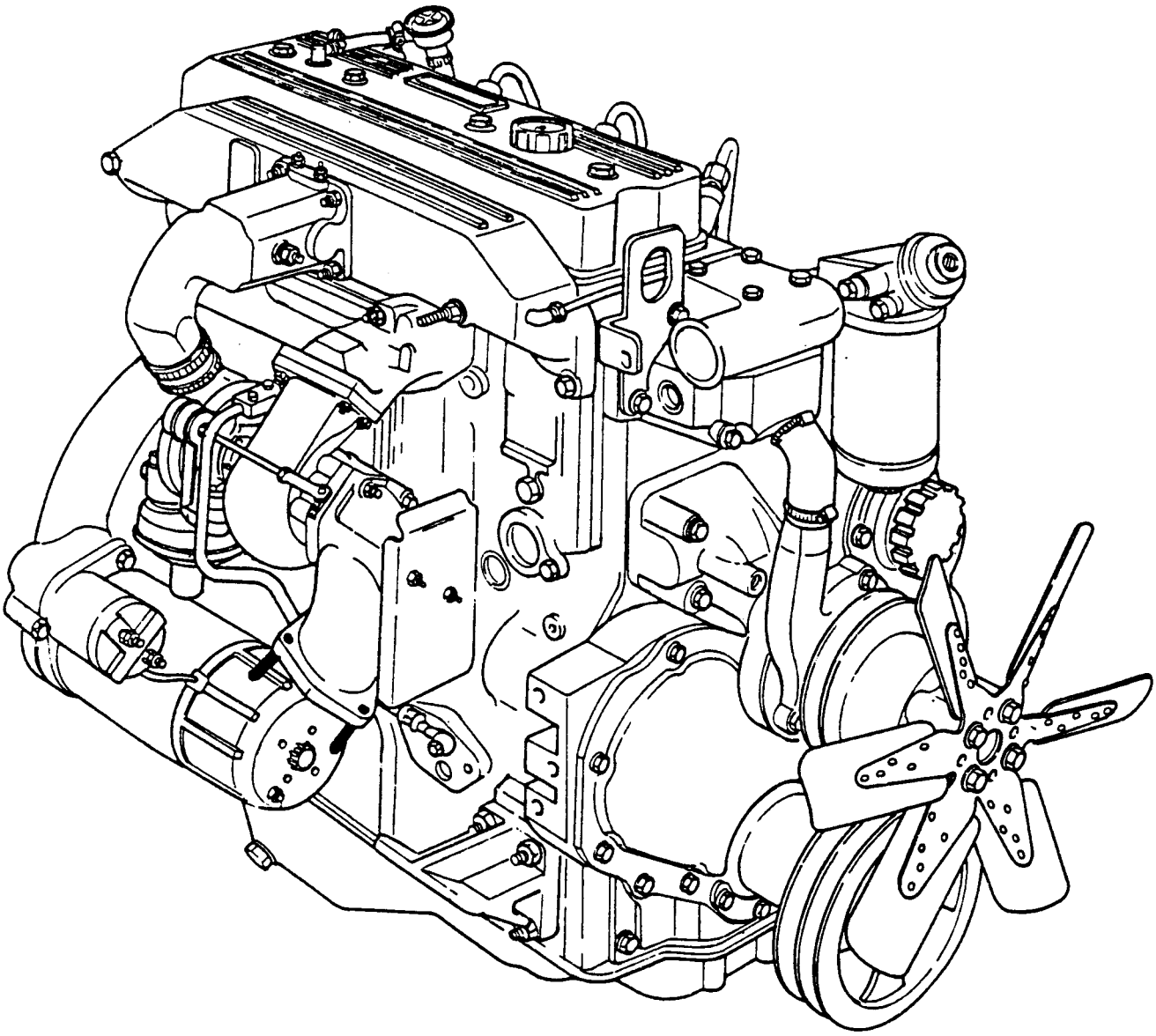

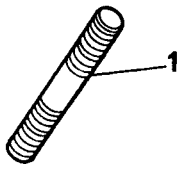
1

SISTEMA DE ESCAPE **EXHAUST SYSTEM** **SISTEMA DE ESCAPE** **SYSTEME D'ÉCHAPPEMENT**	**GRUPO** **GROUP** **74/86** **GRUPO** **GROUPE**

1	70820097	3	PRISIONEIRO	STUD	ESPÁRRAGO	GOUJON

SISTEMA DE COMBUSTÍVEL FUEL SYSTEM SISTEMA DE COMBUSTIBLE SYSTEME DE COMBUSTIBLE	GRUPO GROUP 75/131 GRUPO 75/156 GROUPE

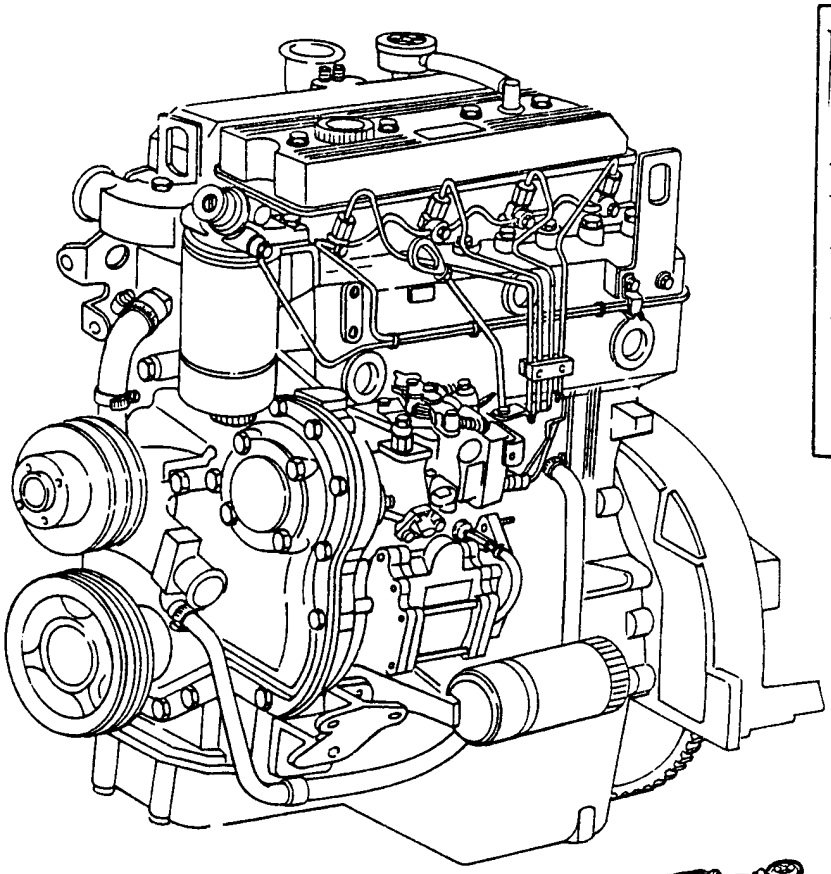

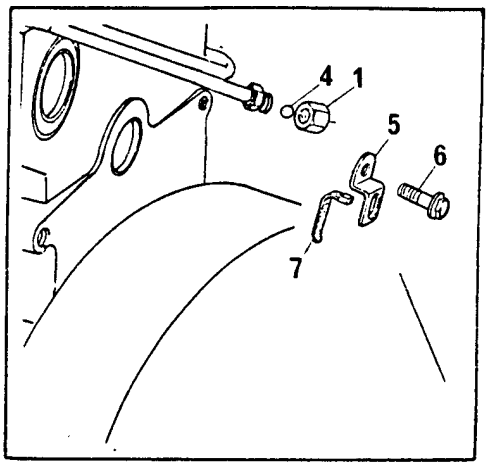

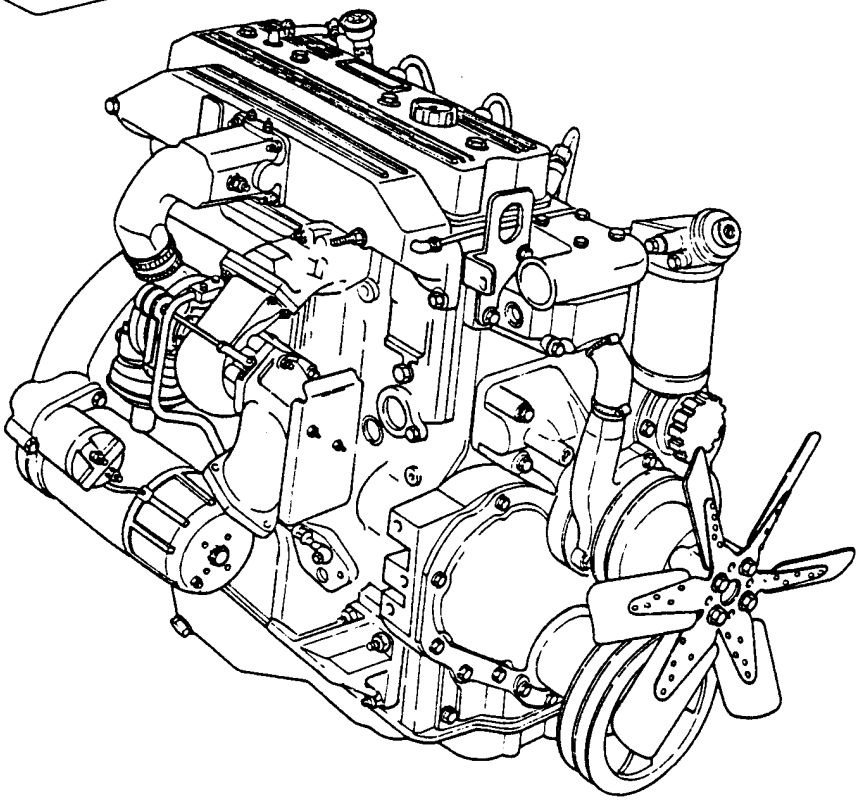

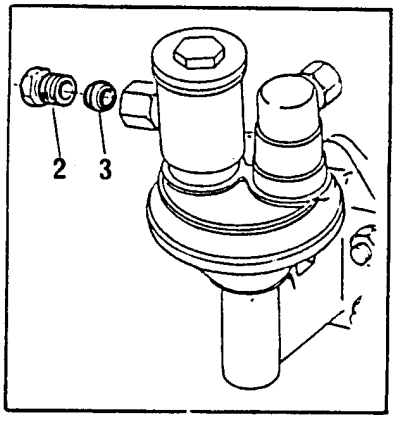

SISTEMA DE COMBUSTÍVEL **FUEL SYSTEM** **SISTEMA DE COMBUSTIBLE** **SYSTEME DE COMBUSTIBLE**	**GRUPO** **GROUP** **75/131** **GRUPO** **75/156** **GROUPE**

1	0576112		1	PORCA	NUT	TUERCA	ÉCROU
2	0571346		1	PORCA	NUT	TUERCA	ÉCROU
3	0566004		1	OLIVA	OLIVE	OLIVA	OLIVE
4	70690005		1	ESFERA	BALL	ESFERA	BILLE
5	70100655		1	SUPORTE	BRACKET	SOPORTE	SUPPORT
6	70740174		1	PARAFUSO	BOLT	TORNILLO	VIS
7	70180179	●○ 70180123	1	PRESILHA	CLIP	SUJETADOR	AGRAFE

SISTEMA DE ADMISSÃO INDUCTION SYSTEM SISTEMA DE ADMISIÓN SYSTEME D'ADMISSION	GRUPO GROUP 76/17 GRUPO GROUPE

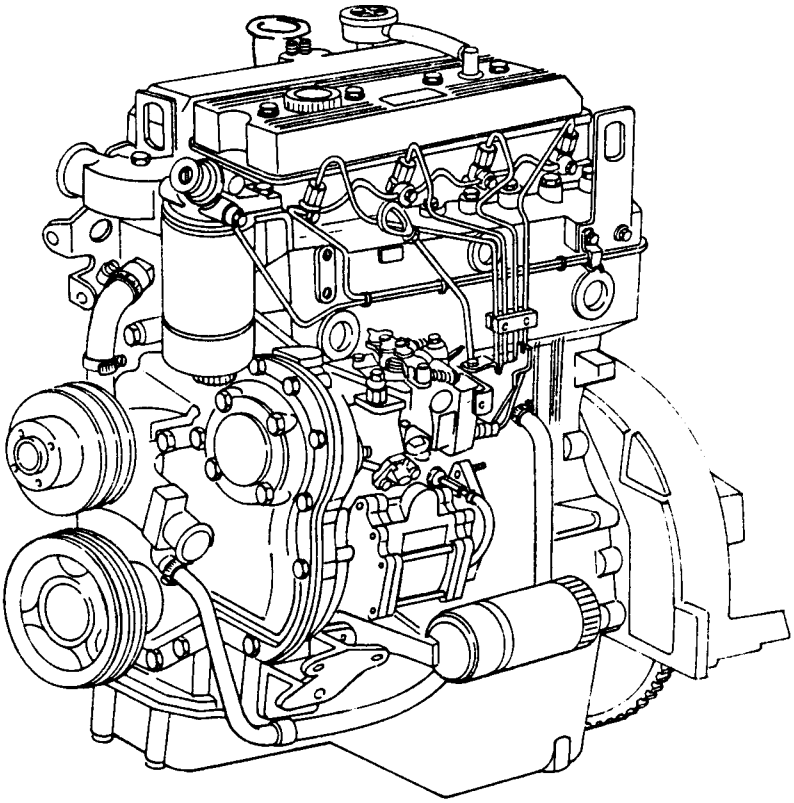

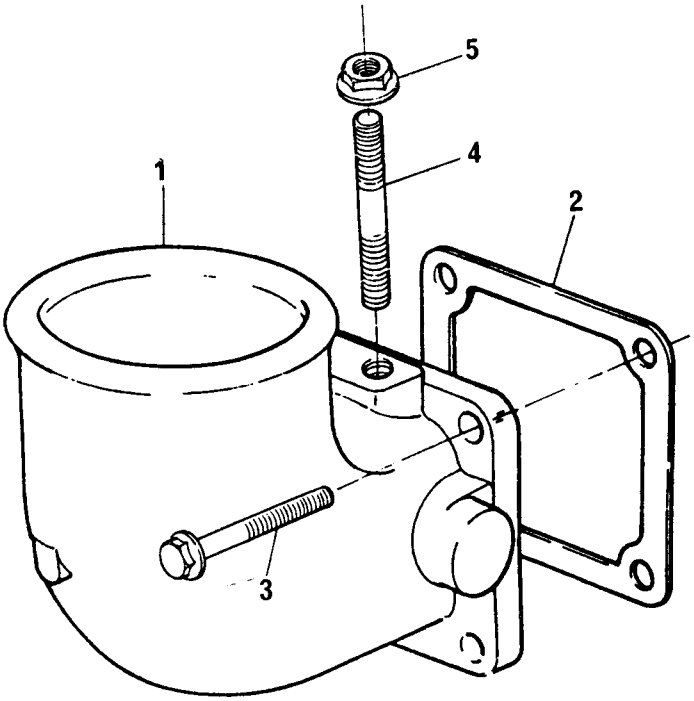

SISTEMA DE ADMISSÃO **INDUCTION SYSTEM** **SISTEMA DE ADMISIÓN** **SYSTEME D'ADMISSION**	**GRUPO** **GROUP** **76/17** **GRUPO** **GROUPE**

1	70200531	1	CONEXÃO	CONNECTION	CONEXIÓN	RACCORD
2	70490257	1	JUNTA	JOINT	JUNTA	JOINT
3	70740131	4	PARAFUSO	BOLT	TORNILLO	VIS
4	70820082	2	PRISIONEIRO	STUD	ESPÁRRAGO	GOUJON
5	70570073	2	PORCA	NUT	TUERCA	ÉCROU

SISTEMA DE ADMISSÃO INDUCTION SYSTEM SISTEMA DE ADMISIÓN SYSTEME D'ADMISSION	GRUPO GROUP 76/21 GRUPO GROUPE

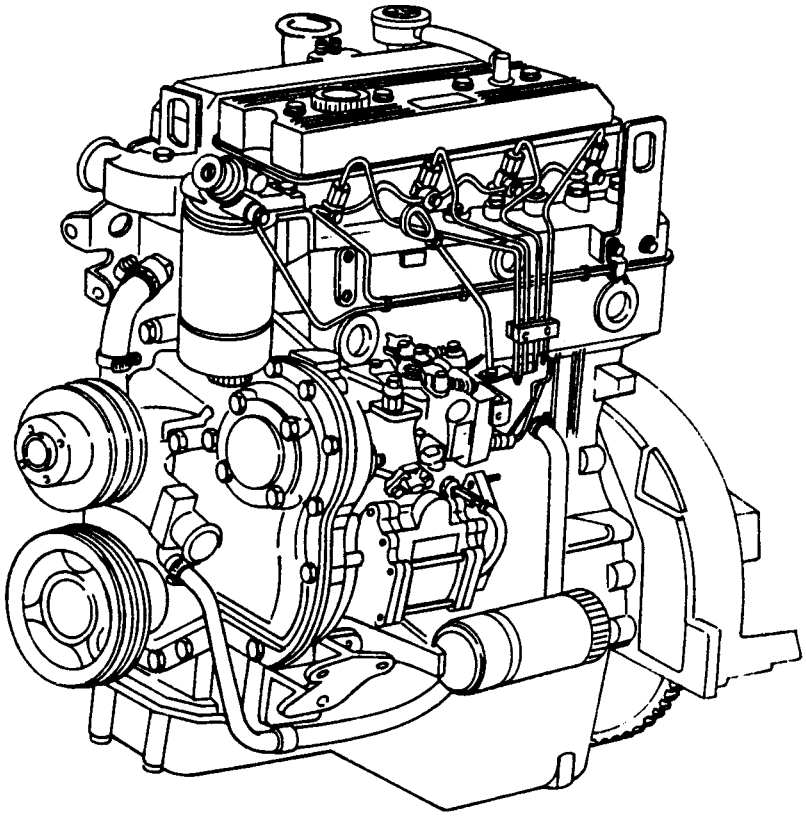

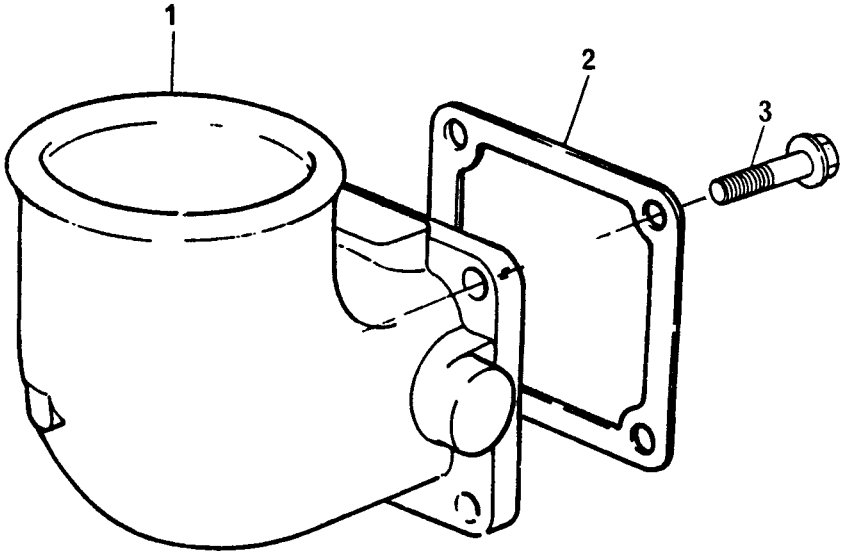

SISTEMA DE ADMISSÃO **INDUCTION SYSTEM** **SISTEMA DE ADMISIÓN** **SYSTEME D'ADMISSION**	**GRUPO** **GROUP** **76/21** **GRUPO** **GROUPE**

1	70200689	1	CONEXÃO	CONNECTION	CONEXIÓN	RACCORD
2	70490257	1	JUNTA	JOINT	JUNTA	JOINT
3	70740131	4	PARAFUSO	BOLT	TORNILLO	VIS

JOGO DE JUNTAS DO CABEÇOTE CYLINDER HEAD GASKETS SET JUEGO DE JUNTAS DE LA CULATA JEU DE JOINTS DE LA CULASSE	GRUPO GROUP 00/50 GRUPO GROUPE

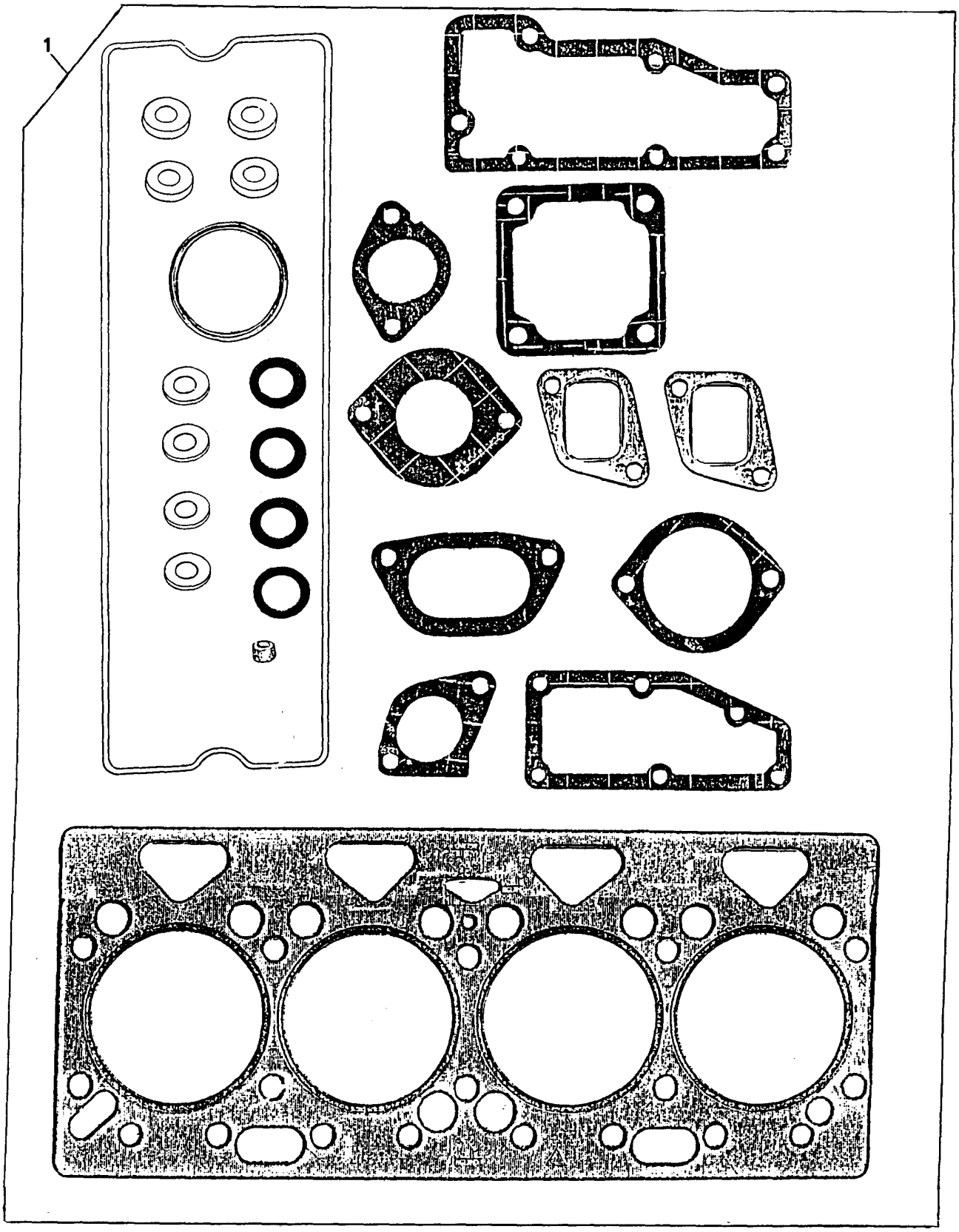

JOGO DE JUNTAS DO CABEÇOTE **CYLINDER HEAD GASKETS SET** **JUEGO DE JUNTAS DE LA CULATA** **JEU DE JOINTS DE LA CULASSE**	**GRUPO** **GROUP** **00/50** **GRUPO** **GROUPE**

1	S4010	1	JOGO JUNTAS	GASKETS SET	JUEGO DE JUNTAS	JEU DE JOINTS

JOGO DE JUNTAS DO BLOCO CYLINDER BLOCK JOINTS SET JUEGO DE JUNTAS DEL BLOQUE JEU DE JOINTS DU BLOC	GRUPO GROUP 00/51 GRUPO GROUPE

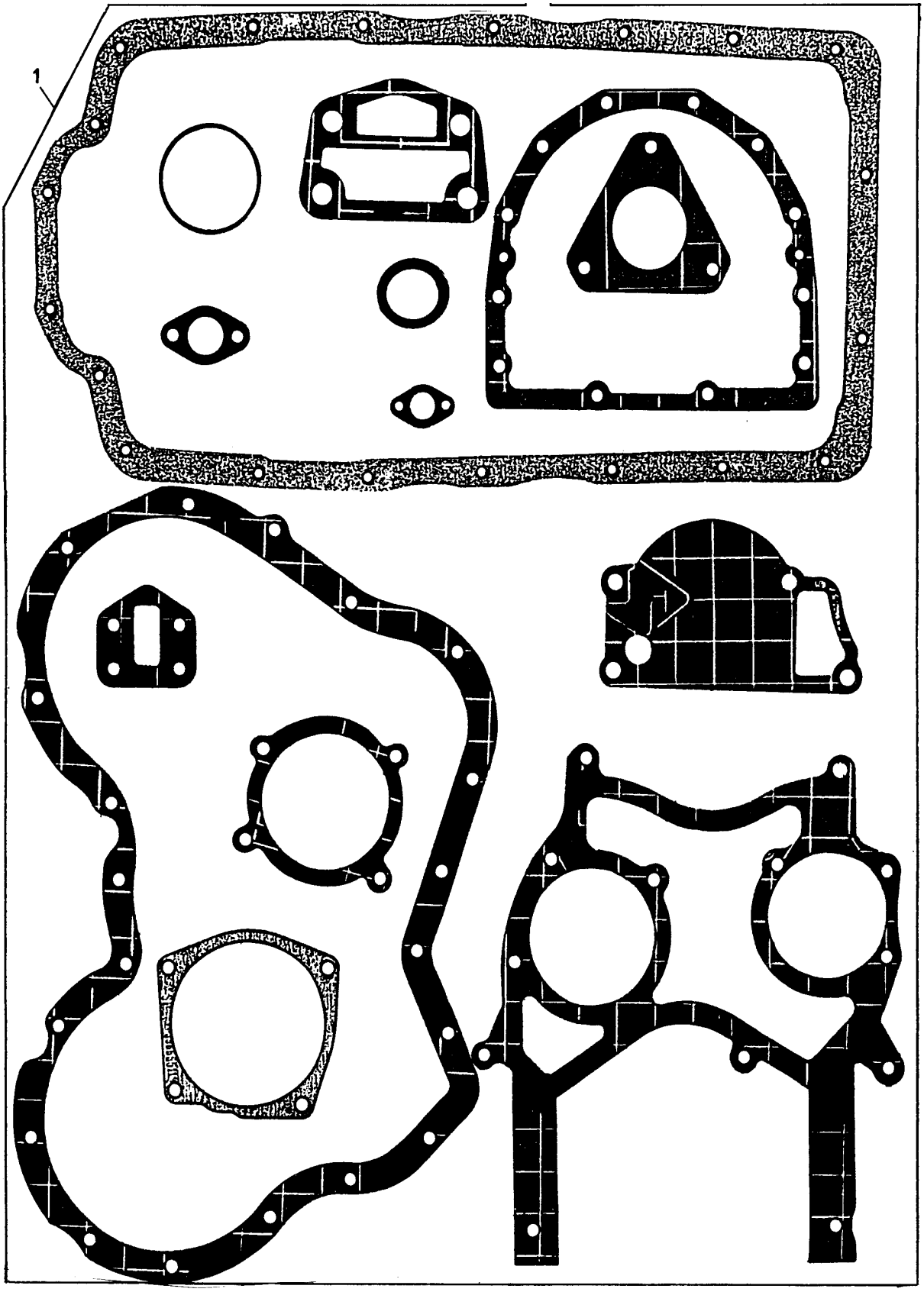

JOGO DE JUNTAS DO BLOCO **CYLINDER BLOCK JOINTS SET** **JUEGO DE JUNTAS DEL BLOQUE** **JEU DE JOINTS DU BLOC**	**GRUPO** **GROUP** **00/51** **GRUPO** **GROUPE**

1	S4011	1	JOGO DE JUNTAS	JOINTS SET	JUEGO DE JUNTAS	JEU DE JOINTS

JOGO DE JUNTAS DO CABEÇOTE CYLINDER HEAD GASKETS SET JUEGO DE JUNTAS DE LA CULATA JEU DE JOINTS DE LA CULASSE	GRUPO GROUP 00/71 GRUPO GROUPE

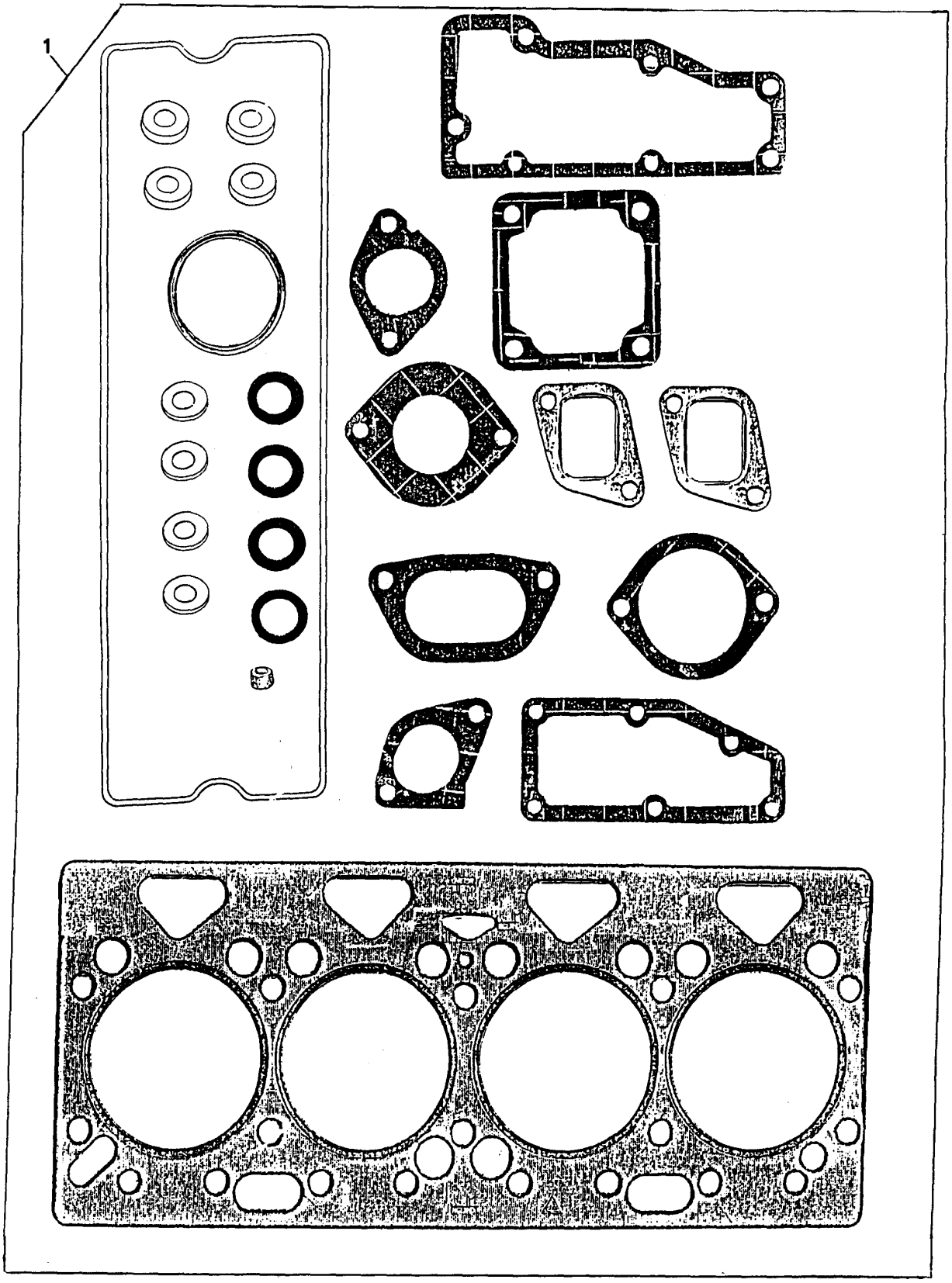

JOGO DE JUNTAS DO CABEÇOTE **CYLINDER HEAD GASKETS SET** **JUEGO DE JUNTAS DE LA CULATA** **JEU DE JOINTS DE LA CULASSE**	**GRUPO** **GROUP** **00/71** **GRUPO** **GROUPE**

1	S4028	1	JOGO DE JUNTAS	GASKETS SET	JUEGO DE JUNTAS	JEU DE JOINTS